

T6025

Cargadoras telescópicas

Ficha técnica

Sistema eléctrico

Tensión de servicio	12 V
Batería	77 Ah
Generador	120 A

Pesos

Carga útil (máx.)	2.500 kg
Peso de servicio	4.650 kg

Cabina del conductor

Cabina del conductor	Cabina

Volúmenes

Capacidad del depósito de combustible	95 l
Capacidad del depósito de aceite hidráulico	29 l

Accionamiento

Tipo de accionamiento	ecDrive (Electronic Controlled Drive)
Transmisión	hidrostática con engranaje de distribución y eje articulado
Velocidades de marcha	2
Eje	PAL 1660
Velocidad de desplazamiento estándar	0-20 km/h
Velocidad de desplazamiento opción 1	0-25 km/h
Velocidad de desplazamiento opción 2	0-35 km/h
Freno de servicio	Freno de disco
Freno de estacionamiento	Freno de disco
Bloqueo diferencial	100 % eje delantero

Sistema hidráulico

Presión de trabajo de la hidráulica de marcha (máx.)	410 (470) bar
Caudal de la hidráulica de trabajo (máx.)	75 l/min.
Presión de trabajo de la hidráulica de trabajo (máx.)	250 bar

Cinemática

Cilindro elevador	1
Cilindro de volteo	1
Sistema de cambio rápido	mecánico (hidráulico)

Dirección

Tipo de dirección	Dirección hidráulica a las cuatro ruedas con sincronización de posiciones finales
Cilindro de dirección	2
Ángulo de giro máx.	2x38 grado
Ángulo de oscilación eje trasero	± 8 grado

Datos del motor estándar

Fabricante del motor	Perkins
Modelo de motor	404J-E22T
No. de cilindros	4
Potencia del motor	45 kW
Potencia del motor	61 CV
Con número de revoluciones máx.	2.600 rpm
Par de giro (par motor) máx.	222 Nm
Cilindrada	2.216 cm^3
Tipo de refrigerante	agua
Norma sobre emisiones	V
Postratamiento de gases de escape	DOC/DPF
Nivel de potencia acústica medio LwA (cabina)	94 dB(A)
Nivel de potencia acústica garantizado LwA (cabina)	97 dB(A)
Nivel de presión acústica indicado LpA (cabina)	70 dB(A)

Datos del motor opción 1

Fabricante del motor	Perkins
Modelo de motor	404J-E22TA
No. de cilindros	4

Las imágenes, el equipamiento y los datos que se muestran pueden diferir de la gama de productos actualmente disponible en su país. Puede que en determinadas circunstancias se muestren equipamientos opcionales sujetos a un recargo en el precio. Se reserva el derecho a realizar cualquier modificación.

Copyright © 2026 Weidemann | www.weidemann.de

Potencia del motor	55 kW
Potencia del motor	75 CV
Con número de revoluciones máx.	2.600 rpm
Par de giro (par motor) máx.	270 Nm
Cilindrada	2.216 cm^3
Tipo de refrigerante	agua

Norma sobre emisiones	V
Postratamiento de gases de escape	DOC/DPF
Nivel de potencia acústica medio LwA (cabina)	95,6 dB(A)
Nivel de potencia acústica garantizado LwA (cabina)	97 dB(A)
Nivel de presión acústica indicado LpA (cabina)	71 dB(A)

Las imágenes, el equipamiento y los datos que se muestran pueden diferir de la gama de productos actualmente disponible en su país. Puede que en determinadas circunstancias se muestren equipamientos opcionales sujetos a un recargo en el precio. Se reserva el derecho a realizar cualquier modificación.

Copyright © 2026 Weidemann | www.weidemann.de

Dimensiones

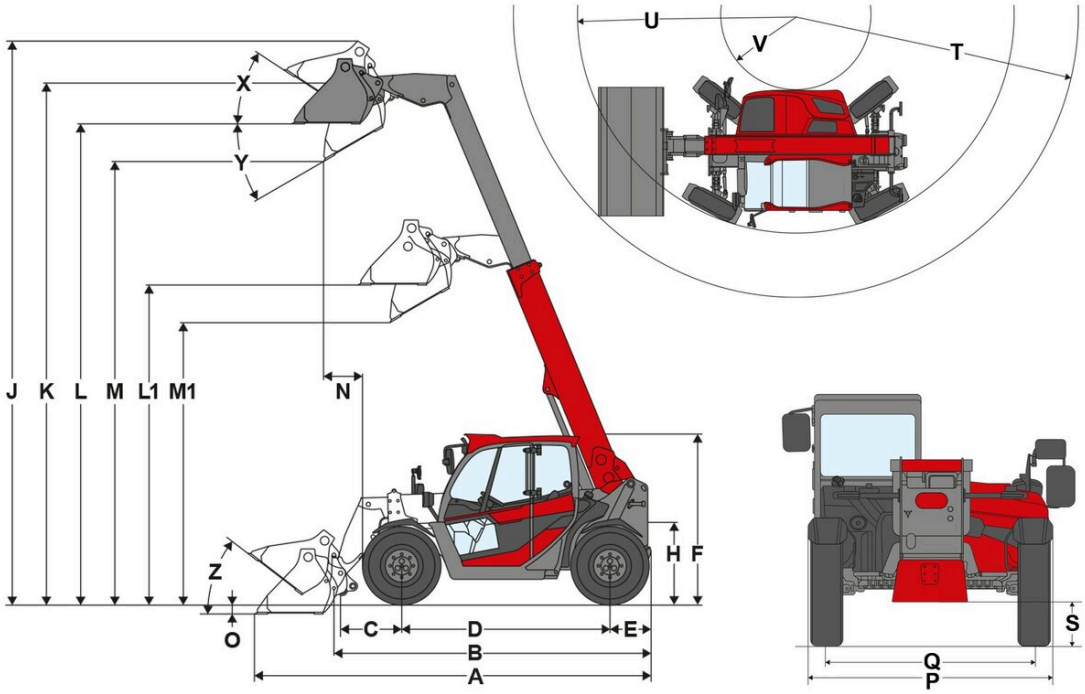

A	Longitud total	4.665 mm
B	Longitud total sin cuchara	3.887 mm
C	Punto de giro de cuchara (hasta el centro del eje)	720 mm
D	Distancia entre ruedas	2.449 mm
E	Saliente posterior	487 mm
F	Altura con cabina	1.995 mm
H	Altura del asiento	957 mm
J	Altura de trabajo total	6.618 mm
K	Punto de giro de cuchara (altura de elevación máxima)	6.123 mm
L1	Altura útil de descarga con brazo telescópico retraído	3.747 mm
L	Altura útil de descarga con brazo telescópico extendido	5.642 mm
M1	Altura de descarga con brazo telescópico retraído	3.307 mm
M	Altura de descarga con brazo telescópico extendido	5.201 mm
N	Alcance (con M)	454 mm
O	Profundidad de excavación	121 mm
P	Anchura total	1.900 mm
Q	Anchura de la oruga	1.660 mm
S	Altura libre sobre el suelo	285 mm
T	Radio máximo	4.337 mm
U	Radio de giro borde exterior	3.347 mm
V	Radio interno	1.161 mm
X	Ángulo de retroceso con altura de elevación máxima	34 °
Y	Ángulo de vaciado	30 °
Z	Ángulo de retroceso en el suelo	38 °

Las imágenes, el equipamiento y los datos que se muestran pueden diferir de la gama de productos actualmente disponible en su país. Puede que en determinadas circunstancias se muestren equipamientos opcionales sujetos a un recargo en el precio. Se reserva el derecho a realizar cualquier modificación.

Copyright © 2026 Weidemann | www.weidemann.de

Equipamiento de serie

Motor

- Perkins 404J-E22T, 45 kW / 61,2 PS (DOC+DPF) UE: Fase V

Sistema de conducción

- Dirección hidráulica a las cuatro ruedas con sincronización de posiciones finales
- Ángulo de giro máx. 2x38°
- Ángulo de oscilación eje trasero ± 8°
- Cilindro de dirección: 2

Puesto del operador

- Cabina con calefacción y ventilación ROPS/FOPS probada con cristal de seguridad en el lado derecho.
- Limpiaparabrisas delantero, trasero y en el techo
- Luna posterior calefactable
- Indicador de inclinación
- Parasol
- Reposabrazos

Asiento del operador

- Cómodo asiento con cinturón de seguridad y suspensión total; puede ajustarse el peso, el respaldo y longitudinalmente

Iluminación

- Luces de trabajo LED Basic (1000 lm) en el techo: 1 delante, 1 detrás

Accionamiento & Ejes

- Eje: eje de dirección planetario PAL1660
- Tracción: tracción hidrostática a las cuatro ruedas, controlada electrónicamente, ecDrive (Electronic Controlled Drive)
- Modos de conducción: modo automático; modo ECO (reducción de las revoluciones del motor al alcanzar la velocidad ajustada)
- Velocidad: 20 km/h (opcionalmente 25 km/h / 35 km/h)
- Velocidades: 2 | 10 km/h / 20 km/h
- Freno de servicio: freno de tambor en el eje delantero que actúa sobre el eje trasero a través del eje cardán
- Freno de estacionamiento: freno de tambor; accionado mediante palanca de freno de mano en el eje delantero, que actúa sobre el eje trasero a través del eje cardán
- Tipo de dirección: dirección en las cuatro ruedas

Neumáticos

- 10,5 / 80 - 18 BKT AS 504 ET17, perfil AS, anchura 1904 mm, altura 1995 mm

Sistema de carga

- Brazo de carga telescópico
- Sistema de acople rápido (MV/TH - C de Weidemann) mecánico
- Cilindro elevador: 1
- Cilindro de volteo: 1

Hidráulica

- Joystick con precomando eléctrico, interruptor de dirección y función telescópica proporcional
- 3er circuito de control delantero eléctrico proporcional mediante joystick
- vls (Vertical Lift System)
- Radiador de aceite hidráulico

Otros

- Alarma de marcha de retroceso (acústica)

EquipCare (sistema telemático)

- EquipCare 36 meses

Las imágenes, el equipamiento y los datos que se muestran pueden diferir de la gama de productos actualmente disponible en su país. Puede que en determinadas circunstancias se muestren equipamientos opcionales sujetos a un recargo en el precio. Se reserva el derecho a realizar cualquier modificación.

Copyright © 2026 Weidemann | www.weidemann.de

Opciones

Puesto del operador & Cabina

- Calefacción de luna derecha y trasera
- Rejilla protectora para parabrisas, extraíble
- Asiento de tela; suspensión neumática; MSG95
- Asiento de tela; suspensión neumática; respaldo alto; MSG95
- Asiento de tela; suspensión neumática; calefacción; MSG95
- Asiento de tela; suspensión neumática; calefacción; respaldo alto; MSG95
- Aire acondicionado
- Preinstalación de radio DAB+ (antena, altavoces)
- Radio DAB+ completa
- 1 enchufe: 2xUSB
- 2 enchufes: 12 V / 3 polos
- 2 enchufes: 2xUSB / 3 polos
- Columna de dirección regulable (inclinación y altura)
- Retrovisor panorámico interior
- Soporte para el móvil

Iluminación

- Iluminación según StVZO (Código de Circulación alemán)
- Protección de los faros delanteros
- 2 faros de trabajo LED Basic adicionales delante
- Faros de trabajo LED Basic (1000 lm) en el techo, 2 detrás
- Faros de trabajo LED Basic (1000 lm) en el brazo telescópico, 1 delante
- 2 faros de trabajo LED Performance adicionales delante
- Faro de trabajo LED Performance (2000 lm) en el techo, 2 en la parte trasera
- Faro de trabajo LED Performance (2000 lm) en el brazo telescópico, 1 en la parte delantera
- Luz giratoria LED (amarilla), (se deben cumplir las disposiciones nacionales).

Homologación & Circulación por vía pública

- Homologación para tractores CE (certificado de conformidad) (internacional)
- Homologación para tractores CE (certificado de conformidad) + confirmación de datos para Alemania
- Confirmación de datos
- Soporte para matrícula delantero y trasero pequeño

Accionamiento & Ejes

Accionamiento
- Motor diésel Perkins / 404 J-E22TA / 55,0 kW (74,8 CV)
- Acelerador manual
- Precalentamiento: agua de refrigeración, aceite hidráulico; 230 V, enchufe tipo E/F
- Ventilador reversible

Ejes
- PAL 1660 Basic con bloqueo del diferencial al 100 %
- Eje planetario PAL1660 Economy con bloqueo del diferencial al 100 %
- PAL 1660 Performance
- PAL 1660 Performance con bloqueo del diferencial al 100 %

Modo de conducción
- Modo de conducción Auto / Eco / M-Drive
- Limitador de velocidad proporcional (dispositivo de conducción lenta)

Velocidad de conducción
- 20 km/h Aumento de velocidad
- 25 km/h Aumento de velocidad
- 35 km/h Aumento de velocidad

Otros
- Ajuste de los tipos de dirección
- Protección del bajos cerrada

Neumáticos

- 425 / 50 - 18 Starco AS ET36, perfil AS, anchura 72003 mm}78,86 pulgadas}, altura 2000 mm
- 10,5 / 80 - 18 Beefy Baby ET17, perfil EM, anchura 1900 mm, altura 1910 mm
- 15,5 / 55 R 18 Alliance 601 ET50, perfil EM, anchura 1922 mm, altura 1985 mm
- 12,0 / 75 - 18 Alliance 317 ET10, perfil MPT, anchura 1959 mm, altura 2001 mm
- 425 / 50 - 18 Starco Alptrak ET36, perfil Alptrak, anchura 2015 mm, altura {1993 mm

Las imágenes, el equipamiento y los datos que se muestran pueden diferir de la gama de productos actualmente disponible en su país. Puede que en determinadas circunstancias se muestren equipamientos opcionales sujetos a un recargo en el precio. Se reserva el derecho a realizar cualquier modificación.

Copyright © 2026 Weidemann | www.weidemann.de

Sistema de carga

Placas de acople rápido
- HV/TH - C de Weidemann (hidráulico)
- SkidSteer (hidráulico - SAEJ2513 SSL HV)
- Manitou (hidráulico)
- Euro (hidráulico - ISO23206 EURO HV) (con dos acoplamientos SVK de tamaño 3)
- SMS HV (hidráulico)
- Amortiguación brazo de carga
- Bloqueo del cilindro de volteo
- Paquete de retorno automático de la cuchara & función de vibración
- Rascador de suciedad para brazo telescópico

Hidráulica

- Ajuste del caudal de aceite, tercer circuito de control

Aceite hidráulico biodegradable

- Shell Panolin S4 HLP Synth46 (aceite hidráulico biodegradable)

Hidráulica delantera

- 3er circuito de control proporcional con función continua mediante interruptor
- Retorno sin presión delantero (1 Flatface tamaño 3, enchufe) con conducto de aceite antifugas (1 Flatface tamaño 2, enchufe)
- Válvula inversora delantera en el tercer circuito de control (tercer circuito de control con 4 acoplamientos)
- Alivio de presión 3. Circuito de control delantero en el sistema de carga

Hidráulica trasera

- Conexión hidráulica trasera de doble efecto mediante válvula inversora (dos acoplamientos SVK de tamaño 3)

Conexiones eléctricas delanteras

- Enchufe delantero de 13 polos (2 funciones eléctricas E1/E2 e iluminación) Modo de operación: mediante 2 pulsadores en el joystick; pulsar para la 1.ª función y soltar para la 2.ª función
- Enchufe delantero de 13 polos (2 funciones eléctricas E1/E2 e iluminación) Modo de operación: mediante 2 pulsadores en el joystick; soltar para la 1.ª función y pulsar para la 2.ª función
- Enchufe delantero de 13 polos (2 funciones eléctricas E1/E2 e iluminación) Modo de operación: mediante 2 pulsadores en el joystick; pulsar para la 1.ª función y pulsar para la 2.ª función
- Enchufe delantero de 13 polos (2 funciones eléctricas E1/E2 e iluminación) Modo de operación: mediante 2 pulsadores en el joystick; soltar para la 1.ª función y soltar para la 2.ª función

Conexiones eléctricas traseras

- Tomacorriente trasero de 7 polos para la iluminación de implementos traseros

Opciones de seguridad

- Cámara de marcha de retroceso
- Dispositivo antirrobo en la llave de encendido (modo de operación: mediante llave de encendido codificada)

Pintura especial

- Pintura especial monocolor RAL, en lugar del rojo de Weidemann
- Pintura especial RAL multicolor

Otros

- Caja de herramientas con juego de herramientas
- Bolsa combinada (triángulo de señalización / botiquín)
- Sistema de lubricación central completamente automático

Ampliación de garantía
- Economy 24 meses (2500 h)
- Economy 36 meses (3000 h)
- Economy 48 meses (3500 h)
- Economy 60 meses (4000 h)
- Premium 24 meses (3000 h)
- Premium 36 meses (4000 h)
- Premium 48 meses (5000 h)
- Premium 60 meses (6000 h)

Las imágenes, el equipamiento y los datos que se muestran pueden diferir de la gama de productos actualmente disponible en su país. Puede que en determinadas circunstancias se muestren equipamientos opcionales sujetos a un recargo en el precio. Se reserva el derecho a realizar cualquier modificación.

Dispositivos de remolque y rescate

- Espejo para dispositivo para remolque
- Anhängevorrichtung 38 mm, automatisch
- Dispositivo de maniobra (¡no homologado para el uso del remolque!)
- Dispositivo para remolque con bola K50
- Acople de maniobra + dispositivo para remolque con bola K50
- Dispositivo para remolque automático + dispositivo para remolque con bola K50
- Dispositivo para remolque Autohitch

Homologación como vehículo tractor

- Homologación CE como tractor (certificado de conformidad) (internacional)
- Homologación CE como tractor (certificado de conformidad) + certificado de conformidad para Alemania

Equipamiento homologado para circulación en carretera (StVZO)

- confirmación de datos

Las imágenes, el equipamiento y los datos que se muestran pueden diferir de la gama de productos actualmente disponible en su país. Puede que en determinadas circunstancias se muestren equipamientos opcionales sujetos a un recargo en el precio. Se reserva el derecho a realizar cualquier modificación.

Copyright © 2026 Weidemann | www.weidemann.de