

TH412e

Chariots télescopiques

Électrique, écologique et puissant

Le TH412e est le premier chariot télescopique entièrement électrique de Wacker Neuson. Ses caractéristiques de performance correspondent à celles d'une machine diesel classique. La batterie lithium-ions intégrée de 96 V est disponible en deux puissances au choix de manière à pouvoir adapter les temps de charge et l'autonomie aux exigences de travail de manière optimale. Le TH412e fonctionne avec zéro émission sur site et en générant beaucoup moins de bruit. Pour l'opérateur, cela signifie une plus grande flexibilité d'application, une meilleure protection de l'environnement et des économies considérables sur les coûts d'exploitation. Des caractéristiques telles que des dimensions compactes, quatre roues directrices, un centre de gravité bas et une excellente stabilité s'appliquent également à la machine électrique.

MAT: 1000458039

Points forts

- Batterie lithium-ions puissante
- Des possibilités de recharge simples
- Écran numérique
- Frein de stationnement à commande électrique
- Dimensions compactes dans la catégorie 2 x 2 m

Caractéristiques techniques

Batterie standard

Technologie de batterie	lithium-ion
Classe de tension de batterie	96 V
Capacité de batterie	18,0 kWh
Poids de la batterie	186 kg
Capacité de chargement onboard (max.)	6 kW
Temps de chargement (0-100%)	3,2 - 7,5* h
Temps de chargement (20-80%)	1,8* h
Durée de service jusqu'à	3,1** h

Batterie Option 1

Technologie de batterie	lithium-ion
Classe de tension de batterie	96 V
Capacité de batterie	28,0 kWh
Poids de la batterie	244 kg
Capacité de chargement onboard (max.)	6 kW
Temps de chargement (0-100%)	5,5 - 11,5* h
Temps de chargement (20-80%)	2,7* h
Durée de service jusqu'à	5,2** h

Moteur électrique

Transmission du moteur (ECE R085)	33,1 kW
Système hydraulique de travail du moteur (ECE R085)	21,2 kW

Système électrique

Tension de service	12 V

Poids

Charge utile (max.)	1.250 kg
Poid de fonctionnement	2.750 - 3.100 kg

Cabine de conduite

Cabine de conduite	Cabine

Capacité

Capacité du réseau d'huile hydraulique	36 l

Transmission

Type de transmission	électrique
Système d'entraînement	Arbre de transmission
Gammes de vitesse	2

Les illustrations, équipements et caractéristiques indiqués peuvent être différents du programme de livraison applicable à votre pays. Dans certains cas, des équipements spéciaux soumis à un supplément sont représentés sur les illustrations. Sous réserve de modifications.

Copyright © 2026 Wacker Neuson SE | www.wackerneuson.com

Essieu	PAL1165
Vitesse d’avancement standard	0-15 km/h
Vitesse d’avancement Option 1	0-20 km/h
Vitesse d’avancement Option 2	0-25 km/h
Frein de service	Frein à disque à commande hydraulique
Frein de stationnement	Frein de stationnement électrique avec fonction Hill-Hold
Blocage du différentiel	100% Essieu avant+ Essieu arrière (option)

Système hydraulique

Débit du système hydraulique de travail (max.)	41,6 l/min
Pression de travail du système hydraulique de travail (max.)	220 bar

Cinématique

Vérin(s)de levage	1
Vérin de cavage	1
Système de changement rapide	hydraulique

Direction

Mode de direction	Direction hydraulique quatre roues directrices avec synchronisation automatique en fin de course
Vérins de direction	2
Angle de braquage max.	2x38 degré
Débattement du pont arrière	± 7 degré

Valeurs des caractéristiques du bruit

Niveau de puissance acoustique moyen LwA (cabine)	85,7 dB (A)
Niveau de puissance acoustique garanti LwA (cabine)	87 dB (A)
Niveau de pression acoustique déclaré LpA (cabine)	73 dB (A)

Les illustrations, équipements et caractéristiques indiqués peuvent être différents du programme de livraison applicable à votre pays. Dans certains cas, des équipements spéciaux soumis à un supplément sont représentés sur les illustrations. Sous réserve de modifications.

Copyright © 2026 Wacker Neuson SE | www.wackerneuson.com

Dimensions

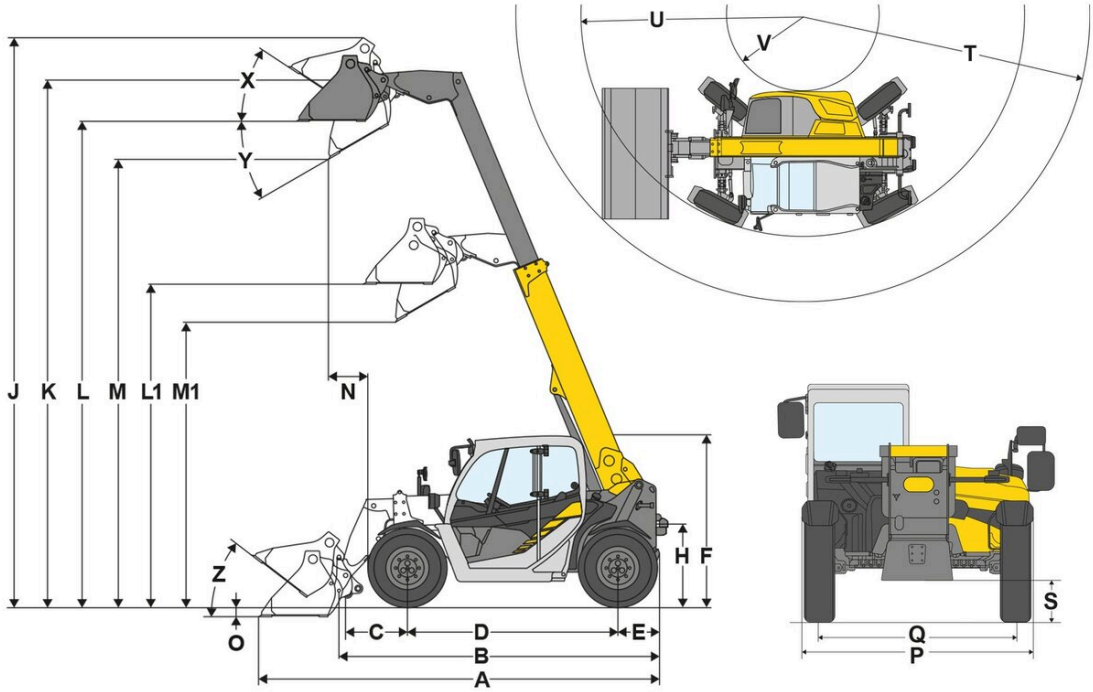

A	Longueur totale	3.944 mm
B	Longueur totale sans godet	2.991 mm
C	Axe du godet (jusqu'au centre de l'axe)	450 mm
D	Empattement	1.922 mm
E	Déport arrière	427 mm
F	Hauteur avec cabine	1.995 mm
H	Hauteur siège conducteur	978 mm
J	Hauteur de travail totale	5.280 mm
K	Axe du godet (hauteur de levage max.)	4.537 mm
L1	Hauteur de franchissement bras télescopique rentré	2.949 mm
L	Hauteur de franchissement bras télescopique sorti	4.163 mm
M1	Hauteur de déversement bras télescopique rentré	2.415 mm
M	Hauteur de déversement bras télescopique sorti	3.630 mm
N	Portée (à M)	557 mm
O	Profondeur de décapage	96 mm
P	Largeur totale	1.564 mm
Q	Largeur des chenilles	1.235 mm
S	Garde au sol	294 mm
T	Rayon maximal	3.506 mm
U	Rayon au bord extérieur	2.695 mm
V	Rayon intérieur	951 mm
X	Angle de rappel à la hauteur de levage max.	52 °
Y	Angle de déversement	31 °
Z	Angle de rappel au sol	44 °

Les illustrations, équipements et caractéristiques indiqués peuvent être différents du programme de livraison applicable à votre pays. Dans certains cas, des équipements spéciaux soumis à un supplément sont représentés sur les illustrations. Sous réserve de modifications.

Copyright © 2026 Wacker Neuson SE | www.wackerneuson.com