DW30

Колесные думперы

Надежное управление, комфортная транспортировка.

Модель DW30 отличается оптимальным сочетанием высоких стандартов качества и комплексного оснащения для многочисленных возможностей использования. Будь то кабина или защитная дуга, ковшовая платформа для бетона или поворотная самосвальная платформа – индивидуальная адаптация с завода для любого применения делает эту машину настоящим универсалом для любой стройплощадки. Одновременно с этим полезная нагрузка 3 т и компактные размеры обеспечивают эффективное использование также в труднодоступных зонах. Для точного размещения материала при бетонных работах опциональная ковшовая платформа для бетона оснащается пластиной для укладки. Модель DW30 как в стандартном исполнении, так и во всех других доступных вариантах отличается очень хорошим защитным оснащением.

Преимущества

- Система контроля ковшовой платформы
- Контроль угла наклона
- Контроль ремня безопасности с деблокировкой пуска
- Гидростатический полный привод
- Ковшовая платформа для бетона

Технические характеристики

Гидравлика

Рабочее давление гидравлики	150,0 бар
Гидравлический насос	Шестеренчатый насос
Производительность	23,0 л/мин

механические рабочие характеристики

Скорость движения	20,0 км/ч

механические данные

Длина	3.906,0 мм
Ширина	1.730,0 мм
Высота	2.799,0 мм
Полезная нагрузка	3.000,0 кг
Ковшовая платформа	Поворотная самосвальная платформа
Объем платформы, нагруженной вровень с краями	1.280,0 л
Объем ковшовой платформы, нагруженной с горкой	1.750,0 л
Вместимость ковшовой платформы по воде	990,0 л
Угол качания, макс.	12,0 °
рабочий вес (мин.-макс.)	2.048,0 - 2.506,0 кг

Двигатель внутреннего сгорания

Охлаждение	Водяное охлаждение
Тип двигателя	Дизельный двигатель
Цилиндры	3,0
Рабочий объем	1.116,0 см3
Угол наклона, макс.	25,0 °
Тип топлива	HVO EN15940
Номинальная мощность	18,9 кВт
Номинальное число оборотов	3.000,0 1/мин
Предельные значения выброса ОГ	Stage V EC
Стартерный аккумулятор, напряжение	12,0 В
Производитель двигателя	Yanmar
Обозначение двигателя	3TNV76-UDWN

Данные по экологии

Уровень звуковой мощности LwA, гарантированный	101,0 дБ (A)

Ходовая часть

Радиус поворота	3.980,0 мм

Приведенные иллюстрации, оснащение и данные могут отличаться от действующей программы поставок в вашей стране. Может быть показано специальное оснащение, за которое взимается дополнительная плата. Права на внесение изменений сохранены.

Copyright © 2026 Wacker Neuson SE | www.wackerneuson.com

Угол изгиба	36,0 °
Привод ходовой части	Двигатель с наклонным диском
Гидравлический насос	Шестеренчатый насос
Рабочее давление гидравлики	450,0 бар
Производительность	66,0 л/мин
Шины	11.5/80-15,3 14PR 126 A8

Транспортировка и хранение

Транспортировочный вес	2.142,0 кг

Приведенные иллюстрации, оснащение и данные могут отличаться от действующей программы поставок в вашей стране. Может быть показано специальное оснащение, за которое взимается дополнительная плата. Права на внесение изменений сохранены.

Copyright © 2026 Wacker Neuson SE | www.wackerneuson.com

Доступные двигатели

36 kW Дизельный двигатель **(Stage 5)**

Охлаждение	Водяное охлаждение
Тип двигателя	Дизельный двигатель
Цилиндры	3
Рабочий объем	1.663 см3
Номинальная мощность	36 кВт
Номинальное число оборотов	2.800 1/мин
Предельные значения выброса ОГ	Stage V EC
Стартерный аккумулятор, напряжение	12 µg/l
Производитель двигателя	Perkins
Обозначение двигателя	403J-E17T
Ход	100 mlai
Отверстие	84 mlai

18,9 kW Дизельный двигатель **(Stage 5)**

Охлаждение	Водяное охлаждение
Тип двигателя	Дизельный двигатель
Цилиндры	3
Рабочий объем	1.116 см3
Номинальная мощность	18,9 кВт
Номинальное число оборотов	3.000 1/мин
Предельные значения выброса ОГ	Stage V EC
Стартерный аккумулятор, напряжение	12 µg/l
Производитель двигателя	Yanmar
Обозначение двигателя	3TNV76-UDWN2
Ход	82 mlai
Отверстие	76 mlai

Приведенные иллюстрации, оснащение и данные могут отличаться от действующей программы поставок в вашей стране. Может быть показано специальное оснащение, за которое взимается дополнительная плата. Права на внесение изменений сохранены.

Copyright © 2026 Wacker Neuson SE | www.wackerneuson.com

Размеры

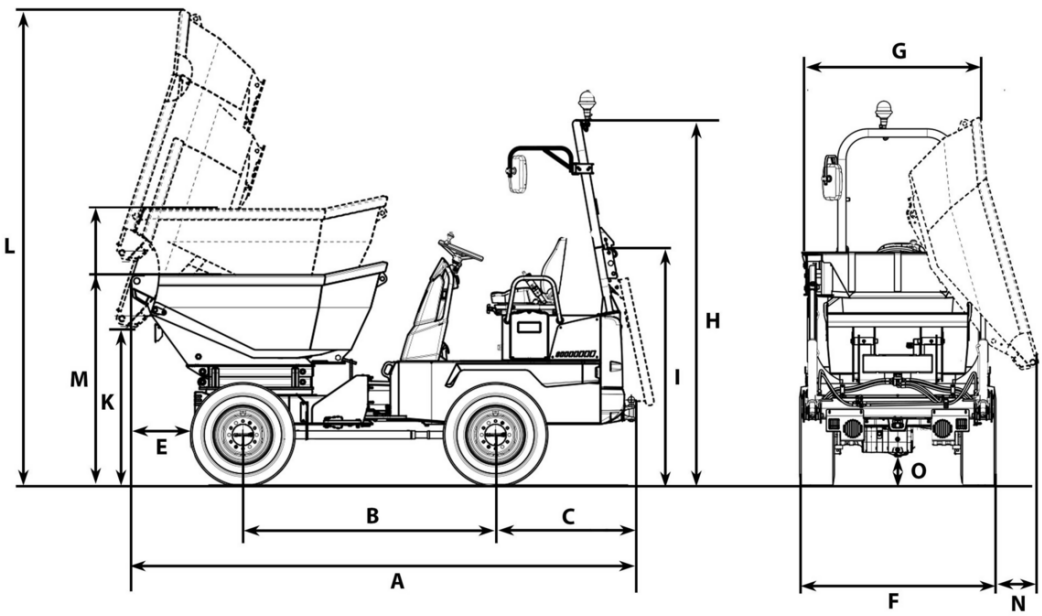

		Поворотная самосвальная платформа	Высокий шарнирный наконечник	Ковшовая платформа для бетона
A	Общая длина	3.904 mm	4.156 mm	4.890 mm
B	Колесная база	1.945 mm	2.090 mm	2.090 mm
C	Выступ задней части	1.039 mm	1.072 mm	1.156 mm
E	Радиус разгрузки	482 mm	492 mm	1.212 mm
F	Ширина транспортного средства	1.730 mm	1.780 mm	1.780 mm
G	Ширина ковшовой платформы	1.730 mm	1.730 mm	1.740 mm
H	Высота, ROPS	2.778 mm	2.860 mm	2.860 mm
I	Высота, ROPS в сложенном состоянии	1.913 mm	1.945 mm	1.945 mm
J	Высота с кабиной	2.669 mm	2.669 mm	2.669 mm
K	Высота разгрузки макс.	994 mm	1.268 mm	363 mm
L	Высота ковшовой платформы в опрокинутом состоянии	3.082 mm	3.915 mm	3.040 mm
M	Высота ковшовой платформы	1.475 mm	1.639 mm	1.698 mm
	Высота ковшовой платформы в опрокинутом состоянии, высокоотвальная поворотная ковшовая платформа поднята		2.212 mm	
N	Радиус разгрузки в сторону		162 mm	700 mm

Приведенные иллюстрации, оснащение и данные могут отличаться от действующей программы поставок в вашей стране. Может быть показано специальное оснащение, за которое взимается дополнительная плата. Права на внесение изменений сохранены.

Copyright © 2026 Wacker Neuson SE | www.wackerneuson.com