5080

Pale gommate

Dati tecnici

Dati del motore standard

Produttore del motore	Perkins
Modello di motore	904J-E36TA
Cilindri	4
Potenza motore	100 kW
Potenza motore	136 CV
al numero di giri max.	2.200 giri/min
Cilindrata	3.621 cm³
Tipo di refrigerante	acqua
Normativa gas di scarico	V
Post-trattamento dei gas di scarico	DOC/DPF/SCR

Impianto elettrico

Tensione d'esercizio	12 V
Batteria	135 Ah
Dinamo	85 A

Peso

Peso d'esercizio	7.000 kg
Carico di ribaltamento con benna - macchina in posizione diritta, braccio orizzontale	4.762 kg
Carico di ribaltamento con benna - macchina in posizione articolata, braccio orizzontale	3.926 kg
Carico di ribaltamento con forca per pallet - macchina in posizione diritta, braccio orizzontale	4.254 kg
Carico di ribaltamento con forca per pallet - macchina in posizione articolata, braccio orizzontale	3.559 kg

Cabina di guida

Cabina di guida	Cabina

Quantità riempimento

Capacità serbatoio carburante	105 l
Capacità del serbatoio olio idraulico	95 l
Capacità del serbatoio soluzione di urea	19 l

Trazione

Tipo di trazione	Idrostatica
Trazione	Albero cardanico
Marce	2
Asse	PA 1422/2
Velocità di marcia standard	0-20 km/h
Velocità di marcia opzione 1	0-30 km/h
Velocità di marcia opzione 2	0-40 km/h
Freno a mano	Freno a disco (combinato con freno di stazionamento)
Freno di stazionamento	Freno di servizio e freno di stazionamento nella trasmissione agente su tutte e 4 le ruote
Blocco differenziale	100% assale anteriore + assale posteriore

Sistema idraulico

Pressione di esercizio idraulica di guida (max.)	455 bar
Portata idraulica di lavoro (max.)	100 (115-150) l/min
Pressione di esercizio idraulica di lavoro (max.)	210 bar

Cinematica

Tipo della cinematica	Z
Cilindri di sollevamento	2
Cilindri di ribaltamento	1
Sistema di cambio rapido	idraulico

Sterzo

Tipo di sterzo	Giunto articolato idraulico
Cilindro sterzante	2
Angolo di oscillazione	±12 Grado

Valori caratteristici del rumore

Livello di potenza sonora medio LwA (cabina)	101,4 dB(A)
Livello di potenza sonora garantito LwA (cabina)	103 dB(A)
Livello di pressione sonora dichiarato LpA (cabina)	74 dB(A)

Le immagini, le attrezzature e i dati mostrati potrebbero differire dal programma di consegna attuale nel vostro paese. Potrebbe essere mostrato allestimento facoltativo, che è soggetti ad un aumento di prezzo. Con riserva di modifiche.

Copyright © 2025 Weidemann | www.weidemann.de

Altre informazioni

FSD = tetto di protezione del guidatore
DPF = filtro antiparticolato
DOC = catalizzatore di ossidazione diesel
SCR = riduzione catalitica selettiva
Carico di ribaltamento calcolato secondo la norma ISO 14397

Le immagini, le attrezzature e i dati mostrati potrebbero differire dal programma di consegna attuale nel vostro paese. Potrebbe essere mostrato allestimento facoltativo, che è soggetti ad un aumento di prezzo. Con riserva di modifiche.

Copyright © 2025 Weidemann | www.weidemann.de

Dimensioni

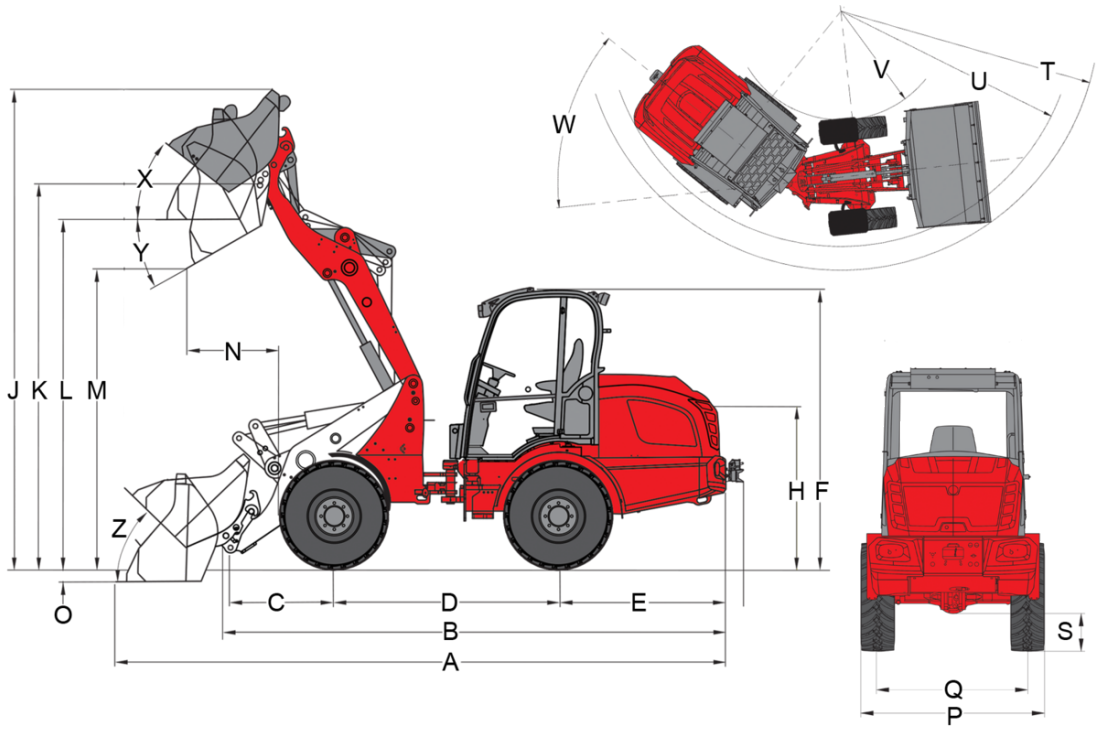

		Cinematica Z (standard)
	Dotazione di serie	550/45-22.5 AS ET0
A	Lunghezza complessiva	5.800 mm
B	Lunghezza complessiva senza benna	4.790 mm
C	Punto di rotazione della benna (al centro dell'assale)	990 mm
D	Passo delle ruote	2.150 mm
E	Sporgenza posteriore	1.580 mm
F	Altezza con tetto di protezione del guidatore (fisso)	
	Altezza con tetto di protezione del guidatore ribaltabile (EPS)	
	Altezza con tetto di protezione del guidatore ribaltabile (EPS), ribaltato	
	Altezza con tetto di protezione del guidatore ribaltabile (EPS Plus), abbassato	
	Altezza con tetto di protezione del guidatore ribaltabile (EPS Plus)	
	Altezza con tetto di protezione del guidatore basso	
	Altezza con tetto di protezione del guidatore alto	
	Altezza con cabina bassa	
	Altezza con cabina alta	
	Altezza con cabina	2.690 mm
H	Altezza della seduta	1.570 mm
J	Altezza operativa totale	4.580 mm
K	Punto di rotazione della benna (altezza di sollevamento max.)	3.690 mm
L	Altezza di carico	3.350 mm
M	Altezza di scarico	2.880 mm
N	Sbraccio (nel caso di M)	850 mm
O	Profondità di scavo	100 mm
P	Larghezza totale	1.984 mm
Q	Larghezza cingolo	1.449 mm
S	Distanza da terra	375 mm
T	Raggio max	4.135 mm
U	Raggio sul bordo esterno	3.683 mm
V	Raggio interno	1.599 mm
W	Angolo di piega	45 °
X	Angolo di rollback con altezza di sollevamento max.	38 °
Y	Angolo di scarico	28 °
Z	Angolo di rollback a terra	46 °

Le immagini, le attrezzature e i dati mostrati potrebbero differire dal programma di consegna attuale nel vostro paese. Potrebbe essere mostrato allestimento facoltativo, che è soggetti ad un aumento di prezzo. Con riserva di modifiche.

Copyright © 2025 Weidemann | www.weidemann.de

Dotazione di serie

Motore

- Perkins 904J-E36TA, 100 kW / 136 CV, fase V

Pneumatici

- 550/45-22.5 AS ET0, profilo AS, larghezza 1990 mm, altezza 2320 mm (incl. riempimento con acqua anteriore)

Sterzo

- Giunto articolato idraulico, angolo di oscillazione ± 12°
- Cilindro sterzante: 2

Trazione & assali

- Asse PA1422/2
- Trazione integrale idrostatica, direzione di marcia selezionabile con joystick
- Freno a mano: Freno a dischi (combinato con freno di stazionamento)
- Freno di esercizio e stazionamento centrale nel sistema di trasmissione agente sulle 4 ruote
- Dispositivo di bloccaggio differenziale 100% elettro-idraulico applicabile all'asse anteriore e posteriore

Sistema idraulico

- 3° circuito di controllo anteriore parallelo e proporzionale sul joystick, radiatore olio idraulico incl. dispositivo di arresto doppio; radiatore dell'olio idraulico
- Posizione flottante per cilindri di sollevamento
- Portata d'olio regolabile tramite Jog-Dial
- Depressurizzazione degli attacchi idraulici sul braccio caricatore

Postazione di guida

- Cabina comfort con riscaldamento e ventilazione, ribaltabile lateralmente, omologata ROPS / FOPS
- Sedile confortevole con cintura di sicurezza completamente molleggiato, regolazione del peso, dello schienale e longitudinale
- Volante regolabile (inclinazione)
- Bracciolo a destra
- Joystick a pilotaggio idraulico con commutatore del senso di marcia e pulsanti per blocco differenziale integrati
- Fari di lavoro 2 anteriori e 2 posteriore
- Contaore d'esercizio
- Indicatore carburante

Altro

- Impianto di illuminazione conforme alla circolazione su strada
- Indicatore di livello della benna
- Gancio di recupero

Sistema di carico

- Weidemann idraulica

EquipCare (Telematic)

- EquipCare 36 mesi (incl. App & Manager)

Opzioni

Postazione di guida

- Griglia di protezione parabrezza
- Vano portaoggetti con portabottiglie (a sinistra accanto a sedile dell'operatore)
- Predisposizione radio DAB+ (antenna, altoparlanti)
- Radio DAB+ completa
- Aria condizionata (altezza +25 mm)
- Presa cabina 230 V (potenza attacco max. 2.000 W), (funzionamento solo con preriscaldamento del motore collegato alla rete da 230V)

Sedile dell'operatore

- Sedile in stoffa; sedile riscaldato (MSG 85)
- Sedile in stoffa, molleggiato ad aria (MSG 95AL/722)
- Sedile in stoffa, molleggiato ad aria; sedile riscaldato (MSG 95AL/732)

Illuminazione

- Fari di lavoro a LED, 2 anteriori e 2 posteriore

Le immagini, le attrezzature e i dati mostrati potrebbero differire dal programma di consegna attuale nel vostro paese. Potrebbe essere mostrato allestimento facoltativo, che è soggetti ad un aumento di prezzo. Con riserva di modifiche.

Copyright © 2025 Weidemann | www.weidemann.de

- Lampeggiante (giallo), Osservare le normative nazionali!

Equipaggiamento conforme alla norma StVZO (regolamento sull'ammissione alla circolazione stradale)

- Omologazione singola < 25 km/h
- Omologazione singola > 25 km/h
- Porta targa

Motore

- Acceleratore manuale
- Preriscaldamento del motore (acqua di raffreddamento) + preriscaldamento olio idraulico 230 V

Trazione & assali

- 30 km/h (aumento della velocità)
- 40 km/h (aumento della velocità)
- Inching manuale (marcia lenta)
- Filtro anteriore (montato sul parafango)

Pneumatici

- 400/70-20 AS ET0 AS504, profilo AS, larghezza 1840 mm
- 400/70-20 AS ET-50 AS504, profilo AS, larghezza 1930 mm
- 500/45-20 AS ET0, profilo AS, larghezza 1920 mm
- 550/45-22.5 AS ET-50, profilo AS, larghezza 2080 mm
- 600/40-22.5 AS ET-50, profilo AS, larghezza 2120 mm
- 405/70 R 18 EM Alliance 608 ET0, profilo EM, larghezza 1815 mm
- 405/70 R 20 EM Alliance 608 ET0, profilo EM, larghezza 1829 mm
- 340/80 R 18 ET0 Alliance Multiuse 550, profilo Multiuse, larghezza 1770 mm
- 400/70 R 20 ET0 Alliance Multiuse 550, profilo Multiuse, larghezza 1830 mm
- 400/70 R 20 ET-60 Alliance Multiuse 550, profilo Multiuse, larghezza 1950 mm
- 400/70 R 20 ET-50 Michelin Bibload, profilo Bibload, larghezza 1944 mm

Sistema di carico

- Ammortizzatore sul braccio di carico
- Valvola anticaduta (valvola di blocco del cilindro di sollevamento e di ribaltamento)

Piastre di cambio rapido

- Euro idraulico
- SkidSteer idraulico
- SMS idraulico
- Kramer idraulico
- Volvo TPV idraulico

Sistema idraulico anteriore

- Ritorno senza pressione anteriore (comprensivo di drenaggio)
- 3° circuito di comando Flow Sharing 100 l/min (Il braccio caricatore può essere utilizzato insieme al 3° circuito di comando)
- 3° circuito di comando Flow Sharing 115 l/min (Il braccio caricatore può essere utilizzato insieme al 3° circuito di comando)
- 4° circuito di comando Flow Sharing 100 l/min (Il braccio caricatore può essere utilizzato insieme al 3° circuito di comando)
- 4° circuito di comando Flow Sharing 115 l/min (Il braccio di carico può essere azionato contemporaneamente)
- High Flow Load-Sensing - Impianto idraulico a doppio effetto 150 l/min (altezza macchina +30 mm!)
- 3° circuito di comando elettrico proporzionale di serie (Il braccio caricatore può essere utilizzato insieme al 3° circuito di comando)
- 4° circuito di comando aggiuntivo elettrico parallelo proporzionale (comando: mediante manopola a destra del joystick)
- Radiatore dell'olio idraulico supplementare

Sistema idraulico posteriore

- Ritorno senza pressione posteriore
- Collegamento idraulico posteriore proporzionale a doppio effetto con valvola di commutazione (l/min come 3° circuito di comando anteriore), (3° circuito di comando anteriore e posteriore), (comando: con interruttore (0 - 1) nella console del joystick + 3° circuito di comando)
- Collegamento idraulico posteriore (63 l/min) a doppio effetto (2 connettori) con valvola di comando separata (comando: con interruttore (1 - 0 - 2) nella console del joystick)
- Due collegamenti idraulici posteriori (63 l / min) a doppio effetto (quattro connettori) con valvola di comando separata (comando: 1 attacco DW con interruttore (1 - 0 - 2), 1 attacco DW con tasto (1 - 0 - 2) (gli attacchi possono essere utilizzati contemporaneamente)

Olio idraulico biologico

- Shell PANOLIN S4 HLP Synth 46 (olio idraulico biologico)

Attacchi elettrici anteriori

- Presa anteriore, a 7 poli per l'illuminazione degli attrezzi anteriori
- Presa elettrica anteriore a 3 poli per funzione doppia (comando: con 2 pulsanti sul joystick; 1° funzione instabile, 2° funzione stabile)

Le immagini, le attrezzature e i dati mostrati potrebbero differire dal programma di consegna attuale nel vostro paese. Potrebbe essere mostrato allestimento facoltativo, che è soggetti ad un aumento di prezzo. Con riserva di modifiche.

Copyright © 2025 Weidemann | www.weidemann.de

- Presa elettrica anteriore a 3 poli per funzione doppia (comando: con 2 pulsanti sul joystick; 1° funzione stabile, 2° funzione instabile)
- Presa elettrica anteriore a 3 poli per funzione doppia (comando: con 2 pulsanti sul joystick; 1° funzione instabile, 2° funzione instabile)
- Presa elettrica anteriore a 3 poli per funzione doppia (comando: con 2 pulsanti sul joystick; 1° funzione stabile, 2° funzione stabile)

Attacchi elettrici posteriori

- Presa anteriore, a 7 poli per l'illuminazione degli attrezzi posteriori
- Presa posteriore 3 poli (comando: con interruttore (1 - 0 - 2) nella console del joystick)

Opzioni di sicurezza

- Segnalatore (acustico) di retromarcia
- Antifurto (Funzionamento con chiave di accensione codificata)
- Tappo serbatoio DEF chiudibile

Altro

- Sezionatore di batteria 2 circuiti di commutazione (separazione della rete di bordo e del generatore mediante 2 corse di commutazione dalla batteria)
- Ingrassatore manuale a leva
- Custodia combinata (triangolo di segnalazione / cassetta di pronto soccorso)
- Cassetta portautensili
- Set di attrezzi
- Protezione albero cardanico
- Impianto di lubrificazione centralizzata completamente automatico

Estensione della garanzia

- Economy 24 mesi (2500 h)
- Economy 36 mesi (3000 h)
- Economy 48 mesi (3500 h)
- Economy 60 mesi (4000 h)
- Premium 24 mesi (3000 h)
- Premium 36 mesi (4000 h)
- Premium 48 mesi (5000 h)
- Premium 60 mesi (6000 h)

Verniciatura speciale

- Vernice speciale RAL monocromatica - al posto di rosso Weidemann
- Vernice speciale RAL in più colori

Dispositivi di rimorchio e salvataggio

- Gancio di traino automatico
- Gancio di traino regolabile in altezza, automatico
- Gancio di traino regolabile in altezza, testa a sfera
- Gancio di traino Hitch

Macchine semoventi da lavoro con gancio di traino

- Gancio di traino automatico

Le immagini, le attrezzature e i dati mostrati potrebbero differire dal programma di consegna attuale nel vostro paese. Potrebbe essere mostrato allestimento facoltativo, che è soggetti ad un aumento di prezzo. Con riserva di modifiche.

Copyright © 2025 Weidemann | www.weidemann.de