

SM100

Çok Amaçlı Paletli Yükleyici

Dar Alanlarda Etkili ve Güçlü

SM100, kapılara, geçitlere ve diğer dar alanlara kolay erişim sağlayan kompakt tasarımıyla çok yönlü, ayakta kullanılan bir çok yönlü paletli yükleyicidir. SM100'ün yüksek kaldırma kapasitesi ve yüksek kova pimi yüksekliği, yüksek kenarlı kamyonlara ve çöp konteynerlerine kolay yükleme yapılmasını sağlar. Paletli yükleyici, çeşitli ataşmanların kullanımıyla, uygulama olanaklarını genişleten çok yönlü bir araç haline gelir.

Öne çıkanlar

- Kompakt tasarım
- Geniş paletler
- Üstün performans
- Gün boyu konfor
- Mükemmel görülebilirlik

Teknik bilgiler

Hidrolik

Debi	49,0 l / dk
Hidrolik hat basınç düşürücü valf	210,0 bar

mekanik güç bilgileri

Zemin basıncı	0,2 bar
Kova koparma kuvveti	13.827,0 kN
Bom koparma kuvveti	13.827,0 N
Yürüyüş hızı	8,4 km/sa

mekanik bilgiler

Kovasız toplam uzunluk	2.141,0 mm
Kovayla uzunluk	2.742,0 mm
Kovasız toplam genişlik	902,0 mm
Yükseklik	1.478,0 mm
Yükseklik Dönüş noktası Ataşman	2.176,0 mm
zeminde maksimum devrilme açısı	25,0 °
Tam kaldırmada kova toplama açısı	92,0 °
Azami rampa yaklaşım açısı	25,0 °
Tam kaldırmada kova yüksekliği	1.595,0 mm
Azami yükseklikte kova boşaltma açısı	42,0 °
Çalışma ağırlığı	1.497,0 kg
Palet genişliği	230,0 mm
En alçak noktanın yerden yüksekliği	198,0 mm
Zemin üzerinde palet uzunluğu	1.093,0 mm
Tam kaldırmada boşaltma erişim mesafesi	557,0 mm

İşletme maddeleri

Yakıt deposu hacmi	64,0 l

Alt takım

Devrilme yükü	1.295,0 kg
%50 devrilme yükünde Nominal Çalışma Kapsitesi	647,0 kg
%35 devrilme yükünde Nominal Çalışma Kapsitesi	453,0 kg

Gösterilen resimler, ekipman ve veriler, ülkenizdeki mevcut teslimat programından farklı olabilir. Ek ücrete tabi olan isteğe bağlı ekstralar gösterilebilir. Değişiklik yapma hakkı saklıdır.

Copyright © 2026 Wacker Neuson SE | www.wackerneuson.com

Boyutlar

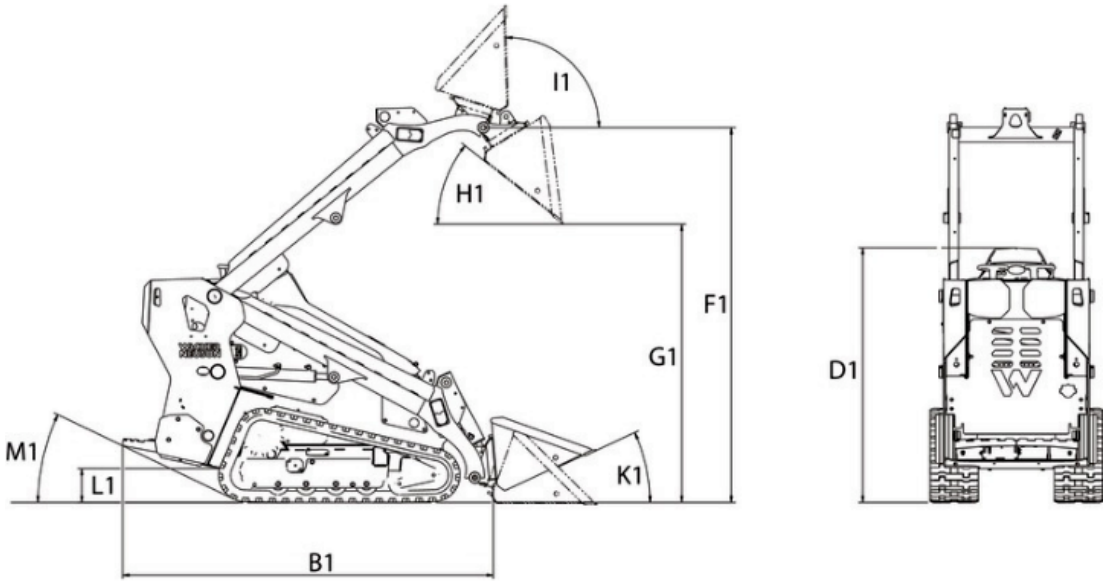

B1	Kova hariç toplam uzunluk	2.153,6 mm
D1	Toplam yükseklik	1.478 mm
F1	Kova pim yüksekliği	2.175 mm
G1	Boşaltma yüksekliği maks.	1.615,1 mm
H1	Devirme açısı	38,2 °
I1	Maks. piston açma mesafesinde kova geri çekme	92 °
K1	Zemin seviyesinde kova geri çekme	25 °
L1	Yerden yükseklik	196,9 mm
M1	Uzaklaşma açısı	25,6 °

Gösterilen resimler, ekipman ve veriler, ülkenizdeki mevcut teslimat programından farklı olabilir. Ek ücrete tabi olan isteğe bağlı ekstralar gösterilebilir. Değişiklik yapma hakkı saklıdır.

Copyright © 2026 Wacker Neuson SE | www.wackerneuson.com