TH625

Телескопические погрузчики

Экономичный и мощный

Модель TH625 представляет собой компактную мощную машину с высотой подъема 6 м и полезной нагрузкой 2,5 т. Телескопический погрузчик TH625 характеризуется следующими особенностями: Комфортная кабина с отличной эргономичностью и круговым обзором, привод ходовой части с электронным управлением и различными режимами движения, прочная телескопическая стрела с наилучшим обзором навесного оборудования, широкий выбор опций и современный дизайн машины. Поперечно расположенный двигатель и оптимизированное расположение компонентов обеспечивают удобный доступ для проведения работ по техническому обслуживанию. Интегрированная система-ассистент для водителя VLS (Vertical Lift System – система вертикального подъема) обеспечивает безопасность и повышает комфорт управления. Модель TH625 объединяет мощность, надежную гидравлику и компактные габариты с продуманной технологией и впечатляющим соотношением «цена-качество».

Преимущества

- Индивидуальная базовая стоимость
- Привод ходовой части с электронным управлением
- Система Flow Sharing
- Система автоматического возврата ковша и функция вибрации
- VLS (система вертикального подъема)

Технические характеристики

Параметры стандартного двигателя

Производитель двигателя	• Perkins
Тип двигателя	404J-E22T
Цилиндры	4
Мощность двигателя	45 кВт
Мощность двигателя	61 л. с.
при макс. числе оборотов	2.400 об/мин
Крутящий момент, макс.	222 Nm
Рабочий объем	2.216 см³
Тип охлаждающей жидкости	• Вода
Норма токсичности ОГ	• V
Дополнительная обработка ОГ	DOC/DPF
Средний уровень звуковой мощности LwA (кабина)	94 дБ(A)
Гарантированный уровень звуковой мощности LwA (кабина)	97 дБ(A)
Заявленный уровень звукового давления LpA (кабина)	70 дБ(A)

Параметры двигателя, опция 1

Производитель двигателя	• Perkins
Тип двигателя	404J-E22TA
Цилиндры	4
Мощность двигателя	55 кВт
Мощность двигателя	75 л. с.
при макс. числе оборотов	2.400 об/мин
Крутящий момент, макс.	270 Nm
Рабочий объем	2.216 см³
Тип охлаждающей жидкости	• Вода/наддувочный воздух
Дополнительная обработка ОГ	DOC/DPF
Средний уровень звуковой мощности LwA (кабина)	95,6 дБ(A)
Гарантированный уровень звуковой мощности LwA (кабина)	97 дБ(A)
Заявленный уровень звукового давления LpA (кабина)	71 дБ(A)

Приведенные иллюстрации, оснащение и данные могут отличаться от действующей программы поставок в вашей стране. Может быть показано специальное оснащение, за которое взимается дополнительная плата. Права на внесение изменений сохранены.

Copyright © 2026 Wacker Neuson SE | www.wackerneuson.com

Электрооборудование

Рабочее напряжение	12 В
Аккумулятор	77 А·ч
генератор	120 А

Значения веса

Полезная нагрузка (макс.)	2.500 кг
Рабочий вес	4.650 кг

Кабина водителя

Кабина водителя	Кабина

Объемы заправки

Объем топливного бака	95 л
Объем бака для гидравлического масла	29 л

Привод

Тип привода	С электронным регулированием
привод ходовой части	Гидростатический через раздаточную коробку и карданный вал
Ступени переключения скорости	2
ось	PAL 1660
Скорость движения, стандартная	0-20 км/ч
Скорость движения, опция 1	0-25 км/ч
Скорость движения, опция 2	0-35 км/ч
Рабочий тормоз	дисковый тормоз на переднем мосту, действующий посредством карданного вала на задний мост
Стояночный тормоз	дисковый тормоз – активация посредством рычага ручного тормоза на переднем мосту, посредством карданного вала действует на задний мост
Блокировка дифференциала	100 %, передний мост + задний мост

Гидравлическая установка

Ходовая гидравлика, рабочее давление (макс.)	470 бар
Рабочая гидравлика, производительность (макс.)	75 л/мин
Рабочая гидравлика, рабочее давление (макс.)	250 бар

Кинематика

Подъемный цилиндр	1
Опрокидывающий цилиндр	1
Система быстрой замены	Механическая (гидравлическая)

Рулевое управление

Вид управления	Гидравлическая полноприводная система управления с синхронизацией конечных положений
Цилиндр рулевого привода	2
Угол поворота колес, макс.	2x38 градус
Угол качения задней оси	± 8 градус

Прочая информация

СФ = сажевый фильтр
ДКО = дизельный катализатор окисления
SCR = избирательная каталитическая нейтрализация

Приведенные иллюстрации, оснащение и данные могут отличаться от действующей программы поставок в вашей стране. Может быть показано специальное оснащение, за которое взимается дополнительная плата. Права на внесение изменений сохранены.

Copyright © 2026 Wacker Neuson SE | www.wackerneuson.com

Размеры

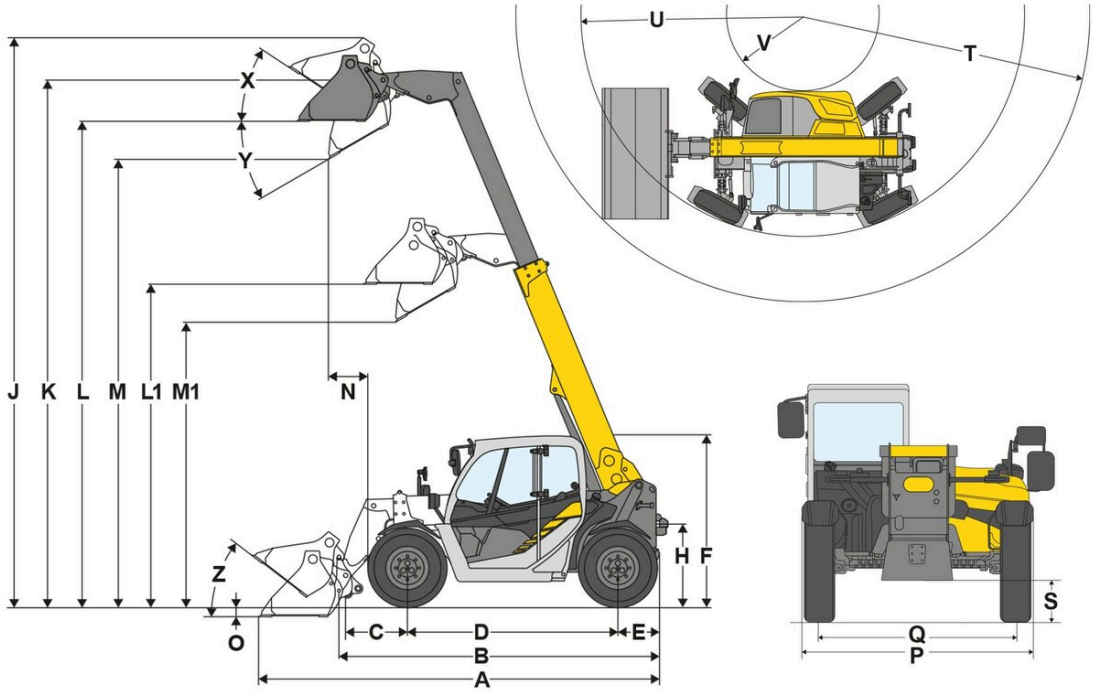

A	Общая длина	4.665 mm
B	Общая длина без ковша	3.887 mm
C	Точка поворота ковша (до середины моста)	720 mm
D	Колесная база	2.449 mm
E	Выступ задней части	487 mm
F	Высота с кабиной	1.995 mm
H	Высота сиденья	957 mm
J	Общая рабочая высота	6.618 mm
K	Точка поворота ковша (макс. высота хода)	6.123 mm
L1	Высота перегрузки, телескопическая стрела задвинута	3.747 mm
L	Высота перегрузки, телескопическая стрела выдвинута	5.642 mm
M1	Высота разгрузки, телескопическая стрела в задвинутом положении	3.307 mm
M	Высота разгрузки, телескопическая стрела в выдвинутом положении	5.201 mm
N	Рабочий диапазон (при M)	454 mm
O	Глубина копания	121 mm
P	Общая ширина	1.900 mm
Q	Ширина гусеничного звена	1.660 mm
S	Дорожный просвет	285 mm
T	Радиус максимальный	4.337 mm
U	Радиус у внешнего края	3.347 mm
V	Внутренний радиус	1.161 mm
X	Угол заднего крена при макс. высоте подъема	34 °
Y	Угол разгрузки	30 °
Z	Угол заднего крена на грунте	38 °

Приведенные иллюстрации, оснащение и данные могут отличаться от действующей программы поставок в вашей стране. Может быть показано специальное оснащение, за которое взимается дополнительная плата. Права на внесение изменений сохранены.

Copyright © 2026 Wacker Neuson SE | www.wackerneuson.com