

SM100

Lánctalpas közmű-rakodógép

Zárt terekben is hatékony és erőteljes

Az SM100 egy sokoldalú, álló közüzemi lánctalpas rakodógép, amely kompakt kialakítással rendelkezik, így könnyen hozzáférhet vele az ajtókhoz, kapukhoz és más szűk helyekhez. Az SM100 erős emelőereje és nagy kanál forgásponjta lehetővé teszi a magas oldalú teherautókba és konténerekbe való könnyű berakodást. A különböző tartozékok használatával a lánctalpas rakodógép egy multifunkciós szerszámmá válik, amely kiterjeszti az alkalmazási lehetőségek számát.

Fő jellemzők

- Kompakt kialakítás
- Széles nyomvonal
- Prémium teljesítmény
- Egész napos kényelem
- Kiváló láthatóság

Műszaki adatok

Hidraulika

Szállított mennyiség	49,0 l/min
Segédnyomás	210,0 bar

mechanikai Teljesítményadatok

talajnyomás	0,2 bar
Kitörési erő - Kanál	13.827,0 kN
Kitörési erő Gémszerkezet	13.827,0 N
Haladási sebesség	8,4 km/h

mechanikai Adatok

Teljes hosszúság kanál nélkül	2.141,0 mm
Teljes hosszúság kanállal	2.742,0 mm
Teljes szélesség kanál nélkül	902,0 mm
Magasság	1.478,0 mm
Magasság forgáspont szerelvény	2.176,0 mm
maximális billenési szög a talajon	25,0 °
Kanál visszagörgetése maximális magasság esetén	92,0 °
Rámpaszög max.	25,0 °
Kanál magassága maximális magasság esetén	1.595,0 mm
Kanál szöge maximális magasság esetén	42,0 °
Üzemi tömeg	1.497,0 kg
Nyomtáv	230,0 mm
Gépmagasság vezetőkengyel nélkül	198,0 mm
Lánchossz a talajon	1.093,0 mm
Billentés hatótávolsága maximális emelési magasságnál	557,0 mm

Üzemanyagok

Üzemanyagtartály térfogata	64,0 l

Hajtómű

Billenési teherbírás	1.295,0 kg
Névleges üzemi kapacitás 50%-os billenési terhelésnél	647,0 kg
Névleges üzemi kapacitás 35%-os billenési terhelésnél	453,0 kg

A bemutatott illusztrációk, berendezések és adatok eltérhetnek az Ön országában érvényes szállítási programtól. A feltüntetett opcionális extrák felárral járhatnak. A változtatás jogát fenntartjuk.

Copyright © 2026 Wacker Neuson SE | www.wackerneuson.com

Méretek

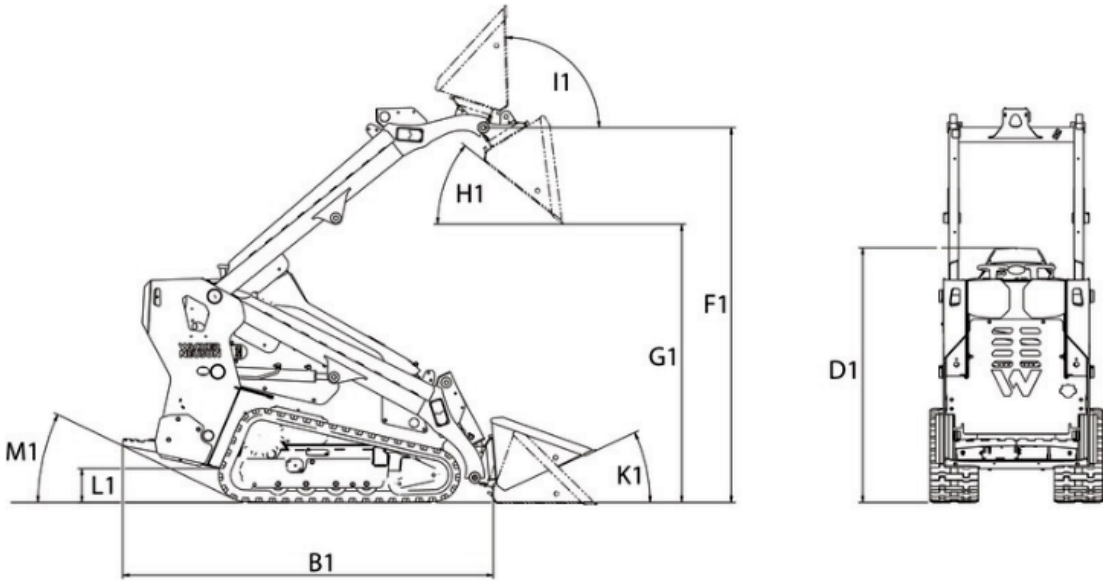

B1	Teljes hosszúság kanál nélkül	2.153,6 mm
D1	Teljes magasság	1.478 mm
F1	Kanál forráspont	2.175 mm
G1	Max. ömlesztett magasság	1.615,1 mm
H1	Kiürítési szög	38,2 °
I1	Kanál visszafordulás max. löketmagasságnál	92 °
K1	Kanál visszafordulás talajszinten	25 °
L1	Szabad hasmagasság	196,9 mm
M1	Indulási szög	25,6 °

A bemutatott illusztrációk, berendezések és adatok eltérhetnek az Ön országában érvényes szállítási programtól. A feltüntetett opcionális extrák felárral járhatnak. A változtatás jogát fenntartjuk.

Copyright © 2026 Wacker Neuson SE | www.wackerneuson.com