

1140
Hoftrac

Ficha técnica

Sistema eléctrico

Tensión de servicio	12 V
Batería	77 Ah
Generador	40 A

Pesos

Peso de servicio	1.560 - 1.740 kg
Fuerza de excavación (máx.)	1.462 daN
Fuerza de elevación (máx.)	1.653 daN
Carga de volteo con cuchara - máquina recta, tijera de elevación horizontal	730 - 900 kg
Carga de volteo con cuchara - máquina articulada, tijera de elevación horizontal	550 - 680 kg
Carga de volteo con cuchara; máquina recta, tijera de elevación en la posición inferior	1.330 - 1.600 kg
Carga de volteo con cuchara; máquina articulada, tijera de elevación en la posición inferior	1.010 - 1.220 kg
Carga de volteo con horquilla para palés - máquina recta, tijera de elevación horizontal	540 - 670 kg
Carga de volteo con horquilla para palés - máquina articulada, tijera de elevación horizontal	400 - 500 kg
Carga de vuelco con horquilla para palés; máquina recta, posición de transporte	780 - 950 kg
Carga de vuelco con horquilla para palés; máquina articulada, posición de transporte	580 - 710 kg

Cabina del conductor

Cabina del conductor	FSD (eps)

Volúmenes

Capacidad del depósito de combustible	21 l
Capacidad del depósito de aceite hidráulico	18 l

Accionamiento

Tipo de accionamiento	hidráulica (hidrostática)
Transmisión	Motor hidráulico
Velocidades de marcha	1
Eje	K75
Velocidad de desplazamiento estándar	0-10 km/h
Velocidad de desplazamiento opción 1	0-13 km/h
Freno de servicio	Freno de tambor en la transmisión
Freno de estacionamiento	Freno de servicio y de estacionamiento en el conjunto de accionamiento

Sistema hidráulico

Presión de trabajo de la hidráulica de marcha (máx.)	215 (305) bar
Caudal de la hidráulica de trabajo (máx.)	30,8 l/min.
Presión de trabajo de la hidráulica de trabajo (máx.)	205 bar

Cinemática

Tipo de cinemática	P
Cilindro elevador	2
Cilindro de volteo	1
Sistema de cambio rápido	mecánico (hidráulico)

Dirección

Tipo de dirección	Unión articulada pendular hidráulica
Cilindro de dirección	1
Ángulo de oscilación	± 12 grado

Valores característicos del ruido

Nivel de potencia acústica medio LwA (techo de protección para el operador)	99,6 dB(A)
Nivel de potencia acústica garantizado LwA (techo de protección para el operador)	101 dB(A)

Las imágenes, el equipamiento y los datos que se muestran pueden diferir de la gama de productos actualmente disponible en su país. Puede que en determinadas circunstancias se muestren equipamientos opcionales sujetos a un recargo en el precio. Se reserva el derecho a realizar cualquier modificación.

Copyright © 2026 Weidemann | www.weidemann.de

Nivel de presión acústica indicado LpA (techo de protección para el operador)	86 dB(A)

Datos del motor estándar

Fabricante del motor	Perkins
Modelo de motor	403 J-11
No. de cilindros	3
Potencia del motor	18,4 kW
Potencia del motor	25 CV
Con número de revoluciones máx.	2.800 rpm
Cilindrada	1.131 cm^3
Tipo de refrigerante	agua
Norma sobre emisiones	V
Postratamiento de gases de escape	-

Las imágenes, el equipamiento y los datos que se muestran pueden diferir de la gama de productos actualmente disponible en su país. Puede que en determinadas circunstancias se muestren equipamientos opcionales sujetos a un recargo en el precio. Se reserva el derecho a realizar cualquier modificación.

Copyright © 2026 Weidemann | www.weidemann.de

Dimensiones

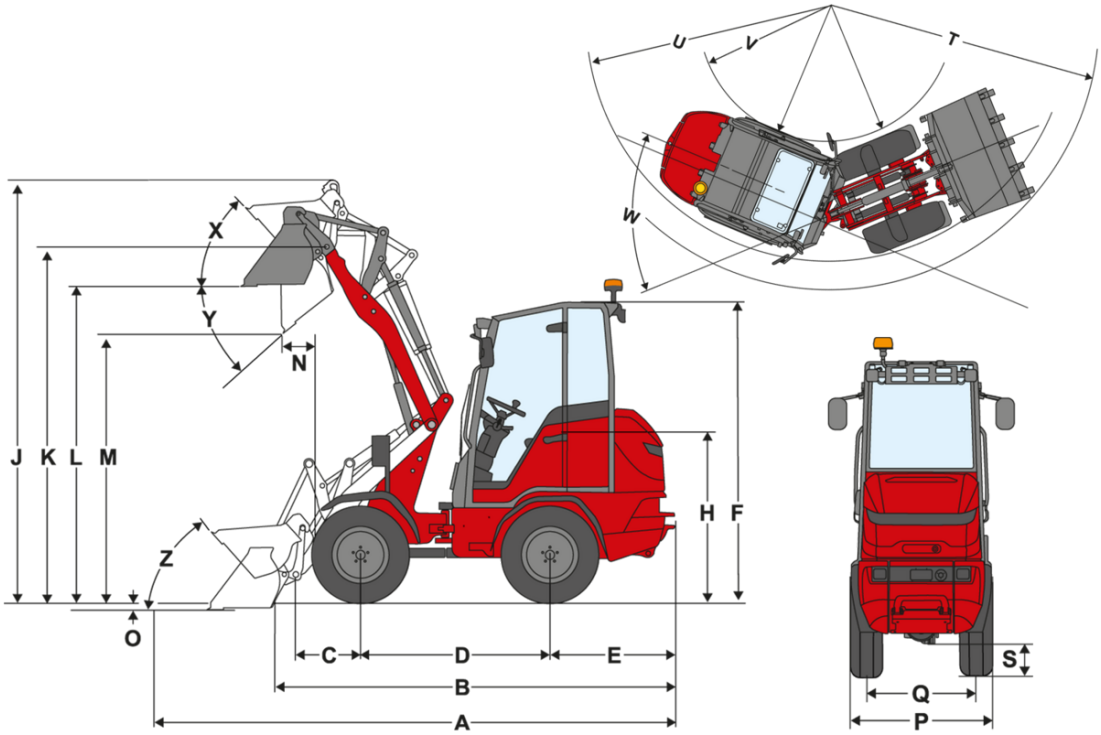

Cinemática en P (estándar)

A	Longitud total	3.706 mm
B	Longitud total sin cuchara	2.733 mm
C	Punto de giro de cuchara (hasta el centro del eje)	496 mm
D	Distancia entre ruedas	1.345 mm
E	Saliente posterior	779 mm
F	Altura con techo de protección para el operador fijo	2.124 mm
	Altura con techo de protección para el operador abatible (eps)	2.227 mm
F	Altura con techo de protección para el operador abatible, plegado (eps)	1.937 mm
H	Altura del asiento	1.142 mm
J	Altura de trabajo total	3.415 mm
K	Punto de giro de cuchara (altura de elevación máxima)	2.734 mm
L	Altura útil de descarga	2.405 mm
M	Altura de descarga	1.807 mm
N	Alcance (con M)	550 mm
O	Profundidad de excavación	113 mm
P	Anchura total	850 mm
Q	Anchura de la oruga	660 mm
T	Radio máximo	2.140 mm
U	Radio de giro borde exterior	1.570 mm
V	Radio interno	600 mm
W	Ángulo unión articulada	55 °
X	Ángulo de retroceso con altura de elevación máxima	50 °
Y	Ángulo de vaciado	39 °
Z	Ángulo de retroceso en el suelo	48 °

Las imágenes, el equipamiento y los datos que se muestran pueden diferir de la gama de productos actualmente disponible en su país. Puede que en determinadas circunstancias se muestren equipamientos opcionales sujetos a un recargo en el precio. Se reserva el derecho a realizar cualquier modificación.

Copyright © 2026 Weidemann | www.weidemann.de

Equipamiento de serie

Motor

- Perkins 403 J-11, 18,4 kW / 25 PS, fase V UE

Neumáticos

- 7.00 - 12 BKT AS 504 ET40, perfil AS, anchura 850 mm (con llantas volteables, giradas 1010 mm)

Sistema de conducción

- Unión articulada pendular hidráulica; ±12° de ángulo pendular
- Cilindro de dirección: 1

Accionamiento

- Eje: K75
- Accionamiento: Tracción a las cuatro ruedas hidráulica mediante motores de aceite; dirección de la marcha seleccionable mediante pedal
- 10 km/h
- Niveles de traslación: 2 (marcha rápida hidráulica)
- Freno de servicio: freno de tambor en la transmisión con acción en el eje trasero.
- Freno de estacionamiento: Freno de servicio y estacionamiento central en el conjunto de accionamiento con efecto en las 4 ruedas

Hidráulica

- Palanca de control mecánico
- 3.er circuito de control frontal por palanca

Puesto del operador

- Techo protector con sistema de retención certificado según ROPS/FOPS
- Contador de horas de servicio
- Indicador de combustible

Asiento del operador

- Cómodo asiento con cinturón de seguridad y suspensión total; puede ajustarse el peso, el respaldo y longitudinalmente

Sistema de carga

- Equipo de carga LS945
- Sistema de acople rápido (Weidemann) mecánico
- Cinemática: P
- Cilindro elevador: 2
- Cilindro de volteo: 1
- Posición de flotación para los cilindros de elevación y de volteo

Iluminación

- Luces de trabajo LED Basic (1000 lm) en el techo, 2 delante, 1 detrás

Opciones

Puesto del operador

- Techo protector eps probado y abatible según ROPS/FOPS (luz de trabajo: 1 delante en el brazo de carga y 1 detrás)
- Parabrisas y luna posterior
- Parabrisas y luna posterior con limpiaparabrisas delantero
- Columna de dirección regulable (inclinación)

Asiento del operador

- Asiento; cuero artificial; calefactable (MSG20)
- Asiento; tela (MSG20)
- Asiento; tela; calefactable (MSG20)

Iluminación

- Iluminación según StVZO
- Luz de trabajo LED Basic (1000 lm) 1 adicional en el equipo de carga
- Baliza giratoria (amarilla), ¡deben respetarse las disposiciones nacionales!
- Baliza giratoria (amarilla) con pie magnético, ¡deben respetarse las disposiciones nacionales!

Las imágenes, el equipamiento y los datos que se muestran pueden diferir de la gama de productos actualmente disponible en su país. Puede que en determinadas circunstancias se muestren equipamientos opcionales sujetos a un recargo en el precio. Se reserva el derecho a realizar cualquier modificación.

Copyright © 2026 Weidemann | www.weidemann.de

Equipamiento homologado para circulación en carretera (StVZO)

- Certificado individual de aptitud técnica < 25 km/h
- Portamatrículas

Motor

- Precalentamiento del motor (agua de refrigeración) a 230 V

Accionamiento & Ejes

- Eje K75, tracción a las cuatro ruedas hidrostática, 13 km/h (transmisión automática a través del motor de aceite en los ejes)

Neumáticos

- 26.0x12.00-12 BKT TR 315 ET0, perfil AS, anchura 1080 mm
- Neumáticos dobles 7.00-12 BKT AS 504 delante, perfil AS, anchura 1390 mm
- 27x 8.50-15 BKT SkidPower HD ET30, perfil EM, anchura 940 mm, girada 1040 mm
- 27x10.50-15 BKT SkidPower HD ET-5, perfil EM, anchura 1000 mm
- 26.0x12.00-12 BKT LG 306 ET0, perfil RP, anchura 1080 mm
- Giradas
- Elevación del chasis (+30 mm)
- Extensión ancho de rodadura (+2x 15 mm)

Placas de enganche rápido

- Weidemann hidráulica
- Weidemann HV/HT - C - ECS
- Hidráulico Euro (hidráulico - ISO23206 EURO HV)
- Hidráulica para cargadora compacta
- SMS HV (hidráulico)

Hidráulica delantera

- Retorno despresurizado delantero
- 3.er circuito de control de confort, con bloqueo simple en la palanca del 3.er circuito de control (manejo: mediante pulsador en el joystick + plegado y extensión)
- 4.º circuito de control de confort, con bloqueo simple en la palanca del 3.er circuito de control (manejo: mediante pulsador en el joystick + plegado y extensión), (el 3.er circuito de control delantero no se puede accionar a la vez)
- Bloqueo simple en la palanca para el 3.er circuito de control
- Bloqueo doble en la palanca para el 3.er circuito de control
- Válvula de frenado en descenso (protección ante la rotura de conductos de los cilindros de elevación y volteo)

Hidráulica trasera

- 1 conexión hidráulica trasera de efecto simple (un acoplamiento SVK tamaño 3), (el equipo de carga o el 3.er circuito de control delantero no se pueden accionar a la vez)

Aceite hidráulico biodegradable

- Shell PANOLIN S4 HLP Synth 46 (aceite hidráulico biodegradable)

Conexiones eléctricas delanteras

- Conector delantero de 3 polos para función simple (modo de operación: mediante interruptor [0 - 1] en la columna de dirección)
- Conector delantero de 3 polos para funcionamiento doble (modo de operación: mediante interruptor [1 - 0 - 2] en la columna de dirección)

Desconectador de batería:

- desconectador de batería situado en el exterior

Peso adicional

- Peso de lastre de montaje trasero (96 kg)

Opciones de seguridad

- Alarma de marcha de retroceso (acústica)
- Tapa de combustible roscable con cerradura

Las imágenes, el equipamiento y los datos que se muestran pueden diferir de la gama de productos actualmente disponible en su país. Puede que en determinadas circunstancias se muestren equipamientos opcionales sujetos a un recargo en el precio. Se reserva el derecho a realizar cualquier modificación.

Copyright © 2026 Weidemann | www.weidemann.de

Otros

- Prensa de grasa manual
- Caja combinada (para bolsa combinada)
- Bolsa combinada (triángulo de señalización / botiquín)
- Indicador de la posición del cucharón
- Caja de herramientas
- Juego de herramientas
- Sistema de lubricación central completamente automático

Ampliación de garantía

- Economy 24 meses (2.500 h)
- Economy 36 meses (3000 h)
- Economy 48 meses (3500 h)
- Economy 60 meses (4000 h)
- Premium 24 meses (3.000 h)
- Premium 36 meses (4000 h)
- Premium 48 meses (5000 h)
- Premium 60 meses (6000 h)

Pintura especial

- Pintura especial monocolor RAL, en lugar del rojo de Weidemann
- Pintura especial RAL multicolor

Dispositivos de remolque y rescate

- Acople de autorrescate (no homologado para remolques)

EquipCare (sistema telemático)

- EquipCare 36 meses (con App & Manager)

Las imágenes, el equipamiento y los datos que se muestran pueden diferir de la gama de productos actualmente disponible en su país. Puede que en determinadas circunstancias se muestren equipamientos opcionales sujetos a un recargo en el precio. Se reserva el derecho a realizar cualquier modificación.