KL12.5

Колесный погрузчик

Компактный гений с оптимальными размерами

Очень компактная конструкция модели KL12.5 делает ее желанным помощником при выполнении работ на площадках с ограниченным пространством. Благодаря своей габаритной высоте машина отличается универсальностью использования и подходит для эксплуатации в зданиях или движения по тротуарам. Очень маленький собственный вес делает возможной беспроблемную перевозку компактного погрузчика на 3,5-тонных прицепах.

Компактная конструкция двигателя: двигатель мощностью 18,5 кВт не имеет системы дополнительной обработки ОГ, но при этом соответствует требованиям нормы ограничения выбросов V

Два варианта высоты кабины: серийно 2,02 м и опционально 2,17 м

Эргономичность: наряду с многочисленными эргономичными функциональными элементами боковая консоль имеет множество отделений для хранения вещей. До всех важных выключателей можно легко дотянуться правой рукой

Комфортная кабина: благодаря широкому входу с дополнительной подножкой очень удобно и безопасно садиться в кабину и покидать ее

Рулевое управление передними колесами и рулевое управление в режиме «крабьего» хода: режим «крабьего хода» позволяет не только легко достигать труднодоступных мест, но и одновременно соблюдать постоянную дистанцию

Технические характеристики

Параметры стандартного двигателя

Производитель двигателя	Yanmar
Мощность двигателя	18,5 кВт
Мощность двигателя	25,2 л. с.
при макс. числе оборотов	2.500 об/мин
Рабочий объем	1.331 см³
Норма токсичности ОГ	V

Значения веса

Объем ковша (стандартный ковш)	0,35 м³
Полезная нагрузка (макс.)	570 кг
Рабочий вес	1.700 - 2.200 кг
Полезная нагрузка (S=1,25)	750 кг
Тяговое усилие (макс.)	1.160 даН
Подъемное усилие (макс.)	11,5 кН
Опрокидывающая нагрузка (стандартный ковш)	1.200 кг
Опрокидывающая нагрузка (вилочный захват для поддонов)	930 кг
Опрокидывающая нагрузка (вилочный захват для поддонов)*	1.189 кг

Объемы заправки

Объем топливного бака	48 л
Объем бака для гидравлического масла	39 л

Привод

Скорость движения, стандартная	0-20 км/ч

Гидравлическая установка

Рабочая гидравлика, производительность (макс.)	20 л/мин

Кинематика

Тип кинематики	Z

Рулевое управление

Угол поворота колес, макс.	38 градус

Значения шумовых характеристик

Гарантированный уровень звуковой мощности LwA (кабина)	101 дБ(A)
Измеренный уровень звуковой мощности LwA	97,4 дБ(A)
Уровень звукового давления у уха водителя	80 дБ(A)

Приведенные иллюстрации, оснащение и данные могут отличаться от действующей программы поставок в вашей стране. Может быть показано специальное оснащение, за которое взимается дополнительная плата. Права на внесение изменений сохранены.

Copyright © 2025 Kramer-Werke GmbH | www.kramer.de

Размеры

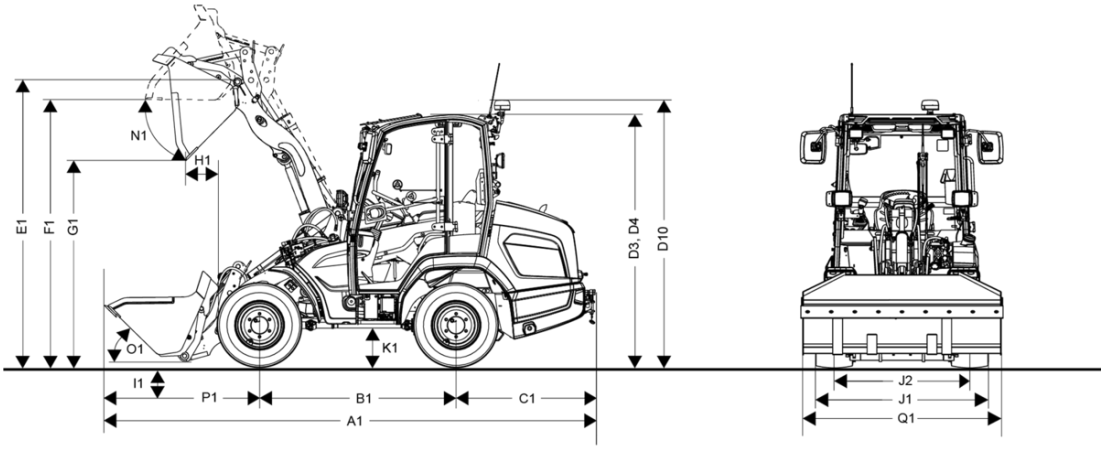

A1	Общая длина со стандартным навесным орудием	4.050 mm
B1	Колесная база (межосевое расстояние)	1.525 mm
C1	Выступ задней части	1.140 mm
D2	Высота с низкой крышей	2.020 mm
D3	Высота с кабиной	2.170 mm
D4	Высота с низкой кабиной	2.020 mm
D10	Общая высота с проблесковым маячком	2.490 mm
E1	Макс. высота точки поворота ковша	2.800 mm
F1	Высота перегрузки	2.680 mm
G1	Высота разгрузки	2.290 mm
I1	Глубина копания	60 mm
J1	Общая ширина	1.240 mm
J2	Ширина гусеничного звена	970 mm
L1	Радиус поворота, внешняя кромка колес	2.000 mm
M1	Угол поворота колес	38 °
M2	Угол качания	14 °
N1	Угол разгрузки при макс. высоте подъема	40 °
O1	Угол запрокидывания на земле	20 °
P1	Расстояние от середины переднего моста до вершины зуба	1.390 mm
Q1	Ширина ковша	1.250 mm
R1	Высота штабелирования	2.630 mm

Приведенные иллюстрации, оснащение и данные могут отличаться от действующей программы поставок в вашей стране. Может быть показано специальное оснащение, за которое взимается дополнительная плата. Права на внесение изменений сохранены.

Copyright © 2025 Kramer-Werke GmbH | www.kramer.de