KT307

Sollevatore telescopico

Un tuttofare compatto

Il sollevatore telescopico KT307 di Kramer è un tuttofare maneggevole: le dimensioni compatte abbinate ad un'altezza di sollevamento di 7 m e un carico utile di 3 t consentono un uso versatile per tutte le applicazioni agricole. La potente idraulica di lavoro con caratteristiche di Load Sensing consente movimenti precisi e sovrapposti e garantisce un'elevata produttività nell'azienda agricola. La trazione idrostatica continua e accessi per la manutenzione progettati in modo intelligente facilitano l'uso e la manutenzione quotidiana.

Forza di sollevamento: carico utile da 3 t e altezza di sollevamento da 7 m

Motore: consumo contenuto e coppia elevata (136 CV, limiti di emissione V)

Sistema di carico: svuotamento completo della benna, anche con materiali molto aderenti, con un angolo di rotazione totale di oltre 150°

Design del cofano motore: visuale ottimale verso destra grazie al design piatto del cofano motore

Sicurezza: movimento telescopico leggero verso interno ed esterno e nessuna perdita indesiderata di materiale grazie allo smorzamento a fine corsa

Dati tecnici

Dati del motore standard

Produttore del motore	Deutz
Potenza motore	100 kW
Potenza motore	136 CV
al numero di giri max.	2.300 giri/min
Cilindrata	3.621 cm³
Post-trattamento dei gas di scarico	DOC / DPF / SCR

Peso

Carico utile (max.)	3.000 kg
Portata al massimo sbraccio	1.000 kg
Carico utile all'altezza di impilaggio massima	2.000 kg
Altezza di accatastamento (max.)	7.000 mm
Carico utile max. (LSP 500 mm)	3.000 kg
Peso d'esercizio	5.921 - 7.250 kg
Forza di strappo (max.)	50 kN
Forza di sollevamento (max.)	43 kN

Quantità riempimento

Capacità serbatoio carburante	100 l
Capacità del serbatoio olio idraulico	100 l
Capacità del serbatoio soluzione di urea	9,5 l

Trazione

Velocità di marcia standard	0-30 km/h
Velocità di marcia opzione 1	0-20 km/h
Velocità di marcia opzione 2	0-40 km/h
Blocco differenziale	100 % selezionabile nell'asse anteriore (opzione)

Sistema idraulico

Portata idraulica di lavoro (max.)	100 l/min

Sterzo

Angolo di sterzata max.	38 Grado

Valori caratteristici del rumore

Livello di potenza sonora garantito LwA (tetto di protezione del guidatore)	106 dB(A)
Livello di potenza sonora misurato LwA	105,1 dB(A)
Livello di pressione sonora all'orecchio del conducente	72 dB(A)

Le immagini, le attrezzature e i dati mostrati potrebbero differire dal programma di consegna attuale nel vostro paese. Potrebbe essere mostrato allestimento facoltativo, che è soggetti ad un aumento di prezzo. Con riserva di modifiche.

Copyright © 2025 Kramer-Werke GmbH | www.kramer.de

Dimensioni

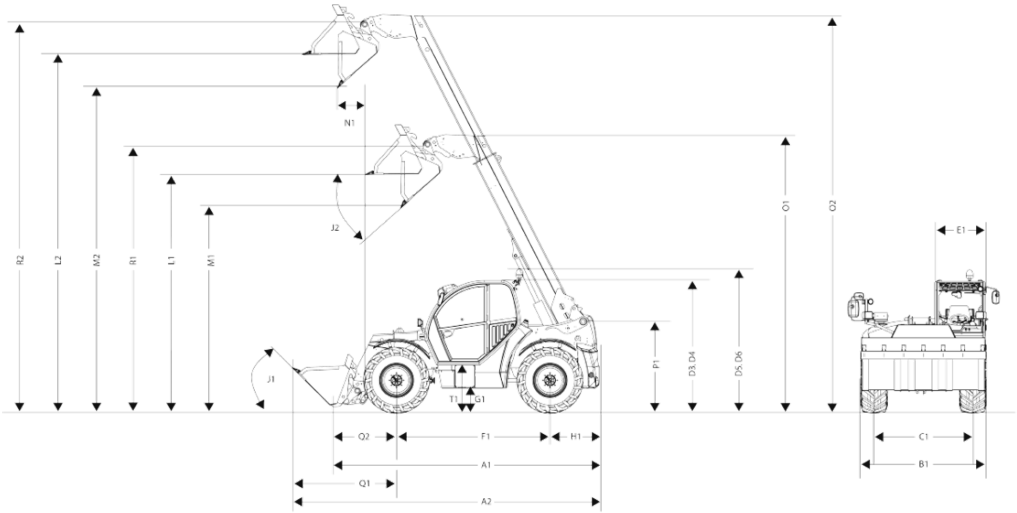

A1	Lunghezza complessiva	4.880 mm
A2	Lunghezza complessiva con benna	5.600 mm
B1	Larghezza totale senza benna	2.285 mm
C1	Traccia anteriore: posteriore	1.880 mm
D3	Altezza totale cabina bassa	2.310 mm
E1	Larghezza cabina	990 mm
F1	Passo delle ruote centrale	2.850 mm
G1	Altezza libera dal suolo sotto assale e cambio, profondità di guado	415 mm
H1	Sollevatori telescopici PGP / Distanza dal centro della ruota posteriore fino alla parte posteriore	740 mm
I1	Angolo posteriore di percorrenza (angolo di declivio)	60 °
J1	Angolo di ribaltamento	49 °
J2	Angolo di scarico	41 °
L1	Altezza di carico: inserito	4.520 mm
L2	Altezza di carico: estratto	6.820 mm
M1	Altezza di scarico: inserito	4.030 mm
M2	Altezza di scarico: estratto	6.330 mm
N1	Distanza di scarico: estratto	110 mm
O1	Lunghezza estrazione telescopica: retratto	5.255 mm
O2	Lunghezza estrazione telescopica: estratto	7.820 mm
P1	Altezza totale alloggiamento braccio telescopico nel telaio	1.600 mm
Q1	Sollevatori telescopici PGP / Distanza dal centro della ruota anteriore fino al bordo anteriore della benna	1.920 mm
Q2	Distanza dal centro della ruota anteriore-alloggiamento telaio cambio rapido	1.290 mm
R1	Punto di rotazione della benna: retratto	5.035 mm
R2	Punto di rotazione della benna: esteso	7.335 mm
S1	Raggio di sterzata bordo esterno degli pneumatici	3.840 mm
S2	Raggio di sterzata bordo esterno benna	5.000 mm
T1	Altezza di salita pavimento della cabina	720 mm
D4	Altezza totale cabina alta	2.490 mm
D5	Altezza totale cabina bassa con lampeggiante	2.540 mm
D6	Altezza totale cabina alta con lampeggiante	2.720 mm
K1	Altezza di sollevamento max.	7.000 mm

Le immagini, le attrezzature e i dati mostrati potrebbero differire dal programma di consegna attuale nel vostro paese. Potrebbe essere mostrato allestimento facoltativo, che è soggetti ad un aumento di prezzo. Con riserva di modifiche.

Copyright © 2025 Kramer-Werke GmbH | www.kramer.de