

SM100

Uniwersalna ładowarka gąsienicowa

Skuteczność i moc w ograniczonych przestrzeniach

Model SM100 to wszechstronna, stojąca ładowarka gąsienicowa, którą cechuje kompaktowa konstrukcja umożliwiającą łatwy dostęp do drzwi, bram i innych ciasnych przestrzeni. Duża siła podnoszenia i wysokość sworznia obrotu łyżki modelu SM100 pozwala na łatwy załadunek do ciężarówek i wywrotek o wysokich burtach. Zastosowanie różnorodnego osprzętu sprawia, że ta ładowarka gąsienicowa jest wielofunkcyjnym narzędziem o rozszerzonej liczbie zastosowań.

Opis produktu

- Kompaktowa konstrukcja
- Szerokie gąsienice
- Doskonała wydajność
- Komfort przez cały dzień
- Doskonała widoczność

Dane techniczne

Układ hydrauliczny

Wydajność pompy	49,0 l/min
Ciśnienie pomocnicze	210,0 bar

dane wydajności mechanicznej

ciśnienie podłoża	0,2 bar
Siła wyłamująca – łyżka	13.827,0 kN
Siła wyłamująca – wysięgnik	13.827,0 N
Prędkość jazdy	8,4 km/h

dane mechaniczne

Długość całkowita bez łyżki	2.141,0 mm
Długość całkowita z łyżką	2.742,0 mm
Całkowita szerokość bez łyżki	902,0 mm
Wysokość	1.478,0 mm
Wysokość punktu obrotu osprzętu	2.176,0 mm
Maksymalny kąt wywrotu na podłożu	25,0 °
Stoczyć łyżkę przy maksymalnej wysokości	92,0 °
Maks. kąt rampy	25,0 °
Wysokość łyżki przy maksymalnej wysokości	1.595,0 mm
Kąt łyżki przy maksymalnej wysokości	42,0 °
Ciężar roboczy	1.497,0 kg
Rozstaw kół	230,0 mm
Wysokość	198,0 mm
Długość gąsienicy na podłożu	1.093,0 mm
Zasięg wywrotki przy maksymalnej wysokości załadunku	557,0 mm

Materiały eksploatacyjne

Pojemność zbiornika paliwa	64,0 l

Podwozie

Obciążenie destabilizujące	1.295,0 kg
Znamionowy tryb pracy przy ciężarze wywracającym 50%	647,0 kg
Znamionowy tryb pracy przy ciężarze wywracającym 35%	453,0 kg

Przedstawione rysunki, wyposażenie i dane mogą odbiegać od aktualnego programu dostawy danego kraju. Pod pewnymi warunkami przedstawiane jest wyposażenie specjalne, które podlega dopłacie. Zastrzega się możliwość wprowadzania zmian.

Copyright © 2026 Wacker Neuson SE | www.wackerneuson.com

Wymiary

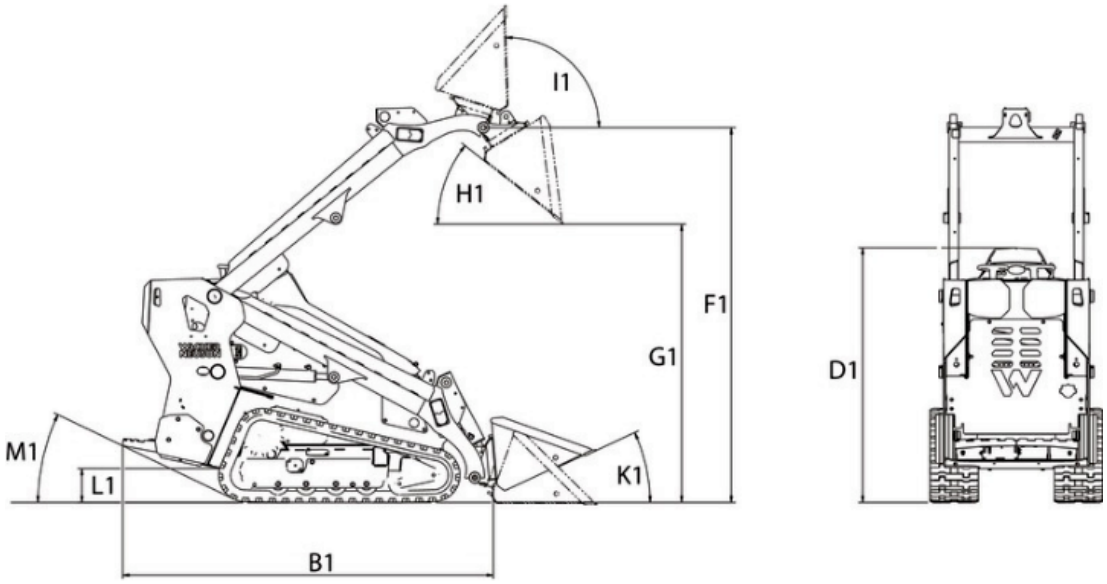

B1	Długość całkowita bez łyżki	2.153,6 mm
D1	Wysokość całkowita	1.478 mm
F1	Wysokość sworznia obrotu łyżki	2.175 mm
G1	Wysokość wysypu maks.	1.615,1 mm
H1	Kąt wysypu	38,2 °
I1	Kąt odchylenia łyżki w tył przy maks. wysokości suwu	92 °
K1	Kąt odchylenia łyżki w tył przy powierzchni	25 °
L1	Prześwit pojazdu	196,9 mm
M1	Kąt nasypu	25,6 °

Przedstawione rysunki, wyposażenie i dane mogą odbiegać od aktualnego programu dostawy danego kraju. Pod pewnymi warunkami przedstawiane jest wyposażenie specjalne, które podlega dopłacie. Zastrzega się możliwość wprowadzania zmian.

Copyright © 2026 Wacker Neuson SE | www.wackerneuson.com