

SM100

Mini-Kettenlader

Mit weniger mehr erreichen

Der SM100 bietet ein kompaktes Design, so dass er auch in engen Räumen leicht zugänglich ist. Zu den Komfortmerkmalen für den Bediener gehören ergonomische Joysticks und Referenzgriffe, eine weiche Polsterung und eine breite, gefederte Plattform für zusätzliche Stabilität. Die große Hubkapazität und die hohe Scharnierbolzenhöhe des SM100 ermöglichen ein einfaches Verladen in hochbordige Lkw und Mulden. Die robuste Fahrwerkskonstruktion und die hohen Fahrgeschwindigkeiten bedeuten, dass Sie mit weniger mehr erreichen können.

Highlights

- Kompaktes Design
- Breite Ketten
- Premium-Leistung
- Komfort für einen ganzen Tag
- Sehr gute Sicht

Technische Daten

Hydraulik

Fördermenge	49,0 l/min
Druckbegrenzung Zusatzhydraulik	210,0 bar

Mechanische Leistungsangaben

Bodendruck	0,2 bar
Losbrechkraft - Kippen	13.827,0 kN
Losbrechkraft - Heben	13.827,0 N
Fahrgeschwindigkeit	8,4 km/h

Mechanische Angaben

Gesamtlänge ohne Schaufel	2.141,0 mm
Gesamtlänge mit Schaufel	2.742,0 mm
Gesamtbreite ohne Löffel	902,0 mm
Höhe	1.478,0 mm
Höhe Drehpunkt Anbaugerät	2.176,0 mm
Maximaler Einkippwinkel am Boden	25,0 °
Löffel zurückrollen bei maximaler Höhe	92,0 °
Rampenwinkel max.	25,0 °
Schaufelhöhe bei maximaler Höhe	1.595,0 mm
Schaufelwinkel bei maximaler Höhe	42,0 °
Betriebsgewicht	1.497,0 kg
Spurweite	230,0 mm
Unterfahrhöhe	198,0 mm
Kettenlänge auf Boden	1.093,0 mm
Kipperreichweite bei maximaler Hubhöhe	557,0 mm

Betriebsstoffe

Kraftstofftank Inhalt	64,0 l

Fahrwerk

Kipplast	1.295,0 kg
Fahrbare Nutzlast (50% der Kipplast)	647,0 kg
Fahrbare Nutzlast (35% der Kipplast)	453,0 kg

Die gezeigten Abbildungen, Ausstattungen und Daten können vom aktuellen Lieferprogramm Ihres Landes abweichen. Abgebildet sind unter Umständen aufpreispflichtige Sonderausstattungen. Änderungen vorbehalten.

Copyright © 2026 Wacker Neuson SE | www.wackerneuson.com

Abmessungen

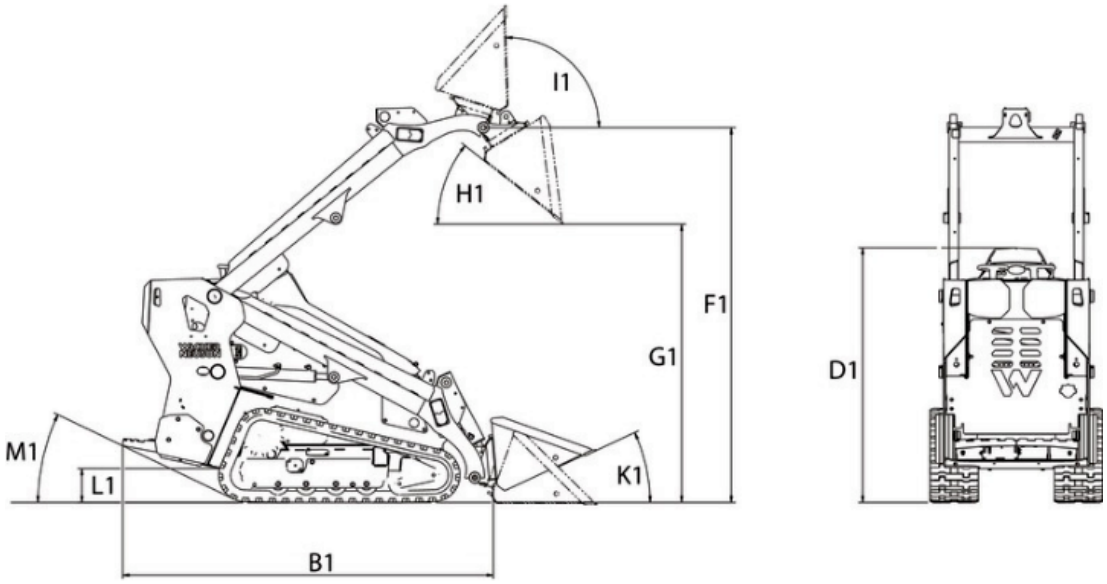

B1	Gesamtlänge ohne Schaufel	2.153,6 mm
D1	Gesamthöhe	1.478 mm
F1	Höhe Schaufeldrehpunkt	2.175 mm
G1	Schütthöhe max.	1.615,1 mm
H1	Schüttwinkel	38,2 °
I1	Schaufelrücklauf bei maximaler Hubhöhe	92 °
K1	Schaufelrücklauf auf Bodenniveau	25 °
L1	Bodenfreiheit	196,9 mm
M1	Abgangswinkel	25,6 °

Die gezeigten Abbildungen, Ausstattungen und Daten können vom aktuellen Lieferprogramm Ihres Landes abweichen. Abgebildet sind unter Umständen aufpreispflichtige Sonderausstattungen. Änderungen vorbehalten.

Copyright © 2026 Wacker Neuson SE | www.wackerneuson.com