# DW30

## Dumper de rodas

Opere com segurança, transporte confortavelmente.

O DW30 fornece coordenação ideal de altos padrões de segurança e grandes equipamentos para muitas aplicações. Seja com cabine com estrutura de proteção anticapotamento, caixa de carga basculante para concreto ou caixa de carga basculante giratória, ele pode ser adaptado individualmente de fábrica para qualquer aplicação e é um verdadeiro polivalente para cada canteiro de obras. Ao mesmo tempo, oferece uma carga útil de 3 toneladas com pequenas dimensões, o que permite uma utilização eficiente mesmo em locais de difícil acesso. Para um posicionamento preciso do material durante o trabalho de concretagem, a caixa de carga basculante para concreto opcional está equipada com uma calha para granel. O DW30 fornece um nível muito elevado de equipamentos de segurança, tanto no padrão como em todas as variantes disponíveis.

## Destaques

- Monitoramento de caixa de carga basculante
- Monitoramento de inclinação
- Monitoramento do cinto de segurança e liberação de partida
- Tração às quatro rodas hidrostática
- Caixa de carga basculante para concreto

## Dados técnicos

### Hidráulica

| | |
|---|---|
| Pressão de trabalho hidráulica | 150,0 Barra |
| Bomba hidráulica | ZRP |
| Caudal de descarga | 23,0 l/min |

### mecânica Especificações de performance

| | |
|---|---|
| Velocidade de marcha | 20,0 km/h |

### mecânica Especificação

| | |
|---|---|
| Comprimento | 3.906,0 mlai |
| Largura | 1.730,0 mlai |
| Altura | 2.799,0 mlai |
| Carga útil | 3.000,0 kg |
| Caixa de carga basculante | Caixa de carga basculante rotativa |
| Conteúdo da caixa de carga basculante eliminado | 1.280,0 eu |
| Conteúdo da caixa de carga basculante adicionado | 1.750,0 eu |
| Conteúdo da caixa de carga basculante da quantidade de água | 990,0 eu |
| Ângulo de giro máx. | 12,0 cos φ |
| Peso operacional (mín.-máx.) | 2.048,0 - 2.506,0 kg |

### Motor de combustão

| | |
|---|---|
| Arrefecimento | Arrefecimento a água |
| Tipo de motor | Motor diesel |
| Cilindro | 3,0 |
| Cilindrada | 1.116,0 cm3 |
| Inclinação máx. | 25,0 cos φ |
| Tipo de combustível | HVO EN15940 |
| Potência nominal | 18,9 kW |
| Rotação nominal | 3.000,0 PL |
| Valores limite dos gases de escape | Stage V da UE |
| Tensão da bateria de partida | 12,0 µg/l |
| Fabricante do motor | Yanmar |
| Descrição do motor | 3TNV76-UDWN |

### Características ambientais

| | |
|---|---|
| Potência sonora LWA, garantida | 101,0 Metros |

### Carroceria

| | |
|---|---|
| Raio de viragem | 3.980,0 mlai |
| Ângulos de ruptura | 36,0 cos φ |

As imagens, equipamentos e dados mostrados podem diferir do programa de entrega atual em seu país. Podem ser exibidos, eventualmente, extras opcionais que podem estar sujeitos a uma sobretaxa. Sujeito a modificações.


Copyright © 2025 Wacker Neuson SE | www.wackerneuson.com

| | |
|---|---|
| Acionamento de translação | Motor de discos oscilantes |
| Bomba hidráulica | Bomba hidráulica |
| Pressão de trabalho hidráulica | 450,0 Barra |
| Caudal de descarga | 66,0 l/min |

| | |
|---|---|
| Pneus | 11.5/80-15,3 14PR 126 A8 |

## Transporte e armazenamento

| | |
|---|---|
| Peso de transporte | 2.142,0 kg |

As imagens, equipamentos e dados mostrados podem diferir do programa de entrega atual em seu país. Podem ser exibidos, eventualmente, extras opcionais que podem estar sujeitos a uma sobretaxa. Sujeito a modificações.


Copyright © 2025 Wacker Neuson SE | www.wackerneuson.com

## Motores disponíveis

### 36 kW Motor diesel (Stage 5)

| | |
|---|---|
| Arrefecimento | Arrefecimento a água |
| Tipo de motor | Motor diesel |
| Cilindro | 3 |
| Cilindrada | 1.663 cm3 |
| Potência nominal | 36 kW |
| Rotação nominal | 2.800 1 minu |
| Valores limite dos gases de escape | Stage V da UE |
| Tensão da bateria de partida | 12 µg/l |
| Fabricante do motor | Perkins |
| Descrição do motor | 403J-E17T |
| Curso | 100 mlai |
| Furo | 84 mlai |

### 18,9 kW Motor diesel (Stage 5)

| | |
|---|---|
| Arrefecimento | Arrefecimento a água |
| Tipo de motor | Motor diesel |
| Cilindro | 3 |
| Cilindrada | 1.116 cm3 |
| Potência nominal | 18,9 kW |
| Rotação nominal | 3.000 1 minu |
| Valores limite dos gases de escape | Stage V da UE |
| Tensão da bateria de partida | 12 µg/l |
| Fabricante do motor | Yanmar |
| Descrição do motor | 3TNV76-UDWN2 |
| Curso | 82 mlai |
| Furo | 76 mlai |

As imagens, equipamentos e dados mostrados podem diferir do programa de entrega atual em seu país. Podem ser exibidos, eventualmente, extras opcionais que podem estar sujeitos a uma sobretaxa. Sujeito a modificações.


Copyright © 2025 Wacker Neuson SE | www.wackerneuson.com

## Medidas

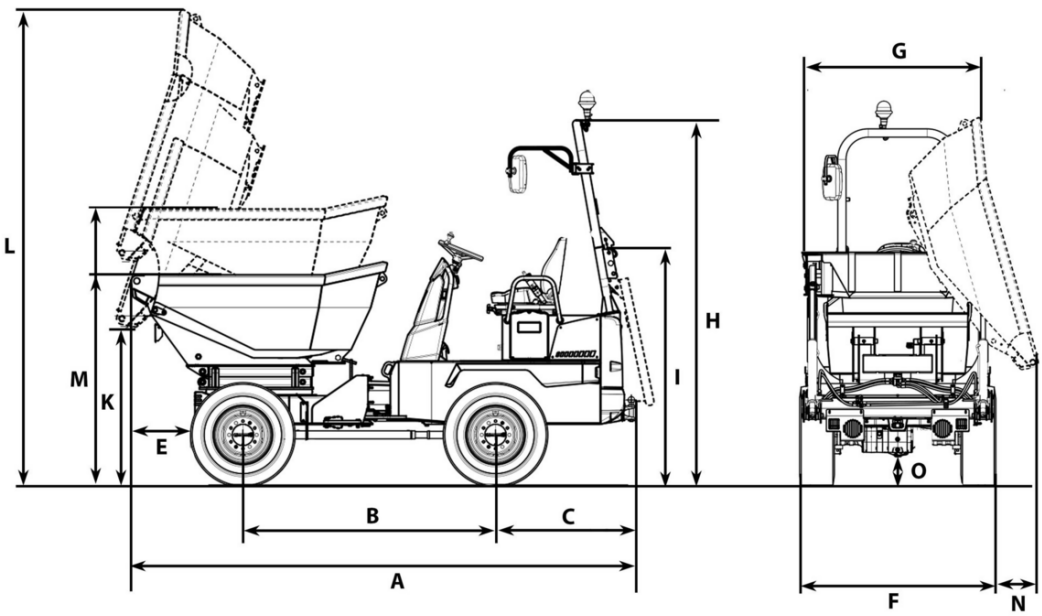


| | | |
|---|---|---|
| A | Comprimento total | 3.904 mm |
| B | Distância entre eixos | 1.945 mm |
| C | Passagem traseira | 1.039 mm |
| E | Distância de descarregamento | 482 mm |
| F | Largura do veículo | 1.730 mm |
| G | Caixa de carga basculante larga | 1.730 mm |
| H | Altura ROPS | 2.778 mm |
| I | Altura ROPS inclinada | 1.913 mm |
| J | Altura com cabine | 2.669 mm |
| K | Altura de descarregamento máx. | 994 mm |
| L | Altura da caixa de carga basculante inclinada | 3.082 mm |
| M | Altura da caixa de carga basculante | 1.475 mm |

As imagens, equipamentos e dados mostrados podem diferir do programa de entrega atual em seu país. Podem ser exibidos, eventualmente, extras opcionais que podem estar sujeitos a uma sobretaxa. Sujeito a modificações.


Copyright © 2025 Wacker Neuson SE | www.wackerneuson.com