KRAMER
on the safe side

OTTIMA POTENZA, FACILMENTE TRASPORTABILE

LE PALE GOMMATE COMPATTE
5035 / 5040 / 5045

5035

ALTEZZA TOTALE*
2.170 mm (standard), 2.020 mm (opzione)

LARGHEZZA TOTALE*
1.240 mm – 1.360 mm

POTENZA DEL MOTORE
18,5 kW

SISTEMA DI POST-TRATTAMENTO DEI GAS DI SCARICO
nessuno

CARICO DI RIBALTAMENTO BENNA**
1.189 kg

PESO DI TRASPORTO***
1.700 kg

5040

ALTEZZA TOTALE*
2.170 mm (standard), 2.020 mm (opzione)

LARGHEZZA TOTALE*
1.240 mm – 1.360 mm

POTENZA DEL MOTORE
28,5 kW

SISTEMA DI POST-TRATTAMENTO DEI GAS DI SCARICO
DOC + DPF

CARICO DI RIBALTAMENTO BENNA**
1.438 kg

PESO DI TRASPORTO***
1.900 kg

5045

ALTEZZA TOTALE*
2.260 mm (standard), 2.110 mm (opzione)

LARGHEZZA TOTALE*
1.320 mm – 1.595 mm

POTENZA DEL MOTORE
18,5 kW (standard), 33,3 kW (opzione)

SISTEMA DI POST-TRATTAMENTO DEI GAS DI SCARICO
nessuno (standard), DOC + DPF (opzione)

CARICO DI RIBALTAMENTO BENNA**
1.865 kg

PESO DI TRASPORTO***
2.400 kg

* a seconda della variante di pneumatico

DIMENSIONI

** Carico di ribaltamento in posizione di trasporto: baricentro di carico 400 mm per 5035 e 5040, baricentro di carico 500 mm per 5045
*** Allestimento base senza ABG, senza operatore, serbatoio pieno (il peso varia a seconda dell'allestimento)

POTENZA

TRASPORTO

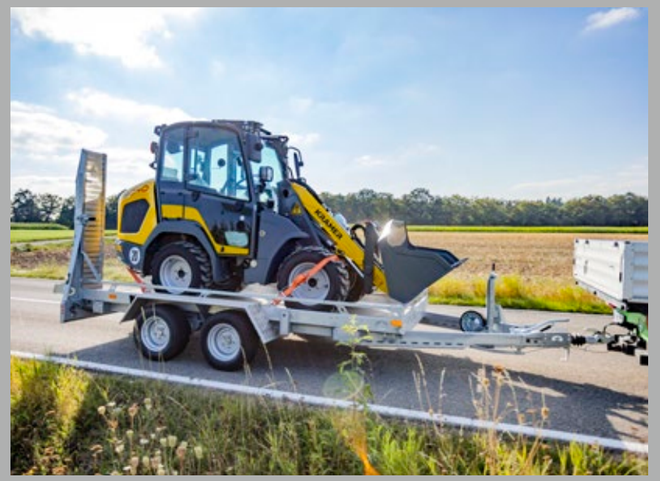

CON KRAMER DALLA PARTE DELLA SICUREZZA

Insieme a valori come passione, competenza e alta qualità, la sicurezza è la massima priorità per Kramer. Costruiamo le nostre macchine con massima sicurezza applicativa e i nostri clienti traggono vantaggio dal loro investimento a lungo termine. La nostra promessa: Onestà, affidabilità e mantenimento del valore.

DATI RELATIVI AL FUNZIONAMENTO E ALLA POTENZA	5035	5040
Potenza motore serie [kW]	18,5	28,5
Potenza motore opzione [kW]	-	-
Capacità benna [m³]	0,35	0,36
Carico ribaltabile [kg]	1.200	1.400
Carico utile di accatastamento S=1,25 [kg]	750	900
Massa totale [kg]*	1.955 - 2.200	2.095 - 2.400

* Peso con serbatoio pieno + benna standard + peso operatore 75 kg (ISO 6016 + peso variabile in base all'allestimento)

OTTIMA POTENZA, FACILMENTE TRASPORTABILE

SCOPRITE LE PALE GOMMATE A QUATTRO RUOTE STERZANTI DELLA CLASSE 0,35 – 0,45 m³

Dimensioni compatte, potenza elevata e peso ridotto rendono le macchine dei veri tuttofare in questa classe di dimensioni.

Punti di forza delle macchine 6
Principio della cabina
Sistemi di carico
Sistema idraulico

Struttura della macchina 8
Telaio del veicolo indiviso
Tipi di sterzo
Sistemi di sterzo a confronto

Struttura compatta 10
Esempi di applicazione
Dimensioni

Mobilità 12
Trasporto di rimorchi
Trazione

Componenti della macchina 14
Sistemi di carico
Smart Attach
Sistema idraulico
Motore – Modalità di guida

Concetto di cabina 20
Opzioni di cabina
Punti di forza tecnici

Accessori 22
Attrezzi
Profili degli pneumatici

Dati tecnici 24
Dimensioni

NOTA: Questo simbolo indica funzioni che possono avere un impatto positivo sulle vostre risorse (denaro, personale, tempo).

SCANSIONATE
Ricerca rivenditori Kramer qui
www.kramer.de/dealerlocator

DATI RELATIVI AL FUNZIONAMENTO E ALLA POTENZA	5045
Potenza motore serie [kW]	18,5
Potenza motore opzione [kW]	33,3
Capacità benna [m³]	0,45
Carico ribaltabile [kg]	2.270
Carico utile di accatastamento S=1,25 [kg]	1.310
Massa totale [kg]*	2.675 - 2.750

* Peso con serbatoio pieno + benna standard + peso operatore 75 kg (ISO 6016 + peso variabile in base all'allestimento)

I PUNTI SALIENTI DELLA MACCHINA A PRIMA VISTA

ROBUSTEZZA ALL'ESTERNO E COMFORT ALL'INTERNO

1 ATTACCO A CAMBIO RAPIDO STANDARD / SMART ATTACH (OPZIONE)
Le pale gommate più grandi hanno l'attacco a cambio rapido idraulico installato di serie. Ciò significa che è possibile utilizzare la gamma di accessori esistente. Come opzione, è disponibile il sistema completamente idraulico "Smart Attach".
5045

2 VARIETÀ DI SISTEMI DI CARICO
con due sistemi cinematici diversi: Cinematica Z sui modelli 5035 e 5040 per forze di sollevamento e strappo massime e cinematica P sul modello 5045 per una guida parallela esatta con carichi estremi.
5035 / 5040 / 5045

3 FLESSIBILE NELL'USO
con il 3° circuito di controllo e valvola di sovrapressione opzionale sul sistema di carico. Come opzione è disponibile il sistema idraulico ad alte prestazioni Highflow.
5040 / 5045

4 VALORI DI PRESTAZIONE IMBATTIBILI
grazie a dimensioni compatte e peso ridotto e carichi di ribaltamento fino a 1.865 kg per il 5045.
5035 / 5040 / 5045

5 VISIBILITÀ PANORAMICA
grazie all'ampia vetrata e ai montanti della cabina stretti.
5035 / 5040 / 5045

6 DUE ALTEZZE DI CABINA
per il massimo comfort o la massima compattezza.
5035 / 5040 / 5045

7 ATTACCO A CAMBIO RAPIDO
L'attacco a cambio rapido idraulico con robusti perni di posizionamento non è solo compatto, ma anche progettato per impieghi gravosi e molte ore di lavoro.
5035 / 5040 / 5045

8 CABINA COMODA
grazie alla disposizione ergonomica degli elementi di comando. L'accesso alla cabina è comodo e sicuro grazie ad un ampio gradino e la porta posteriore con chiusura a chiave.
5035 / 5040 / 5045

9 MOTORI POTENTI
ad alte prestazioni e basso livello di rumore.
5035 / 5040 / 5045

10 FACILE DA TRASPORTARE
Spostamenti rapidi della macchina, compresi gli accessori, con un rimorchio da 3,5 t o un camion da 7,5 t.
5035 / 5040 / 5045

11 SMART DRIVING PRO (OPZIONE)
Le tre modalità di guida PWR, ECO e CSD, commutabili grazie alla semplice pressione di un pulsante, supportano l'operatore durante le rispettive applicazioni.
5040 / 5045

12 TRAZIONE A VARIAZIONE CONTINUA
per un lavoro preciso e forze di spinta elevate. Variante da 30 km/h disponibile a richiesta sui modelli 5040 e 5045.
5035 / 5040 / 5045

13 TRAZIONE ECCELLENTE
grazie al dispositivo di bloccaggio differenziale commutabile. Opzione su 5035 e 5040, standard su 5045.
5035 / 5040 / 5045

14 DIVERSE OPZIONI DI PNEUMATICI
per un ampio spettro di campi di applicazione anche grazie a pneumatici larghi.
5035 / 5040 / 5045

15 TRE MODALITÀ DI STERZATA
Sistema di sterzata unico con quattro ruote motrici (di serie), sterzo a granchio (opzione) e sterzo sull'assale anteriore (opzione).
5035 / 5040 / 5045

PERCHÉ DIVIDERE CIÒ CHE DOVREBBE ESSERE UNITO?

KRAMER – UN SISTEMA UNICO

Il marchio Kramer è sinonimo di pale gommate a quattro ruote motrici, pale gommate telescopiche e sollevatori telescopici dall'estrema manovrabilità, dall'adattabilità a ogni tipo di terreno e dall'elevata efficienza. Grazie al collaudato telaio monoblocco del veicolo, le pale gommate convincono per le seguenti tre caratteristiche:

STABILITÀ ELEVATA

Lo spostamento del baricentro viene impedito anche a sterzata completa e anche su terreni irregolari.

CARICO UTILE COSTANTE

Il telaio monoblocco garantisce rapporti di leva costanti, che si traducono in lavori sicuri in qualsiasi situazione di carico. In tal modo il carico utile rimane sempre costante indipendentemente dall'angolo di sterzata.

ENORME MANOVRABILITÀ

La trazione integrale con angoli di sterzata di 38° all'assale anteriore e all'assale posteriore consente un elevato grado di maneggevolezza. Alcune manovre di sterzata diventano pertanto superflue, riducendo i tempi di traslazione e i tempi ciclo.

FLESSIBILITÀ DI IMPIEGO

IL GIUSTO TIPO DI STERZO PER OGNI APPLICAZIONE

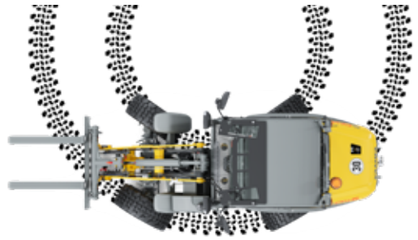

TRAZIONE INTEGRALE (DI SERIE)

- l'angolo di sterzata di 2 x 38° sull'assale anteriore e posteriore assicurano cicli di lavoro rapidi
- percorsi su strada ottimizzati
- maneggevolezza massima

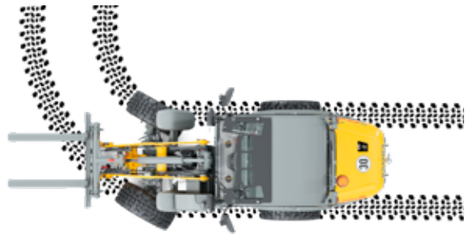

TRAZIONE SULL'ASSALE ANTERIORE (OPZIONE)

- marcia su strada in modo sicuro e consueto fino a 30 km/h*
- sistema di sterzo tradizionale
- ideale per il traino di rimorchi

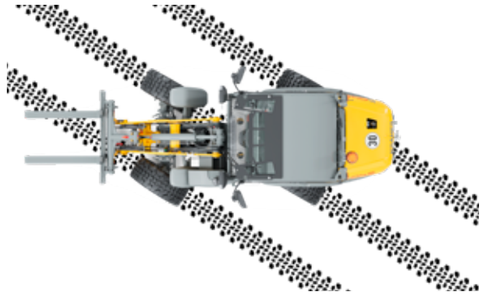

STERZATURA A GRANCHIO (OPZIONE)

- manovre in spazi ristretti
- posizionamento preciso in condizioni di spazio ristretto
- semplice superamento di pareti e fossi

* disponibile sui modelli 5040 e 5045

STERZO A QUATTRO RUOTE STERZANTI E ARTICOLATO A CONFRONTO

Con lo sterzo a quattro ruote sterzanti, il raggio di sterzata è notevolmente inferiore rispetto allo sterzo a trazione articolata. Ciò si ottiene attraverso l'angolo di sterzata sugli assali anteriore e posteriore, mentre con lo sterzo a trazione articolata si muove solo l'avantreno o il posteriore della macchina.

TRAZIONE INTEGRALE

STERZO A TRAZIONE ARTICOLATA (concorrenza)

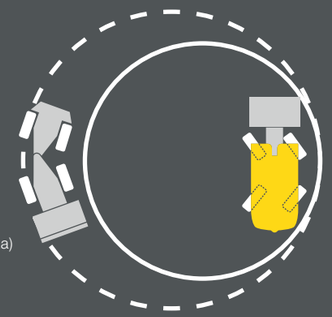

MASSIMA COMPATTEZZA
DIMENSIONI MINIME

Le pale gommate compatte di Kramer sono macchine versatili nel lavoro quotidiano e sono compagni insostituibili. Grazie alla loro struttura bassa e stretta, le macchine vengono utilizzate anche in condizioni di spazio insufficiente per macchine di grandi dimensioni.

ALTEZZE DI PASSAGGIO RIDOTTE

- parcheggi sotterranei e garage
- portoni
- costruzione/ristrutturazione dell'edificio

LARGHEZZE DI PASSAGGIO RIDOTTE

- parchi e cimiteri
- marciapiedi
- giardini e terreni

RIDOTTA LUNGHEZZA DEL VEICOLO

- giardini e terreni
- costruzione/ristrutturazione dell'edificio
- trasporto

LUNGHEZZA TOTALE*

5035: 4.050 mm

5040: 4.090 mm

5045: 4.550 mm

ALTEZZA TOTALE**

5035: 2.170 mm (standard)
2.020 mm (opzione)

5040: 2.170 mm (standard)
2.020 mm (opzione)

5045: 2.260 mm (standard)
2.110 mm (opzione)

LARGHEZZA TOTALE***

5035: 1.240 mm – 1.360 mm

5040: 1.240 mm – 1.360 mm

5045: 1.320 mm – 1.595 mm

* con accessorio standard
** due altezze di cabina, a seconda della variante di pneumatici
*** a seconda della variante di pneumatico

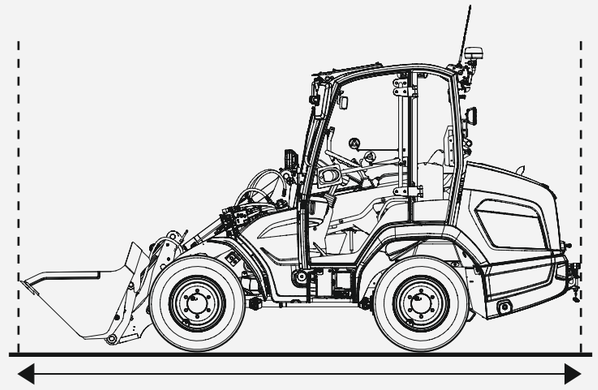

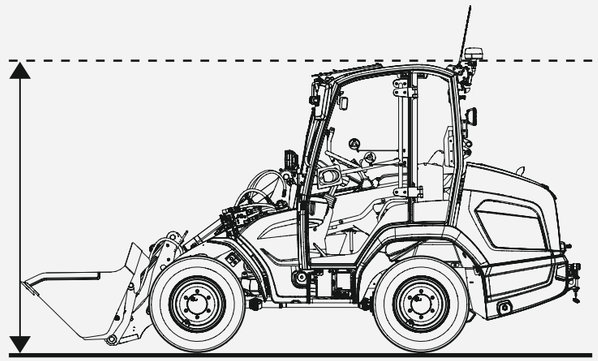

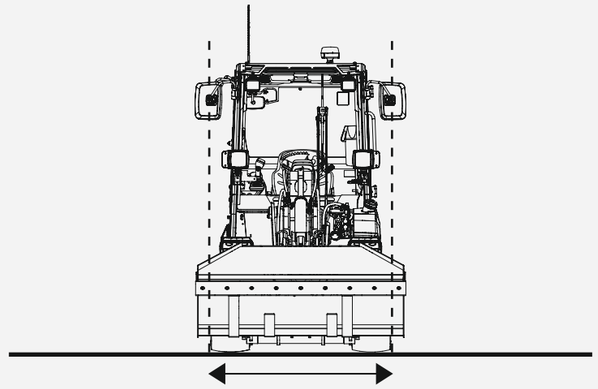

È POSSIBILE TRASPORTARE ULTERIORI ACCESSORI

FACILE DA TRASPORTARE
PESO RIDOTTO

La combinazione di peso ridotto e carico utile estremo consente il trasporto rapido e facile da un luogo di impiego all'altro. Ciò non solo consente di risparmiare tempo e denaro, ma anche di ampliare l'utilizzo della macchina e quindi le prestazioni lavorative quotidiane. A tale scopo, è possibile utilizzare rimorchi da 3,5 t e camion da 7,5 t. È possibile trasportare anche forche per pallet e una benna. Durante il trasporto su camion l'altezza totale rimane inferiore a 4 m.

TRASPORTO SU RIMORCHIO	5035	5040	5045
Rimorchio da 3,5 t*	x	x	x
Camion da 7,5 t*	x	x	x
Peso di trasporto [kg]**	1.700 (senza ABG)	1.900 (senza ABG)	2.400 (senza ABG)
Massa totale [kg]***	1.955 - 2.200	2.095 - 2.400	2.675 - 2.750

x = AMMISSIBILE

* può variare a seconda del modello e dell'allestimento del veicolo trainante nonché dell'allestimento della macchina
** allestimento base senza ABG, senza operatore, serbatoio pieno (il peso varia a seconda dell'allestimento)
*** peso con serbatoio pieno + benna standard + peso operatore 75 kg (ISO 6016+ peso variabile in base all'allestimento)

SULL'ASSALE DA A A B
PROGRESSIVAMENTE REDDITIZIO

I modelli 5035 e 5040 vantano una trazione unica con motori sui quattro mozzi delle ruote. Il modello 5045 ha una trazione centrale con albero cardanico. Entrambe le trazioni garantiscono una coppia elevata e un comportamento di guida a variazione continua con una velocità di marcia di 0-20 km/h. È possibile allestire opzionalmente le pale gommate 5040 e 5045 con la versione da 30 km/h.

La scena di guida illustrata mostra un viaggio secondo StVO.

- trasmissione a variazione continua della forza
- posizionamento preciso della macchina durante la movimentazione dei pallet
- produttività alta in quanto non è necessario fermarsi per modificare le marce
- trasferimento rapido della macchina a 30 km/h opzionalmente

I VANTAGGI DELLA TRAZIONE IN SINTESI

CAPACITÀ DI POTENZA ELEVATA
LAVORO FACILE CON CARICHI PESANTI

Le pale gommate compatte Kramer utilizzano due diversi sistemi cinematici. Entrambi i sistemi sono stati pensati fin nei minimi dettagli e convincono in un'ampia gamma di applicazioni con carichi pesanti.

5035 / 5040

CINEMATICA Z

Il sistema di carico dei modelli 5035 e 5040 è costituito da un profilo scatolare particolarmente robusto e resistente alla torsione. Il sistema presenta una forte inclinazione, che lo rende particolarmente adatto per lavori gravosi con la benna.

- massima potenza durante il lavoro
- forze elevate durante i movimenti di ribaltamento – carico e scarico rapidi
- struttura compatta per una visuale ottimale
- tecnologia robusta e durevole con conseguenti bassi costi di riparazione
- elevate forze di strappo sul cilindro di ribaltamento

5045

CINEMATICA P

Il sistema di carico a forma speciale del modello 5045 presenta un punto di articolazione basso, che consente di ottenere elevate forze di sollevamento e carichi di ribaltamento alti. Grazie alla guida parallela esatta, i carichi pesanti ad es. i pacchi di pietre possono essere posizionati con precisione.

- carico e scarico sicuro nonché movimentazione di carichi pesanti (ad es. pacchi di pietre)
- visuale ottimale sulla parte anteriore dell'accessorio e sull'intera area di sollevamento
- manipolazione sicura e precisa degli accessori
- ampio angolo di ribaltamento – senza perdite di materiale
- ampio angolo di scarico – la benna viene completamente svuotata

SMART ATTACH
MAGGIORE PRODUTTIVITÀ E SICUREZZA

5045

I modelli 5035 e 5040 sono dotati di serie del cambio rapido idraulico Kramer. Sul modello 5045 è installato di serie il cambio rapido dei successivi modelli di pale gommate di dimensioni più grandi. Ciò significa che gli accessori esistenti dei modelli di dimensioni più grandi possono essere utilizzati senza restrizioni. Come opzione, è disponibile il cambio rapido Smart Attach completamente idraulico, che garantisce una sicurezza ancora superiore all'operatore poiché non è necessario salire e scendere per l'aggancio degli accessori idraulici. Inoltre, con ogni operazione di attacco i costi diminuiscono perché il cambio dell'accessorio viene effettuato più rapidamente. Un altro importante vantaggio è la possibilità di accoppiamento degli accessori delle macchine di dimensioni più grandi della gamma di pale gommate Kramer.

GESTIONE SEMPLICE
Gli attrezzi idraulici vengono agganciati comodamente e in sicurezza dall'interno della cabina senza dover salire e scendere dalla macchina.

CAMBIO RAPIDO
senza attacco manuale dei tubi per gli attrezzi idraulici.

POTENZA COSTANTE
per altezza di carico, altezza di impilamento e altezza di scarico, così come per carico utile di impilamento e carico ribaltabile.

SICUREZZA FUNZIONALE
Attacco senza problemi di accessori che si sono riscaldati al sole e sono sottoposti ad alta pressione.

CONFORMITÀ CE
per la macchina e gli accessori.

PROTEZIONE DELL'AMBIENTE,
le perdite d'olio vengono evitate quando si agganciano attrezzi idraulici.

CALCOLO D'ESEMPIO

Per ogni cambio di attrezzo con Smart Attach si risparmiano 2,5 minuti rispetto all'attacco a cambio rapido Kramer di serie "standard".

	10 processi di accoppiamento al giorno
x	2,5 minuti
x	220 giorni lavorativi
x	30 €/ora
=	**2.750 €/anno**

SCANSIONATE
Riceverete qui ulteriori informazioni
www.kramer.de/smartattach

IDRAULICA POTENTE
NUMEROSE POSSIBILITÀ DI UTILIZZO

BLOCCAGGIO DIFFERENZIALE COMMUTABILE IN CONDIZIONI OPERATIVE GRAVOSE

Aggancio e sgancio di diversi attrezzi, comando sensibile, cicli rapidi di lavoro e ridotta rumorosità in cabina.

SINTESI DEI VANTAGGI DELL'IDRAULICA DI LAVORO

- confortevole uso degli attrezzi, anche con più funzioni idrauliche tramite leva di comando
- scarico della pressione del 3° circuito idraulico avanzato
- cambio rapido completamente idraulico Smart Attach (esclusivamente 5045)
- maggiore forza per la trazione di attrezzi idraulici con Highflow
- valvola di commutazione 3° circuito idraulico nella parte posteriore (5045)

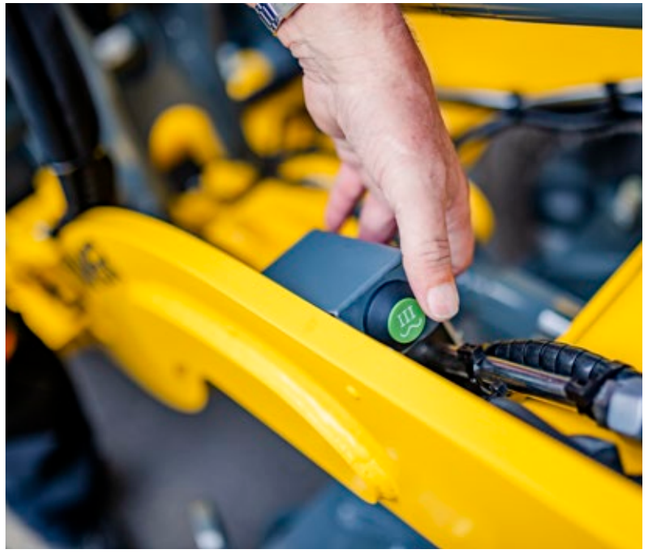

SCARICO DELLA PRESSIONE DEL 3° CIRCUITO IDRAULICO AVANZATO

Il pulsante per lo scarico della pressione opzionale del 3° circuito idraulico è fissato all'incirca al centro del sistema di carico. Ciò consente di sostituire un'ampia varietà di accessori in modo rapido ed efficiente senza spegnere il motore.

DISPOSITIVO ANTIBECCHEGGIO (STABILIZZATORE DEL CARICO)

Lo stabilizzatore di carico ammortizza le oscillazioni dell'unità di carico per il massimo comfort per operatore e macchina. La velocità di accensione e spegnimento dello stabilizzatore di carico è di 7 km/h. Per determinate applicazioni è inoltre possibile attivare o disattivare lo stabilizzatore di carico in modo permanente.

HIGHFLOW

5040 / 5045

CONCETTO DEL SISTEMA PORTATTREZZI	5035	5040	5045
Portata del 3° circuito idraulico [l/min]*	20	30	39
Circuito idraulico posteriore [l/min]*	-	-	39
Impianto idraulico ad alte prestazioni Highflow [l/min]*	-	60	69

* Valori massimi pompa

Highflow è adatto per gli accessori con fabbisogno di potenza idraulica superiore come per es. uno spazzaneve o una trinciatrice. Gli attacchi idraulici sono collocati in forma compatta sul lato sinistro del sistema di carico e garantiscono una visuale perfetta dell'accessorio. Per il modello 5045, Highflow è disponibile solo con il motore da 33,5 kW.

SMART DRIVING PRO
TRE MODALITÀ DI MARCIA, PIENA POTENZA

5040 / 5045

Per ogni applicazione è possibile selezionare l'impostazione di marcia corretta. Indipendentemente dal fatto che si tratti di marcia su strada, lavoro con la spazzatrice o movimento di materiali, le modalità di marcia offrono all'operatore l'opportunità di poter influenzare attivamente il comportamento di guida della macchina. Ciò significa che l'applicazione può essere svolta in modo ottimale, economicamente vantaggioso ed efficiente.

POWER
- marcia indipendente dal carico
- piena potenza del motore
- applicabile in modo universale
- per utilizzi in modalità benna

ECO
- ridotta potenza richiesta
- riduzione del rumore per l'operatore
- risparmio di carburante
- per marcia su strada con velocità ridotta fino a 30 km/h
- per lavori leggeri di accatastamento e movimentazione

CSD
- dispositivo di marcia lenta e acceleratore manuale
- il numero di giri del motore e la velocità di marcia possono essere impostati in modo indipendente l'uno dall'altra
- coordinamento ottimale tra macchina e accessorio
- gestione semplice e comoda
- lavoro senza fatica per tempi di lavoro più lunghi
- per lavori con una spazzatrice, uno spazzaneve o una trinciatrice

MOTORI POTENTI
PER QUALSIASI USO

I modelli 5035 e 5045 sono azionati da un motore Yanmar da 18,5 kW senza sistema di post-trattamento dei gas di scarico. Il motore 5040 è dotato con un motore Yanmar da 28,5 kW. Opzionalmente, il motore 5045 è disponibile con un motore Yanmar da 33,5 kW. Il sistema di post-trattamento dei gas di scarico di entrambi i motori utilizza DOC e DPF.

INTERVENTI DI MANUTENZIONE E CONTROLLO

A sinistra

A destra

FACILI E LIBERAMENTE ACCESSIBILI
- per controllo e lavori di manutenzione quotidiani
- lo smontaggio dei componenti non è necessario

COFANO MOTORE AD AMPIA APERTURA
- per il solito comfort Kramer
- il ribaltamento del sedile non è richiesto
- buona accessibilità da quattro lati (alto, posteriore, destra e sinistra)

EQUIPCARE - TELEMATIK

Il modulo telematico EquipCare è installato di serie su tutte le macchine Kramer. Il modulo fornisce dati e fatti sulla macchina, facilmente visualizzabili tramite il Manager o un'app.

SCANSIONATE
Riceverete qui ulteriori informazioni
www.kramer.de/equipcare

ALL'INTERNO TUTTO A PORTATA DI MANO
SEMPRE TUTTO IN VISTA

L'innovativo design della cabina offre un valore aggiunto in termini di comfort e facilità d'uso. Le ampie superfici vetrate in combinazione con i piantoni della cabina stretti offrono un'eccellente visuale panoramica. Su richiesta sono disponibili la cabina bassa e la cabina comfort. Per i modelli 5035 e 5040 è disponibile anche la versione canopy.

DUE OPZIONI DI CABINA
per la massima compattezza o il massimo comfort.

VISUALE PANORAMICA
I montanti stretti e le ampie superfici vetrate ne garantiscono per entrambe le cabine ottima visibilità dell'accessorio e dell'area di lavoro.

PUNTI DI FORZA TECNICI
FACILITÀ D'USO – INNOVATIVO DESIGN DELLA CABINA

FACILE SALITA IN CABINA

L'ampio ingresso con gradino e maniglie di sostegno garantisce salite e discese comode e sicure per l'operatore:

- la porta della cabina è bloccabile a 180 gradi
- salita comoda al massimo angolo di sterzata
- due maniglie di sostegno e ampio gradino
- spazio sufficiente sopra il tunnel centrale
- vano piedi ampio
- e molto altro

PIANTONE DELLO STERZO REGOLABILE

Il piantone dello sterzo opzionale regolabile in inclinazione può essere adattato alle esigenze dell'operatore.

- regolabile in base alla statura dell'operatore
- lavori confortevoli e senza fatica
- regolazione dell'inclinazione del display
- e molto altro

ELEMENTI DI COMANDO ERGONOMICI

Gli elementi di comando e gli interruttori più importanti sono disposti in maniera ergonomica e sono codificati a colori. Tutti gli interruttori importanti si trovano nell'immediato raggio d'azione della mano destra:

- Joystick
- modalità di guida
- regolazione della modalità di sterzo
- riscaldamento e ventilazione
- e molto altro

SPORTELLO PER LA PULIZIA

Lo sportello per la pulizia è collocato sul lato destro della cabina ed è fissato con un ammortizzatore:

- facile pulizia del pavimento della cabina
- facile accesso al filtro dell'aria della cabina e alla centralina principale
- e molto altro

ASSORTIMENTO DI ATTREZZI

FORCHE PER PALLET

FORCHE PER PALLET

pieghevole

FORCHE PER PALLET

regolazione parallela idraulica

BENNA STANDARD

con i denti per spaccatura

BENNA STANDARD

senza denti per spaccatura

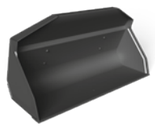

BENNA STANDARD

senza denti per spaccatura, con vomere

BENNA PER MATERIALE SFUSO

BENNA MORDENTE

con i denti per spaccatura

BENNA MORDENTE

senza denti per spaccatura

GANCIO

collegabile

SPAZZATRICE

LAMA SPAZZANEVE TIPO A

SPARGISALE

Le specifiche precise e la disponibilità di attrezzi possono variare secondo il modello e il paese.
Il vostro concessionario Kramer sarà lieto di aiutarvi.

GAMMA DI PROFILI DI PNEUMATICI

PROFILO UNIVERSALE

- buona proprietà autopulente
- buona protezione dei fianchi
- chilometraggio elevato

PROFILO COMUNALE

- buon adattamento al servizio invernale
- chilometraggio elevato
- ottimizzato riguardo al rumore
- per utilizzo su strada e non

PROFILO DI TRAZIONE

- buona guida
- elevata sicurezza di guida
- buona autodepurazione
- chilometraggio elevato

PROFILO PER MACCHINE EDILI

- chilometraggio elevato
- trazione elevata
- mobilità elevata su terreni cedevoli
- buona proprietà autopulente

PROFILO INDUSTRIALE

- buona autodepurazione
- grande stabilità laterale
- chilometraggio elevato, soprattutto in caso di impiego su fondi duri e aggressivi
- trazione elevata

I corretti pneumatici di un sollevatore telescopico svolgono un ruolo importante nell'impiego. Gli pneumatici sono disponibili in varie larghezze. Le specifiche precise e la disponibilità degli pneumatici possono variare secondo il modello e il paese. Il vostro concessionario Kramer sarà lieto di aiutarvi.

DATI TECNICI

PESO	5035	5040	5045
Massa totale [kg]*	1.955 - 2.200	2.095 - 2.400	2.675 - 2.750
Peso di trasporto [kg]**	1.700	1.900	2.400
Carico massimo di traino [kg]***	750 / 1.750	750 / 1.750	750 / 3.500
MOTORE			
Marca	Yanmar	Yanmar	Yanmar
Tipo/modello di serie	3TNV82A	3TNV86CT	3TNV82A
Tipo/modello opzione	-	-	3TNV86CHT
Potenza standard [kW]	18,5	28,5 (DOC + DPF)	18,5
Potenza opzione [kW]	-	-	33,3 (DOC + DPF)
Coppia massima di serie [Nm a giri/min.]	85,5 a 1.500	132,2 a 1.690	85,5 a 1.500
Coppia massima opzione [Nm a giri/min.]	-	-	148 a 1.690
Cilindrata di serie [cm^3]	1.331	1.568	1.331
Cilindrata opzione [cm^3]	-	-	1.568
Limiti di emissione	UE fase V	UE fase V	UE fase V
TRASMISSIONE DELLA POTENZA			
Trazione	pompa a pistoni assiali a regolazione continua		
Velocità max. serie [km/h]	20	20	20
Velocità max. opzione [km/h]	-	30	30
Assali	Supporti assale in acciaio fuso con motori ruota		Assale sterzante planetario
Angolo di oscillazione totale [°]	±7	±7	±6
Bloccaggio differenziale di serie [%]	-	-	100% AA
Bloccaggio differenziale opzione [%]	Differenziale compensatore idraulico		-
Freno a mano	idrostatico	idrostatico	Freno a disco idraulico
Freno di stazionamento	Freno a lamelle con molla di richiamo, ad azionamento elettroidraulico su assale posteriore		Freno a disco meccanico
Pneumatici standard	27x10.5-15	27x10.5-15	10.0/75-15.3
IDRAULICA DI GUIDA E DI LAVORO			
Modalità funzionamento sterzo	Trazione integrale idrostatica con sterzata di emergenza		
Funzionamento idraulica di lavoro	Pompa idraulica		
Cilindro sterzante	un cilindro dello sterzo per supporto assale		un cilindro dello sterzo per assale
Angolo di sterzata max. [°]	38	38	38
Portata del 3° circuito idraulico serie [l/min]	20	30	39
Idraulica di potenza Highflow opzione [l/min]	-	56	69
Pressione max. [bar]	240	240	240
Attacco a cambio rapido	Kramer HV/WL - S	Kramer HV/WL - S	Kramer HV/WL - C
Comando	meccanico		
Comando 3° circuito idraulico avanzato	elettro-idraulico		

DATI TECNICI

CINEMATICA	5035	5040	5045
Modello	Cinematica Z	Cinematica Z	Cinematica P
Calcolo forza di sollevamento secondo ISO 14397-2 idraulica [kN]	11,5	15,8	23,5
Calcolo forza di strappo secondo ISO 14397-2 idraulica [kN]	12,2	13,3	28,3
Sollevamento/abbassamento cilindro di sollevamento [s]	6,0 / 4,5	6,0 / 4,5	4,4 / 2,3
Inclinazione verso interno/esterno del cilindro di ribaltamento (posizione superiore sistema di carico) [s]	2,4 / 3,3	2,2 / 2,4	2,7 / 3,5
Angolo di carico e di scarico [°]	43 / 40	43 / 40	45 / 45
Carico ribaltabile [kg]	1.200	1.400	2.270
Carico utile di accatastamento S=1,25 [kg]	750	900	1.310
QUANTITÀ RIEMPIMENTO			
Serbatoio carburante di serie [l]	48	48	56
Serbatoio olio idraulico [l]	40	40	19
IMPIANTO ELETTRICO			
Tensione d'esercizio [V]	12	12	12
Batteria/alternatore motore di serie [Ah/A]	74 / 55	74 / 55	74 / 55
Batteria/alternatore motore opzione [Ah/A]	-	-	74 / 80
Avviatore di serie [kW]	1,7	1,7	1,7
EMISSIONI ACUSTICHE****			
Valore misurato motore di serie [dB(A)]	99	99	96,9
Valore misurato motore opzione [dB(A)]	-	-	99,1
Valore garantito motore di serie [dB(A)]	101	101	101
Valore garantito motore opzione [dB(A)]	-	-	101
Livello di rumore all'orecchio dell'operatore motore di serie [dB(A)]	80	80	76
Livello di rumore all'orecchio dell'operatore motore opzione [dB(A)]	-	-	77
VIBRAZIONI*****			
Valore totale delle vibrazioni a livello dell'arto superiore [m/s^2]	< 2,5 m/s^2 (< 8.2 $feet/s^2$)		
Valore effettivo più alto dell'accelerazione ponderata del corpo [m/s^2]	< 0,5 m/s^2 (< 1.64 $feet/s^2$)****** 1,28 m/s^2 (4.19 $feet/s^2$)*******		

* Peso con serbatoio pieno + benna standard + peso operatore 75 kg (ISO 6016 + peso variabile in base all'allestimento)
** allestimento base senza ABG, senza operatore, serbatoio pieno (il peso varia a seconda dell'allestimento)
*** carico massima di traino. Può variare a seconda del gancio di traino e del rimorchio
**** Informazione: La misurazione viene effettuata secondo i requisiti della normativa EN 474 e della direttiva 2000/14/CE. Area di misurazione: Superficie asfaltata.
***** Incertezze di misurazione come indicato in ISO/TR 25398:2006. Siete pregati di informare l'utente su eventuali pericoli causati dalle vibrazioni.
****** Su sottofondo piano e consolidato con sottocarro adeguato
******* Uso nel ricavo in condizioni ambientali gravose.

DATI TECNICI

5035 UNITÀ DI CARICO STANDARD	STANDARD con denti per spaccatura	MATERIALE SFUSO	MATERIALE SFUSO	BENNA MORDENTE con denti per spaccatura
Capacità benna [m³]	0,35	0,45	0,50	0,23
Densità materiale [t/m³]	1,80	1,20	1,00	1,80
Lunghezza complessiva accessorio [mm]	780	840	880	677
Lunghezza complessiva con accessorio (posizione di trasporto) [mm]	4.050	4.100	4.120	4.090
Larghezza della benna [mm]	1.250	1.250	1.400	1.400
Punto di rotazione della benna [mm]	2.800	2.800	2.800	2.800
Altezza di carico [mm]	2.680	2.680	2.670	2.600
Altezza di scarico [mm]	2.290	2.190	2.170	2.240
Distanza di scarico [mm]	260	370	380	200
Profondità di scavo [mm]	60	60	70	140
Peso accessorio [kg]	113	129	153	189

5040 UNITÀ DI CARICO STANDARD	STANDARD con denti per spaccatura	MATERIALE SFUSO	MATERIALE SFUSO	BENNA MORDENTE con denti per spaccatura
Capacità benna [m³]	0,36	0,45	0,50	0,23
Densità materiale [t/m³]	1,80	1,40	1,20	1,80
Lunghezza complessiva accessorio [mm]	829	840	880	677
Lunghezza complessiva con accessorio (posizione di trasporto) [mm]	4.090	4.100	4.120	4.090
Larghezza della benna [mm]	1.400	1.250	1.400	1.400
Punto di rotazione della benna [mm]	2.800	2.800	2.800	2.800
Altezza di carico [mm]	2.680	2.680	2.670	2.600
Altezza di scarico [mm]	2.260	2.190	2.170	2.240
Distanza di scarico [mm]	290	370	380	200
Profondità di scavo [mm]	60	60	70	140
Peso accessorio [kg]	129	129	153	189

DATI TECNICI

5045 UNITÀ DI CARICO STANDARD	STANDARD con denti per spaccatura	MATERIALE SFUSO	MATERIALE SFUSO	BENNA MORDENTE con denti per spaccatura
Capacità benna [m³]	0,45	0,55	0,80	0,35
Densità materiale [t/m³]	1,80	1,80	1,20	1,80
Lunghezza complessiva accessorio [mm]	947 / 897*	808	969	876 / 820*
Lunghezza complessiva con accessorio (posizione di trasporto) [mm]	4.550 / 4.520*	4.460	4.570	4.510 / 4.470*
Larghezza della benna [mm]	1.350 / 1.650*	1.650	1.850	1.350 / 1.650*
Punto di rotazione della benna [mm]	2.520	2.520	2.520	2.520
Altezza di carico [mm]	2.350	2.340	2.340	2.350
Altezza di scarico [mm]	1.830 / 1.870*	1.800	1.690	1.840 / 1.930*
Distanza di scarico [mm]	240 / 200*	250	360	230 / 120*
Profondità di scavo [mm]	50	65	65	50
Peso accessorio [kg]	201 / 215*	236	292	285 / 315*

* a seconda della variante di pneumatico

DATI TECNICI

FORCHE PER PALLET	5035	5040	5045
Baricentro del carico [mm]	400	400	500
Larghezza portaforche [mm]	1.000	1.000	1.200
Larghezza denti forche [mm]	800	800	1.000
Carico di ribaltamento forche per pallet [kg]	930	1.125	1.640
Carico utile di accatastamento S=1,25 [kg]	750	900	1.310
Carico utile di accatastamento S=1,67 [kg]	560	670	980
Altezza di sollevamento [mm]	2.630	2.630	2.420
Altezza di sollevamento braccio orizzontale [mm]	1.290	1.290	1.020
Profondità di scavo [mm]	100	100	45
Sbraccio al suolo [mm]*	480	480	440
Sbraccio braccio orizzontale [mm]*	960	960	760
Sbraccio ad altezza max. [mm]*	10	10	-60

* Riferimento alla parte posteriore delle forche

DATI TECNICI

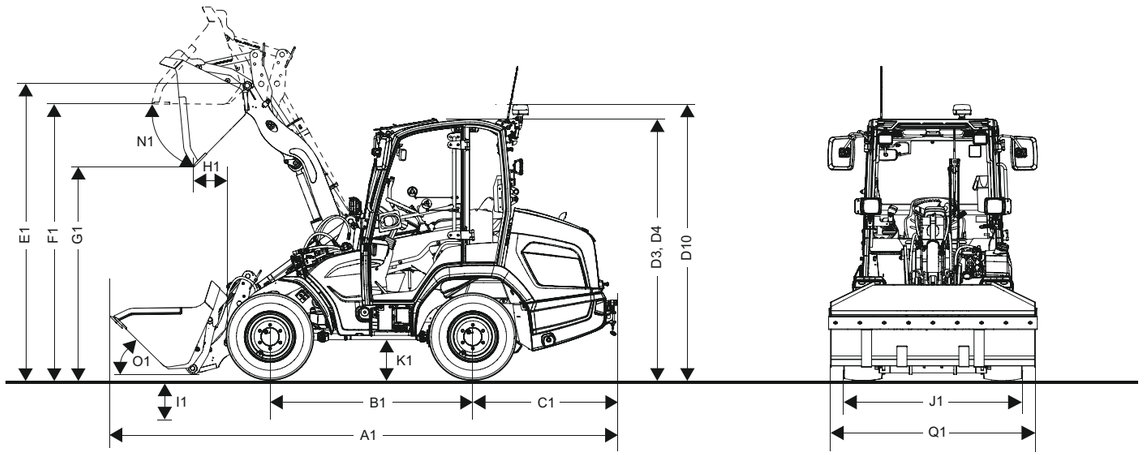

DIMENSIONI		5035	5040	5045
A1	**Lunghezza complessiva con accessorio standard** [mm]	4.050	4.090	4.550
B1	**Passo delle ruote centrale** [mm]	1.525	1.525	1.760
C1	**Sbalzo posteriore** [mm]	1.140	1.140	1.215
D3	**Altezza con cabina** [mm]*	2.170	2.170	2.260
D4	**Altezza con cabina bassa** [mm]*	2.020	2.020	2.110
D10	**Altezza complessiva con lampeggiante** [mm]*	2.490	2.490	2.390
E1	**Punto di rotazione della benna** [mm]	2.800	2.800	2.520
F1	**Altezza di carico** [mm]	2.680	2.680	2.350
G1	**Altezza di scarico** [mm]	2.290	2.260	1.830
H1	**Distanza di scarico** [mm]	2.060	2.090	240
I1	**Profondità di scavo** [mm]	60	60	50
J1	**Larghezza complessiva** [mm]*	1.240 - 1.360	1.240 - 1.360	1.320 - 1.595
K1	**Altezza libera dal suolo** [mm]	220	220	230
L1	**Raggio di sterzata bordo esterno degli pneumatici** [mm]	2.000	2.000	2.330
N1	**Angolo di scarico con altezza di sollevamento max.** [°]	40	40	45
O1	**Angolo di ribaltamento al suolo** [°]	43	43	45
Q1	**Larghezza della benna** [mm]	1.250	1.250	1.350
R1	**Altezza di sollevamento** [mm]	2.630	2.630	2.420

* a seconda della variante di pneumatico

KRAMER

KRAMER

KRAMER

KRAMER
on the safe side

PALE GOMMATE
Capacità benna: 0,35 – 1,80 m³

PALE GOMMATE TELESCOPICHE
Capacità benna: 0,65 – 1,45 m³

SOLLEVATORI TELESCOPICI
Carico utile: 1.450 – 5.500 kg

Kramer-Werke GmbH
Wacker Neuson Straße 1
88630 Pfullendorf
Germania
Tel.: +49(0)7552 92 88 0
Fax: +49(0)7552 92 88 234

info@kramer.de
www.kramer.de

KC.EMEA.10406.V01.IT

02/2025 IT

SCANSIONATE
Ricerca rivenditori Kramer qui
www.kramer.de/dealerlocator