

KT316

Teleskoplader

DAS KOMPAKTE KRAFTPAKET

Der Teleskoplader KT316 stellt mit der Kombination aus kompakten Außenmaßen und einer hohen Nutzlast und Motorleistung das kompakte Kraftpaket im Kramer-Portfolio dar. Der Teleskoplader hebt bis zu 3.100 kg auf eine maximale Stapelhöhe von 5,83 m. Der Deutz Motor mit einer maximalen Leistung von 82 kW / 112 PS sorgt für eine hohe Agilität und Performance der Maschine. Zur umfangreichen Serienausstattung gehören u.a. eine Höchstgeschwindigkeit von 40 km/h, ein Reversierlüfter mit Automatikfunktion sowie vier Lenkarten mit automatischer Synchronisation.

Kompaktheit: Höhe von 2,15 m und Breite von 2,09 m für Einsätze in beengten Platzverhältnisse

Motor: Leistungsstarker Deutz 2,9-Liter-Motor mit einer Maximalleistung von 82 kW (112 PS) sorgt für maximale Produktivität bei anspruchsvollen Aufgaben

Ladeleistung: Durchgängig 3.100 kg Nutzlast bis zu einer maximalen Stapelhöhe von 5,83 m ermöglichen schwere Lasten sicher und effizient zu bewegen

Smart Attach: Der Wechsel von hydraulischen Anbaugeräten erfolgt schnell, einfach und sicher durch die optionale vollhydraulische Schnellwechselplatte

Wiegesystem: Optionales, integriertes, dynamisches Wiegesystem, welches das Wiegen unterschiedlicher Güter unabhängig vom Anbaugerät, Lastschwerpunkt und der Position der Ladeanlage ermöglicht

Technische Daten

Motordaten Standard

Motorhersteller	Deutz
Motorleistung	82 kW
Motorleistung	112 PS
bei max. Drehzahl	2.000 U/min
Hubraum	2.924 cm³
Abgasnormstufe	V
Abgasnachbehandlung	DOC / DPF / SCR

Gewichte

Schaufelinhalt (Standardschaufel)	0,90 m³
Nutzlast (max.)	3.100 kg
Nutzlast bei max. Reichweite	1.350 kg
Nutzlast bei max. Stapelhöhe	3.100 kg
Stapelhöhe (max.)	5.835 mm
Nutzlast max. (LSP 500 mm)	3.100 kg
Betriebsgewicht	5.200 - 5.900 kg

Füllmengen

Tankinhalt Kraftstoff	125 l
Tankinhalt Hydrauliköl	100 l

Antrieb

Fahrgeschwindigkeit Standard	0-40 km/h
Fahrgeschwindigkeit Option 1	0-20 km/h
Fahrgeschwindigkeit Option 2	0-30 km/h
Differentialsperre	100 % Vorderachse

Hydraulikanlage

Arbeitshydraulik Fördermenge (max.)	109 l/min
Arbeitshydraulik Arbeitsdruck (max.)	260 bar

Lenkung

Lenkeinschlag max.	40 Grad

Lärmkennwerte

Garantierter Schallleistungspegel LwA (Kabine)	101 dB(A)
Gemessener Schallleistungspegel LwA	98 dB(A)
Schalldruckpegel am Fahrerohr	76 dB(A)

Die gezeigten Abbildungen, Ausstattungen und Daten können vom aktuellen Lieferprogramm Ihres Landes abweichen. Abgebildet sind unter Umständen aufpreispflichtige Sonderausstattungen. Änderungen vorbehalten.

Copyright © 2026 Kramer-Werke GmbH | www.kramer.de

Abmessungen

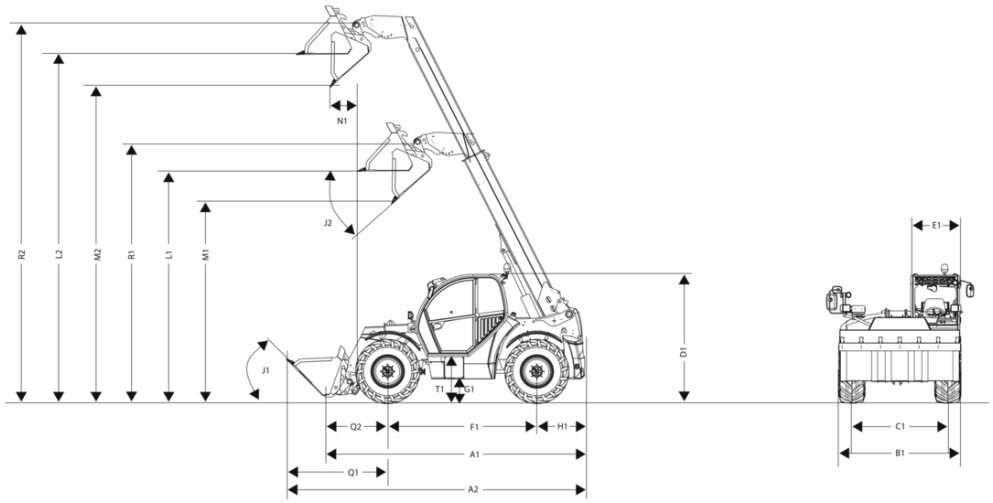

A1	Gesamtlänge	4.500 mm
A2	Gesamtlänge mit Schaufel	5.250 mm
B1	Gesamtbreite ohne Schaufel	2.095 mm
C1	hinten	1.780 mm
D1	Gesamthöhe	2.155 mm
D2	Gesamthöhe mit Rundumkennleuchte	2.300 mm
E1	Kabinenbreite	825 mm
F1	Radstand mittig	2.750 mm
G1	Bodenfreiheit unter Achse und Getriebe, Watttiefe	320 mm
H1	Abstand Mitte Hinterrad zum Heck	730 mm
I1	Hinterer Anfahrwinkel (Böschungswinkel)	77,5 °
J1	Einkippwinkel	45 °
K1	Stapelhöhe max.	5.835 mm
J2	Auskippwinkel	22 °
L1	Überladehöhe eingefahren	3.745 mm
L2	Überladehöhe ausgefahren	5.610 mm
M1	Ausschütthöhe eingefahren	3.205 mm
M2	Ausschütthöhe ausgefahren	5.070 mm
N1	Schüttweite ausgefahren	458 mm
Q2	Abstand Mitte Vorderrad-Lagerung Schnellwechselrahmen	1.030 mm
R1	Schaufeldrehpunkt eingefahren	4.245 mm
R2	Schaufeldrehpunkt ausgefahren	6.110 mm
S1	Wenderadius Außenkante Räder	3.605 mm
S2	Wenderadius Außenkante Schaufel	4.605 mm
T1	Einstiegshöhe Kabinenboden	660 mm

Die gezeigten Abbildungen, Ausstattungen und Daten können vom aktuellen Lieferprogramm Ihres Landes abweichen. Abgebildet sind unter Umständen aufpreispflichtige Sonderausstattungen. Änderungen vorbehalten.

Copyright © 2026 Kramer-Werke GmbH | www.kramer.de

Serienausstattung

Kabine

- ROPS/FOPS-geprüfte, schallisolierte, schwingungsgedämpfte Komfortkabine mit 360 Grad Rundumsicht und Color-Vollverglasung
- Scheibenwischer vorn und hinten mit Intervallschaltung vorn, Blinker-Rückstellung
- Türschalter für Kabineninnenbeleuchtung, Türe geteilt, Türoberteil 180° in zwei Positionen ausstellbar
- Durchgezogene Panorama-Frontscheibe ohne Querholm für optimale Sicht
- Heckscheibe aufstellbar
- Hängende Pedale und herausnehmbare Fußmatte
- Mechanisch gefederter Komfortfahrersitz Grammer MSG85/721
- Elektronisch vorgesteuerter Multifunktionsjoystick mit integriertem Fahrtrichtungswahlschalter und Teleskopfunktion
- Farbig gekennzeichnete Schalter für Hydraulik-, Elektrik-, Fahr- und Sicherheitsfunktionen
- Heizung mit 3-stufigem Gebläse, 4 Luftauslass- und Defroster-Düsen
- 12V-Steckdose
- Flaschenhalter, Sonnenrollo, Staufach unter dem Fahrersitz, Kleiderhaken
- Arbeitsscheinwerfer 1x LED Basic vorne (1000 Lm), Arbeitsscheinwerfer 1x LED Basic hinten (1000 Lm)
- StVZO - Beleuchtung

Lenk- und Arbeitshydraulik

- Zahnradpumpe mit lastdruckunabhängiger Durchflussverteilung (LUDV)
- 4 Lenkarten inkl. elektrischer Umschaltung und automatischer Synchronisation in Serie
- 3. Steuerkreis und Teleskopfunktion mit proportionaler Ansteuerung
- Dauerfunktion 3. Steuerkreis über Keypad zuschaltbar
- Überlast und Fahrerassistenzsystem "Smart Handling" (Manueller Modus, Schaufel- und Stapelmodus)

Motor

- Grobmaschiger, liegender Kombikühler für Motorwasser, Hydrauliköl und Ladeluft
- Reversierlüfter inkl. Automatikfunktion
- Zyklon-Luftfilter mit integrierter Sicherheitspatrone und Vorabscheider
- Manueller Batterietrennschalter

Fahrantrieb und Achsen

- Stufenloses, hydrostatisches Getriebe mit auslastungsabhängiger, elektronischer Getriebesteuerung
- Höchstgeschwindigkeit 40 km/h
- Temporäre Rückfahrwarneinrichtung
- Mechanische Feststellbremse

Fahrzeugaufbau und Kinematik

- Verwindungssteifer Stahlrahmen in Kastenprofilbauweise
- Teleskoparm wird durch 13 von außen einstellbare Gleitelemente geführt
- Endlagendämpfung im Teleskopzylinder

Dokumentation

- Betriebsanleitung; Serviceheft

Optionen

Fahrerstand & Kabine

- Kabinenscheibe rechts und hinten beheizbar mit Abschaltautomatik
- Klimaanlage
- Innenspiegel inkl. Halterung für Mobiltelefon (CCA_PHONHOLD_002)
- Mechanisch gefederter Fahrersitz mit Stoffbezug (MSG85/721) - (Serie)
- Luftgefederter Fahrersitz Stoff (MSG95AL/722)
- Lenksäule, verstellbar (Höhe und Neigung)
- Radiovorbereitung (Antenne, Lautsprecher)
- Radioanlage DAB+ mit BT + Freisprecheinrichtung (Radio, Antenne, Lautsprecher)
- 7"Zoll Display (inkl.Ölmengenverstellung, Sensitivität Joystick)
- Rückfahrkamera
  - nur in Verbindung mit:
    - Display 7 Zoll ink. Ölmengenverstellung und Sensitivität Ladeanlage
- Sichtkamera vorne rechts

Die gezeigten Abbildungen, Ausstattungen und Daten können vom aktuellen Lieferprogramm Ihres Landes abweichen. Abgebildet sind unter Umständen aufpreispflichtige Sonderausstattungen. Änderungen vorbehalten.

Copyright © 2026 Kramer-Werke GmbH | www.kramer.de

Beleuchtung

- Rundumkennleuchte LED (orange)
- Arbeitsscheinwerfer LED Basic (1000 Lumen) - 1x zusätzlich vorne, 1x zusätzlich hinten
- Beleuchtungspaket LED Basic (1000 Lumen) - 7 Arbeitsscheinwerfer zusätzlich 1x vorne, 1x hinten, 1x links, 2x rechts, 2x Aussenarm"
- Arbeitsscheinwerfer 2x LED Basic (1000 Lumen) am Teleskoparm seitlich (Aussenrohr)
- Zusatzbeleuchtung LED Basic Heck (1000 Lumen)

Zulassung Straßenverkehr

- Datenbestätigung (ABE) für selbstfahrende Arbeitsmaschine*
- EG-Übereinstimmungsbescheinigung Zugmaschine (167/2013/EG - Klasse T1), ohne Datenbestätigung
- EG-Übereinstimmungsbescheinigung Zugmaschine (167/2013/EG - Klasse T1), mit Datenbestätigung - nur für Deutschland

* Deutschland, Luxemburg, Niederlande, Österreich, Slowakei, Tschechische Republik, Schweiz, Estland, Lettland, Litauen, Ungarn

Fahrantrieb und Achsen

- Vier Lenkarten - (Serie)
- Hydrostat 20 km/h
- Hydrostat 30 km/h
- Hydrostat 40 km/h - (Serie)
- Hydrostat 40 km/h inkl. Drehzahlabsenkung Smart Driving
- Fahrmodus Power, Eco - (Serie)
- Fahrmodus Power-, Eco,- Pedal-/CSD
  - beinhaltet:
    - Langsamfahreinrichtung und Handgas
- Unterdruckvorabscheider
- Zyklon Vorabscheider
- Zyklon Vorabscheider Turbo III
- Reversierlüfter inkl. Automatikfunktion
- 100% Differentialsperre in der Vorderachse - zuschaltbar
- Vorwärmung Kühlwasser, Kraftstoff, Hydrauliköl
- Stoppautomatik (Motor aus durch Sitzkontaktschalter)

Bereifung

- Mitas 340/80-20 MPT-01 - Traktionsprofil - ET10
- Mitas 405/70-20 MPT 01 - Traktionsprofil - ET35
- Mitas 405/70-24 MPT 01 - Traktionsprofil - ET50
- Michelin 400/70 R20 XMCL - Traktionsprofil - ET50
- Michelin 400/70 R24 XMCL - Traktionsprofil - ET50
- Michelin 400/70R20 BIBLOAD - Mehrzweckprofil - ET50
- Firestone 400/70 R20 Duraforce Utility - Mehrzweckprofil - ET50
- Alliance 400/70 R20 Multiuse 550 - Kommunalprofil - ET50
- Trelleborg 400/70R20 TH400 ET+50
- Trelleborg 400/70R20 TH500 ET+50
- Trelleborg 400/70R24 TH400 ET+50

Ladeanlage & Schnellwechselplatten

- Laststabilisator (Schwingungsdämpfer) inkl. Automatikfunktion
- Schaufelrückführautomatik (SRA) inkl. Rüttelfunktion Kippzylinder
- Kippzylindersperre
- Schmutzabstreifer Teleskoparm
- Schnellwechseleinrichtung mechanisch, System Kramer (Teleskop "klein" - Schwenkwinkel 132°) - (Serie)
  - nicht mit:
    - Druckentlastung 3. Steuerkreis
- Schnellwechseleinrichtung hydraulisch, System Kramer (Teleskop "klein" - Schwenkwinkel 132°)
- Schnellwechseleinrichtung hydraulisch, System Kramer (Teleskop "klein" - Schwenkwinkel 150°)
- Schnellwechseleinrichtung hydraulisch, System Kramer (Teleskop "groß" - Schwenkwinkel 150°)
- Schnellwechseleinrichtung vollhydraulisch "Smart Attach", System Kramer (Teleskop "klein" - Schwenkwinkel 150°)
  - nur in Verbindung mit:
    - Druckentlastung 3. Steuerkreis
- Schnellwechseleinrichtung hydraulisch, System Weidemann (Schwenkwinkel 150°)
- Schnellwechseleinrichtung hydraulisch, System EURO (Schwenkwinkel 150°)
- Schnellwechseleinrichtung hydraulisch, System Manitou (Schwenkwinkel 150°)
- Schnellwechseleinrichtung hydraulisch, System Matbro / John Deere (Schwenkwinkel 150°)

Die gezeigten Abbildungen, Ausstattungen und Daten können vom aktuellen Lieferprogramm Ihres Landes abweichen. Abgebildet sind unter Umständen aufpreispflichtige Sonderausstattungen. Änderungen vorbehalten.

Copyright © 2026 Kramer-Werke GmbH | www.kramer.de

Hydraulik

- Füllung der Hydraulikanlage mit umweltfreundlichem und biologisch abbaubarem Hydrauliköl
- Ölmengenverstellung für hydraulische Zusatzsteuerkreise
  - enthalten in:
    - Display 7 Zoll (inkl. Ölmengenverstellung und Sensitivität Ladeanlage)
- Druckentlastung 3. Steuerkreis
- Rücklaufleitung drucklos, am Aussenarm - inkl. Leckölleitung
- Umschaltventil vorn 3. Steuerkreis
- Kipperanschluss
- Dreipunkthubwerk Kat. II
- Zapfwelle Heck 540 U/min
  - nur in Verbindung mit:
    - Dreipunkthubwerk Kat. II
    - Automatische Anhängerkupplung 38 mm - rahmenfest
- Steuerkreis Heckanbau, doppeltwirkend
  - nur in Verbindung mit:
    - Kipperanschluss

Elektrik

- Steckdose für Frontanbaugeräte, 7-polig
- Steckdose für Heckanbaugeräte, 7-polig

Sicherheitsoptionen

- Temporärer Rückfahrwarnton - (Serie)
- Rückfahrwarneinrichtung (akustisch)
- Abdeckung Anstriebsstrang
- Unterbodenschutz
  - nur in Verbindung mit:
    - Abdeckung Anstriebsstrang
- Wegfahrsperre, im Zündschlüssel integriert
- Feuerlöscher (2 kg)
- Schutzgitter Frontscheibe, demontierbar (nicht für den öffentlichen Straßenverkehr zugelassen!)
  - nicht in Verbindung mit:
    - Warnstreifen rot / weiss (nach DIN 30710)
- Warnstreifen rot / weiss (nach DIN 30710)
  - nicht mit:
    - Schutzgitter Frontscheibe, demontierbar (nicht für den öffentlichen Straßenverkehr zugelassen!)
- Sitzgurtwarner
- CESAR DataTag-ID - Nur für Länder, die dieses System innerhalb ihrer Rechtsinstanzen einsetzen, wie z.B. Großbritannien

Sonstiges

- Sonderlackierung einfarbig nach RAL (graue Teile sind nicht mit eingeschlossen)*
- Schutzmaßnahmen für Einsatz in aggressiven Medien (Salz- und Düngemitteleinsatz)
  - nur in Verbindung mit:
    - Trockenschmierung (Gleitlack) Teleskoparm
    - Schmutzabstreifer Teleskoparm
    - Abdeckung Antriebsstrang
- Trockenschmierung (Gleitlack) Teleskoparm (nicht für AUS/NZ)
- Zentralschmieranlage (vollautomatisch)

- Vorbereitung Zentralschmieranlage (Schmierleitung im Arm verlegt)
- EquipCare Dual ID
- Dynamisches Wiegesystem
  - nur in Verbindung mit:
    - Laststabilisator (Schwingungsdämpfer) inkl. Automatikfunktion
    - 7"Zoll Display (inkl.Ölmengenverstellung, Sensitivität Joystick)
    - Zusätzlich muss einer der folgenden Schnellwechsler gewählt werden:
      - Kramer hydraulisch 150°, Kramer Smart Attach 150°, EURO
      - Kramer hydraulisch (Teleskop "groß" - Schwenkwinkel 150°)
      - Manitou hydraulisch, (Schwenkwinkel 150°)
      - Matbro / John Deere hydraulisch, (Schwenkwinkel 150°)
      - Empfohlen: nur in Kombination mit Zentralschmieranlage!"

*Wir behalten uns vor, Lackierungen welche Ähnlichkeiten zu geschützten Farben oder Farbkombinationen von anderen Herstellern aufweisen abzulehnen!

Die gezeigten Abbildungen, Ausstattungen und Daten können vom aktuellen Lieferprogramm Ihres Landes abweichen. Abgebildet sind unter Umständen aufpreispflichtige Sonderausstattungen. Änderungen vorbehalten.

Anhängerkupplungen

- Automatische Anhängerkupplung 38 mm - rahmenfest
- Rangierkupplung
- Auto Hitch Anhängerkupplung (inkl. hydr. Steuerung und Kipperanschluss)
- Mechanische Anhängerkupplung 32 mm - rahmenfest
- Lagerbock für Anhängerkupplungen höhenverstellbar (Einsatz für Anhängerkupplung höhenverstellbar erforderlich)
- Einsatz Anhängerkupplung automatisch 38 mm für Anhängebock höhenverstellbar
- Einsatz Kugelkopfkupplung (K50) für Anhängebock höhenverstellbar, verlängert
- Einsatz Anhängerkupplung mechanisch für Anhängebock höhenverstellbar - 32 mm
- Einsatz Anhängerkupplung selbsttätig für Anhängebock höhenverstellbar - 32 mm
- Einsatz Piton-Fix für Anhängebock höhenverstellbar
- Spiegel für Anhängerkupplung
- Hydraulisches Anhängerbremsventil (2-Leitungssystem)

Gewährleistungsverlängerungen

- Security 24 (2000 h)
- Security 36 (3000 h)
- Security 48 (4000 h)
- Security 60 (5000 h)

Die gezeigten Abbildungen, Ausstattungen und Daten können vom aktuellen Lieferprogramm Ihres Landes abweichen. Abgebildet sind unter Umständen aufpreispflichtige Sonderausstattungen. Änderungen vorbehalten.

Copyright © 2026 Kramer-Werke GmbH | www.kramer.de