

4007

Verreikers

Een krachtige en functionele allrounder

Verreiker 4007 van Kramer overtuigt volledig met een laadvermogen van 4,0 ton en een stapelhoogte van 7,0 m. Dankzij de hydrostatische aandrijving voert u alle taken worden moeiteloos uit. De cabine is zeer functioneel ontworpen, met veel functies die de 4007 intuïtief te bedienen en comfortabel te besturen maken.

Kramer-snelwisselplaat: snel wisselen van aanbouwdelen met de hydraulische hulpfunctie dankzij de drukontlasting van de 3e stuurkring

ecospeed-aandrijving: de combinatie van de voordelen van de gevoeligheid van een hydrostatische rijaandrijving en de verhoogde trekkrachten van een draaimomentomvormer

Motor: de krachtige 100 kW / 136 PK sterke Deutz-motor heeft voldoende vermogen voor alle optredende bezigheden en de meest uiteenlopende toepassingen

Bestuurdersassistentiesysteem: drie verschillende Smart Handling-modi voor een zuinige, comfortabele en vooral veilige bediening van de machine

Motorkapontwerp: optimaal zicht rechts dankzij de vlak vormgegeven motorkap

Technische gegevens

Motorgegevens standaard

Motorfabrikant	Deutz
Motorvermogen	100 kW
Motorvermogen	136 pk
bij max. toerental	2.300 U/min
Cilindercapaciteit	3.621 cm³
Uitlaatgasnorm	V
Uitlaatgasnabehandeling	DOC / DPF / SCR

Gewichten

Laadvermogen (max.)	4.000 kg
Laadvermogen bij max. reikwijdte	1.500 kg
Laadvermogen bij max. stapelhoogte	2.400 kg
Stapelhoogte (max.)	7.000 mm
Laadvermogen max. (LSP 500 mm)	4.000 kg
Bedrijfsgewicht	6.810 - 7.850 kg
Scheurkracht (max.)	50 kN
Hijskracht (max.)	43 kN

Inhoud tanks

Tankinhoud brandstof	100 l
Tankinhoud hydraulische olie	100 l
Tankinhoud ureumoplossing	9,5 l

Aandrijfsysteem

Rijsnelheid standaard	0-30 km/u
Rijsnelheid optie 1	0-20 km/u
Rijsnelheid optie 2	0-40 km/u
Sperdifferentieel	100% schakelbaar in de vooras (optie)

Hydraulische installatie

Werkhydraulica pompcapaciteit (max.)	140 l/min

Besturing

Stuurinslag max.	38 graden

Ruiskarakteristiekwaarden

Gegarandeerd geluidsniveau LwA (cabine)	101 dB(A)
Gemeten geluidsniveau LwA	99,2 dB(A)
Geluidsdrukniveau bij het oor van de bestuurder	72 dB(A)

De getoonde afbeeldingen, uitrustingen en gegevens kunnen afwijken van het huidige leveringsprogramma van uw land. Mogelijk bevatten de afgebeelde producten optionele extra's waarvoor een meerprijs geldt. Wijzigingen voorbehouden.

Copyright © 2026 Kramer-Werke GmbH | www.kramer.de

Afmetingen

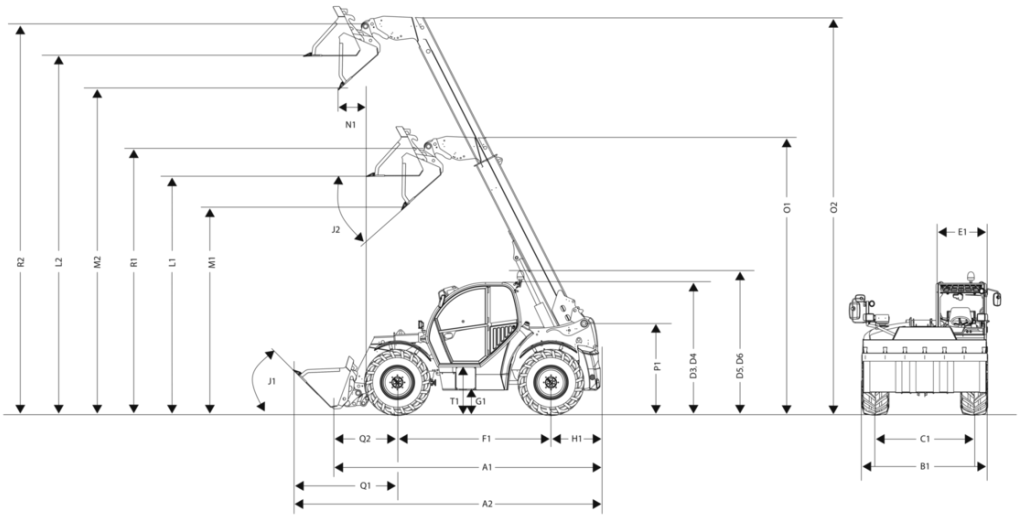

A1	Totale lengte	4.880 mm
A2	Totale lengte met bak	5.600 mm
B1	Totale breedte zonder bak	2.285 mm
C1	achter	1.880 mm
D3	Totale hoogte lage cabine	2.310 mm
D4	Totale hoogte hoge cabine	2.490 mm
D5	Totale hoogte met zwaailicht lage cabine	2.540 mm
D6	Totale hoogte met zwaailicht hoge cabine	2.720 mm
E1	Cabinebreedte	990 mm
F1	Wielbasis midden	2.850 mm
G1	Bodemvrijheid onder as en aandrijving, doorwaadbare diepte	415 mm
H1	Afstand midden achterwiel tot achterkant	740 mm
I1	Achterste aanloophoek (hellingshoek)	60 °
J1	Inkiephoek	49 °
K1	Stapelhoogte max.	7.000 mm
J2	Uitkiephoek	41 °
L1	Overlaadhoogte ingeschoven	4.520 mm
L2	Overlaadhoogte uitgeschoven	6.820 mm
M1	Uitstorthoogte ingeschoven	4.030 mm
M2	Uitstorthoogte uitgeschoven	6.330 mm
N1	Stortbreedte uitgeschoven	110 mm
O1	Tele-uittreklengte ingeschoven	5.255 mm
O2	Tele-uittreklengte uitgeschoven	7.820 mm
P1	Totale hoogte telescooparm - opgeborgen in frame	1.600 mm
Q1	Afstand midden voorwiel tot voorzijde bak	1.920 mm
Q2	Afstand midden voorwiel - opgeborgen snelwisselframe	1.290 mm
R1	Draaipunt bak ingeschoven	5.035 mm
R2	Draaipunt bak uitgeschoven	7.335 mm
S1	Draaicirkel buitenkant wielen	3.840 mm
S2	Draaicirkel buitenkant bak	5.000 mm
T1	Instaphoogte cabinebodem	720 mm

De getoonde afbeeldingen, uitrustingen en gegevens kunnen afwijken van het huidige leveringsprogramma van uw land. Mogelijk bevatten de afgebeelde producten optionele extra's waarvoor een meerprijs geldt. Wijzigingen voorbehouden.

Copyright © 2026 Kramer-Werke GmbH | www.kramer.de

Standaarduitrusting

Cabine

- ROPS/FOPS-gecertificeerde, geluidsgeïsoleerde, trillingsgedempte comfortcabine met 360 graden zicht rondom
- Ruitenwissers voor en achter, met intervalschakelaar voor, knipperlichthendel spring automatisch terug
- Deurschakelaar voor cabineverlichting, gedeelde deuren, bovendeel deur 180° te openen in twee posities
- Achterruit kan worden geopend
- Uitschuifbare stuurkolom waarvan de hoek eveneens kan worden afgesteld
- Hangende pedalen en uitneembare voetenmat
- Mechanisch geveerde, comfortabele bestuurdersstoel Grammer MSG85/721
- Elektronisch voorgestuurde, multifunctionele joystick met geïntegreerde regeling van de rijrichting en telescoopfunctie
- 7" LCD-kleurenscherm voor de weergave van alle voertuigfuncties; Jog Dial
- Gekleurde schakelaars voor de hydraulische, elektronica-, rij- en veiligheidsfuncties
- Verwarming met 3-traps ventilator, 6 luchtuitlaten en 2 ontdooiers
- 12 V-stopcontact, flessenhouder, zonneklep
- Werklamp 1x LED voor (1000 lumen), werklamp 1x LED achter (1000 lumen)
- Verlichting voor rijden op de openbare weg
- Handmatige accuhoofdschakelaar

Motor

- Grofmazige combikoeler voor motorwater, hydraulische olie en inlaatlucht
- Ver openklappende motorkap, kijkglas voor hydraulische olie en koelwater
- Onderhoudsklep voor eenvoudige reiniging van de motorruimte

Stuur- en werkhydrauliek

- Standaard 4 besturingstypes
- 3e stuurkring en telescoopfunctie met proportionele aansturing
- Continue werking 3e stuurkring, inschakelbaar via tuimelschakelaar
- Hoeveelheid olie voor 3de stuurkring en alle optionele stuurschakelingen instelbaar met potmeter
- Overbelastings- en bestuurderassistentiesysteem "Smart Handling" (bak-, stapel- en handmatige modus)
- Testaansluitingen voor werkhydrauliek en aandrijfsysteem

Aandrijfsysteem en assen

- Traploze, hydrostatische aandrijving met lastafhankelijke, elektronische besturing van de aandrijving

Voertuigconstructie en kinematiek

- Torsiestijf stalen frame met kastprofielconstructie
- Telescooparm gevoerd door 13 glij-elementen, die vanaf buiten kunnen worden ingesteld
- Eindstanddemping in de telescoop-, hef- en kiepcilinder

Documentatie

- Gebruiksaanwijzing; onderhoudsboekje

Opties

Bestuurderscabine - Cabine

- Luchtgeveerde bestuurdersstoel (MSG95AL/722)
- Armsteun links
- Airconditioning
- Opbergvak geventileerd (bij airconditioning gekoeld)
- Hoge cabine met verwarming voor optimaal zicht rondom (+180 mm)
- Binnenspiegel incl. houder voor mobiele telefoon en USB-aansluiting 2-voudig
- Compacte buitenspiegel links
  - niet met:
    - Buitenspiegel elektrisch verstelbaar incl. spiegelverwarming met automatische uitschakeling
- Buitenspiegel elektrisch verstelbaar incl. spiegelverwarming met automatische uitschakeling
- Radiovoorbereiding (antenne, luidsprekers)
- Radiosysteem (radio, antenne, luidsprekers)
- Camera rechtsvoor (incl. extra monitor)
- Achteruitrijcamera (geïntegreerd in hoofdscherm)
- Hoge cabine met verwarmd cabineraam rechts en verwarmde achterruit

De getoonde afbeeldingen, uitrustingen en gegevens kunnen afwijken van het huidige leveringsprogramma van uw land. Mogelijk bevatten de afgebeelde producten optionele extra's waarvoor een meerprijs geldt. Wijzigingen voorbehouden.

Copyright © 2026 Kramer-Werke GmbH | www.kramer.de

Verlichting

- Zwaailicht LED (geel)
- LED-werklampen (1000 lumen), 1 lamp extra voor, 1 lamp extra achter
- 2 LED-werklampen (1000 lumen) op de telescooparm aan de zijkant (buitenste buis)
- LED-verlichtingspakket (1000 lumen) - (7 extra werklampen - 1x voor, 1x achter, 1x links, 2x rechts, 2x buitenarm)
- Kentekenplaatverlichting incl. kentekenplaathouder voor

Uitrusting voor rijden op de openbare weg

- Gegevensbevestiging (ABE) voor zelfrijdende werkmachine

Motor - Assen - Aandrijfsysteem

- Hydrostat 30 km/u
- ecospeed 40 km/u incl. Smart Driving

Banden

- Alliance 405/70-24 A-323 - tractieprofiel
- Alliance 460/70R24 A-580 - tractieprofiel

Snelwisselplaten & laadsysteem

- Laststabilisator (schokdemper)
- Mechanische snelwisselinrichting, Kramer-systeem (verreiker "groot") (standaard)
- Hydraulische snelwisselinrichting, Kramer-systeem (verreiker "groot")

Hydrauliek

- Werkhydraulica Load-Sensing 140 l/min
- Drukontlasting 3e stuurkring
- Automatische herpositionering van de bak (SRA) incl. trilfunctie kiepcilinder
- Het hydraulisch systeem vullen met milieuvriendelijke en biologisch afbreekbare hydraulische olie
- Multikoppeling 2-voudig
  - alleen in combinatie met:
    - Drukontlasting 3e stuurkring
    - Snelwisselinrichting hydraulisch, systeem Kramer (verreiker “groot”)
- Multikoppeling 4-voudig
  - alleen in combinatie met:
    - Drukontlasting 3e stuurkring
    - schakelklep vóór 3e stuurkring
    - Snelwisselinrichting hydraulisch, systeem Kramer (verreiker “groot”)

Elektrisch systeem

- Stopcontact voor aanbouwdelen voor, 4-polig

Veiligheidsopties

- Startonderbreking, geïntegreerd in de contactsleutel
- Onderbodembescherming
  - alleen in combinatie met:
    - Afdekking aandrijfstang
- Afdekking aandrijfstang
- Brandblusser (2 kg)
- Vuilschraper telescooparm
- Waarschuwingsstrepen rood/wit (conform DIN 30710)
- Bewaking van het oliepeil (hydraulische olie)
- Kiepcilinderblokkering
- Lekrijbeveiliging
- Droogsmering (glijlak) telescooparm
- Beschermrooster vooruit, demonteerbaar (niet goedgekeurd voor de openbare weg!)

Lak

- Lak in bedrijfskleur, één RAL-kleur (exclusief grijze delen)*
- Bescherming voor het gebruik van agressieve materialen (zout en mest)
  - alleen in combinatie met:
    - Droogsmering (glijlak) telescooparm
    - Vuilschraper telescooparm
    - Afdekking aandrijfstang
- Bescherming voor vervoer overzee

* Wij behouden ons het recht voor lakafwerkingen te weigeren die overeenkomsten vertonen met beschermde kleuren of kleurencombinaties van andere fabrikanten

De getoonde afbeeldingen, uitrustingen en gegevens kunnen afwijken van het huidige leveringsprogramma van uw land. Mogelijk bevatten de afgebeelde producten optionele extra's waarvoor een meerprijs geldt. Wijzigingen voorbehouden.

Copyright © 2026 Kramer-Werke GmbH | www.kramer.de

Overige

- Low Speed Control en handmatig gas geven
- 100% differentieelblokkering
- Rangeerkoppeling
- Onderdruk-voorafscheider
- Cycloonvoorafscheider
- Cycloonvoorafscheider Turbo III
- Omkeerventilator
- Voorverwarming motor, brandstof + hydraulische olie (230V)

- Voorbereiding centrale smering (smeerleiding in arm)
- Centrale smering (volautomatisch)
- EquipCare Dual ID

Uitbreiding van de garantieduur

- Security 24 maanden (2000 uur)
- Security 36 maanden (3000 uur)
- Security 48 maanden (3000 uur)
- Security 48 maanden (4000 uur)
- Security 48 maanden (5000 uur)
- Security 60 maanden (4000 uur)
- Security 60 maanden (5000 uur)
- Power-Line (24 maanden of 2000 uur)
- Power-Line (36 maanden of 3000 uur)
- Power-Line (48 maanden of 3000 uur)
- Power-Line (48 maanden of 4000 uur)
- Power-Line (48 maanden of 5000 uur)
- Power-Line (60 maanden of 4000 uur)
- Power-Line (60 maanden of 5000 uur)
- EquipCare 36 maanden (incl. app & manager) - (standaard)

De getoonde afbeeldingen, uitrustingen en gegevens kunnen afwijken van het huidige leveringsprogramma van uw land. Mogelijk bevatten de afgebeelde producten optionele extra's waarvoor een meerprijs geldt. Wijzigingen voorbehouden.

Copyright © 2026 Kramer-Werke GmbH | www.kramer.de