

4507

Verreikers

Veelzijdig en robuust voor de zwaarste toepassingen

Vooral onder zware werkomstandigheden tonen verreikers van Kramer zich van hun beste kant. Dankzij de Load Sensing-werkhydrauliek bereiken de machines snelle werkcycli. Een slim ontworpen onderhoudstoegang, een hefvermogen van 4,5 ton en een stapelhoogte van 7 m overtuigen tijdens het dagelijks gebruik. Het zuinige, wendbare ecospeed-aandrijfsysteem beschikt over enorme vermogensreserves en levert zelfs onder moeilijke omstandigheden probleemloos. De kleine draaicirkel dankzij de vierwielbesturing en de snelle laadcycli verhogen de efficiëntie op de bouwplaats, met name in kleine ruimtes.

Rijaandrijving: standaard toerentalreductie bij ecospeed en ecospeedPRO om de bestuurder en de machine te ontlasten

Moderne bediening: met 7-inch LCD-scherm, All-In-One-joystick en Jog Dial- bedieningselement voor een eenvoudige besturing van de machine

Zicht naar boven: extern FOPS-rooster met gebogen lengtestrepen, die naar buiten toe neigen in overeenstemming met het zichtveld van de bestuurder

EquipCare: cijfers en machinegegevens in één oogopslag dankzij de standaard geïnstalleerde telematica-oplossing

Zicht rondom: perfect overzicht aan alle kanten dankzij de ruime cabine en de vlak vormgegeven motorkap

Technische gegevens

Motorgegevens standaard

Motorfabrikant	Deutz
Motorvermogen	100 kW
Motorvermogen	136 pk
bij max. toerental	2.300 U/min
Cilindercapaciteit	3.621 cm³
Uitlaatgasnorm	V
Uitlaatgasnabehandeling	DOC / DPF / SCR

Gewichten

Laadvermogen (max.)	4.500 kg
Laadvermogen bij max. reikwijdte	1.500 kg
Laadvermogen bij max. stapelhoogte	3.300 kg
Stapelhoogte (max.)	7.017 mm
Laadvermogen max. (LSP 500 mm)	4.500 kg
Bedrijfsgewicht	8.100 - 9.100 kg
Scheurkracht (max.)	62,4 kN
Hijskracht (max.)	50,8 kN

Inhoud tanks

Tankinhoud hydraulische olie	100 l
Tankinhoud ureumoplossing	12 l

Aandrijfsysteem

Rijsnelheid standaard	0-40 km/u
Rijsnelheid optie 1	0-20 km/u
Rijsnelheid optie 2	0-30 km/u

Hydraulische installatie

Werkhydraulica pompcapaciteit (max.)	140 l/min

Besturing

Stuurinslag max.	38 graden

Ruiskarakteristiekwaarden

Gegarandeerd geluidsniveau LwA (cabine)	101 dB(A)
Gemeten geluidsniveau LwA	97,6 dB(A)
Geluidsdrukniveau bij het oor van de bestuurder	72 dB(A)

De getoonde afbeeldingen, uitrustingen en gegevens kunnen afwijken van het huidige leveringsprogramma van uw land. Mogelijk bevatten de afgebeelde producten optionele extra's waarvoor een meerprijs geldt. Wijzigingen voorbehouden.

Copyright © 2026 Kramer-Werke GmbH | www.kramer.de

Afmetingen

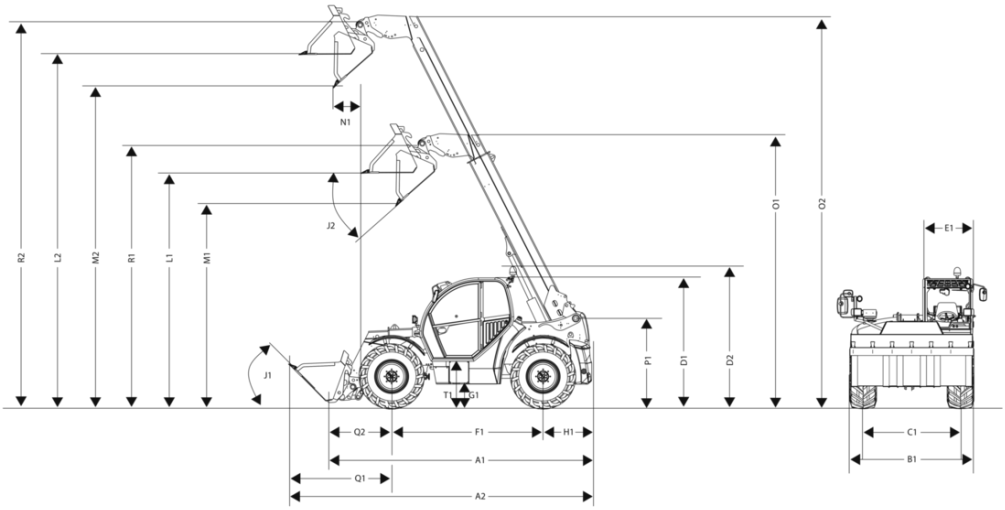

A1	Totale lengte	4.985 mm
A2	Totale lengte met bak	6.160 mm
B1	Totale breedte zonder bak	2.500 mm
C1	achter	2.065 mm
D1	Totale hoogte	2.570 mm
D2	Totale hoogte met zwaailichten	2.740 mm
E1	Cabinebreedte	990 mm
F1	Wielbasis midden	2.950 mm
G1	Bodemvrijheid onder as en aandrijving, doorwaadbare diepte	418 mm
H1	Afstand midden achterwiel tot achterkant	950 mm
I1	Achterste aanloophoek (hellingshoek)	35 °
J1	Inkiephoek	45 °
K1	Stapelhoogte max.	7.017 mm
J2	Uitkiephoek	41 °
L1	Overlaadhoogte ingeschoven	4.518 mm
L2	Overlaadhoogte uitgeschoven	6.835 mm
M1	Uitstorthoogte ingeschoven	3.865 mm
M2	Uitstorthoogte uitgeschoven	6.183 mm
N1	Stortbreedte uitgeschoven	495 mm
O1	Tele-uittreklengte ingeschoven	5.287 mm
O2	Tele-uittreklengte uitgeschoven	7.604 mm
P1	Totale hoogte telescooparm - opgeborgen in frame	1.761 mm
Q1	Afstand midden voorwiel tot voorzijde bak	2.260 mm
Q2	Afstand midden voorwiel - opgeborgen snelwisselframe	935 mm
R1	Draaipunt bak ingeschoven	5.092 mm
R2	Draaipunt bak uitgeschoven	7.409 mm
S1	Draaicirkel buitenkant wielen	4.240 mm
S2	Draaicirkel buitenkant bak	5.265 mm
T1	Instaphoogte cabinebodem	975 mm

De getoonde afbeeldingen, uitrustingen en gegevens kunnen afwijken van het huidige leveringsprogramma van uw land. Mogelijk bevatten de afgebeelde producten optionele extra's waarvoor een meerprijs geldt. Wijzigingen voorbehouden.

Copyright © 2026 Kramer-Werke GmbH | www.kramer.de

Standaarduitrusting

Cabine

- ROPS/FOPS-gecertificeerde, geluidsgeïsoleerde, trillingsgedempte comfortcabine met 360 graden zicht rondom
- Ruitenwissers voor en achter, met intervalschakelaar voor, knipperlichthendel spring automatisch terug
- Deurschakelaar voor cabineverlichting, gedeelde deuren, bovendeel deur 180° te openen in twee posities
- Achterruit kan worden geopend
- Uitschuifbare stuurkolom waarvan de hoek eveneens kan worden afgesteld
- Hangende pedalen en uitneembare voetenmat
- Mechanisch geveerde, comfortabele bestuurdersstoel Grammer MSG85/721
- Elektronisch voorgestuurde, multifunctionele joystick met geïntegreerde regeling van de rijrichting en telescoopfunctie
- 7" LCD-kleurenscherm voor de weergave van alle voertuigfuncties; Jog Dial
- Gekleurde schakelaars voor de hydraulische, elektronica-, rij- en veiligheidsfuncties
- Verwarming met 3-traps ventilator, 6 luchtuitlaten en 2 ontdooiers
- 12 V-stopcontact, flessenhouder, zonneklep
- Werklamp 1x LED voor (1000 lumen), werklamp 1x LED achter (1000 lumen)
- Verlichting voor rijden op de openbare weg
- Handmatige accuhoofdschakelaar

Motor

- Grofmazige combikoeler voor motorwater, hydraulische olie en inlaatlucht
- Ver openklappende motorkap, kijkglas voor hydraulische olie en koelwater
- Onderhoudsklep voor eenvoudige reiniging van de motorruimte

Stuur- en werkhydrauliek

- Standaard 4 besturingstypes
- 3e stuurkring en telescoopfunctie met proportionele aansturing
- Continue werking 3e stuurkring, inschakelbaar via tuimelschakelaar
- Hoeveelheid olie voor 3de stuurkring en alle optionele stuurkringen instelbaar
- Overbelastings- en bestuurderassistentiesysteem "Smart Handling" (bak-, stapel- en handmatige modus)
- Testaansluitingen voor werkhydrauliek en aandrijfsysteem

Aandrijfsysteem en assen

- Traploze, hydrostatische ecospeed-transmissie met lastafhankelijke, elektronische motor- en transmissiecontrole

Voertuigconstructie en kinematiek

- Torsiestijf stalen frame met kastprofielconstructie en zijdelingse ondersteuning voor de telescooparm
- Twee afsluitbare in de ballastgewichten geïntegreerde opbergvakken, elk met een volume van 22 liter
- De telescooparm wordt geleid door 13 glij-elementen, die vanaf buiten kunnen worden ingesteld
- Eindstanddemping in de telescoop-, hef- en kiepcilinder

Documentatie

- Gebruiksaanwijzing; onderhoudsboekje

Opties

Bestuurderscabine - Cabine

- Luchtgeveerde bestuurdersstoel (MSG95AL/722)
- Armsteun links
- Airconditioning
- Opbergvak geventileerd (bij airconditioning gekoeld)
- Binnenspiegel incl. houder voor mobiele telefoon en USB-aansluiting 2-voudig
- Compacte buitenspiegel links
  - niet met:
    - Buitenspiegel elektrisch verstelbaar incl. spiegelverwarming met automatische uitschakeling
- Buitenspiegel elektrisch verstelbaar incl. spiegelverwarming met automatische uitschakeling
- Radiovoorbereiding (antenne, luidsprekers)
- Radiosysteem (radio, antenne, luidsprekers)
- Camera rechtsvoor (incl. extra monitor)
- Achteruitrijcamera (geïntegreerd in hoofdscherm)
- Cabineruit rechts en achter verwarmbaar
- Ruitensproeisysteem rechterzijruit

De getoonde afbeeldingen, uitrustingen en gegevens kunnen afwijken van het huidige leveringsprogramma van uw land. Mogelijk bevatten de afgebeelde producten optionele extra's waarvoor een meerprijs geldt. Wijzigingen voorbehouden.

Verlichting

- Zwaailicht LED (geel)
- LED-werklampen (1000 lumen), 1 lamp extra voor, 1 lamp extra achter
- LED-verlichtingspakket (1000 lumen) - (7 extra werklampen - 1x voor, 1x achter, 1x links, 2x rechts, 2x buitenarm)
- Kentekenplaatverlichting incl. kentekenplaathouder voor

Uitrusting voor rijden op de openbare weg

- Gegevensbevestiging (ABE) voor zelfrijdende werkmachine

Motor - Assen - Aandrijfsysteem

- ecospeed 40 km/u incl. Smart Driving
- ecospeed 30 km/u incl. Smart Driving
- ecospeed PRO 40 km/u incl. Smart Driving (100 cc)

Banden

- Alliance 460/70R24 A-580 - tractieprofiel
- Michelin Bibload 500/70 R24 (multifunctioneel profiel, onafhankelijk van de rijrichting)
- Firestone 500/70 R24 Duraforce Utility - multifunctioneel profiel
- Alliance 600/55-26.5 A-331 - FLOTATION
  - Verplicht:
    - Waarschuwingsstrepen rood/wit (conform DIN 30710)
    - EG-conformiteitscertificaat trekker (167/2013/EG - klasse T1)
    - Stopcontact voor aanbouwdelen achter, 7-polig
    - Bovendien moet een aanhangwagenkoppeling (geen rangeerkoppeling) worden gekozen!

Snelwisselplaten & laadsysteem

- Laststabilisator (schokdemper)
- Mechanische snelwisselinrichting, Kramer-systeem (verreiker "groot") (standaard)
- Hydraulische snelwisselinrichting, Kramer-systeem (verreiker "groot")

Hydrauliek

- Werkhydraulica Load-Sensing 140 l/min (standaard)
- Werkhydraulica Load-Sensing 187 l/min
- Drukontlasting 3e stuurkring
- Automatische herpositionering van de bak (SRA) incl. trilfunctie kiepcilinder
- Het hydraulisch systeem vullen met milieuvriendelijke en biologisch afbreekbare hydraulische olie
- Multikoppeling 2-voudig
  - alleen in combinatie met:
    - Drukontlasting 3e stuurkring
    - Snelwisselinrichting hydraulisch, systeem Kramer (verreiker “groot”)
- Multikoppeling 4-voudig
  - alleen in combinatie met:
    - Drukontlasting 3e stuurkring
    - Hydraulische stuurkring voor (elektrische omschakeling)
    - Snelwisselinrichting hydraulisch, systeem Kramer (verreiker “groot”)

Elektrisch systeem

- Stopcontact voor aanbouwdelen voor, 4-polig

Veiligheidsopties

- Mechanische pendelasvergrendeling
- Startonderbreking, geïntegreerd in de contactsleutel
- Onderbodembescherming
  - alleen in combinatie met:
    - Afdekking aandrijfstang
- Afdekking aandrijfstang
- Brandblusser (2 kg)
- Vuilschraper telescooparm
- Waarschuwingsstrepen rood/wit (conform DIN 30710)
- Bewaking van het oliepeil (hydraulische olie)
- Kiepcilinderblokkering
- Lekrijbeveiliging
- Droogsmering (glijlak) telescooparm
- Beschermrooster vooruit, demonteerbaar (niet goedgekeurd voor de openbare weg!)

De getoonde afbeeldingen, uitrustingen en gegevens kunnen afwijken van het huidige leveringsprogramma van uw land. Mogelijk bevatten de afgebeelde producten optionele extra's waarvoor een meerprijs geldt. Wijzigingen voorbehouden.

Copyright © 2026 Kramer-Werke GmbH | www.kramer.de

Lak

- Lak in bedrijfskleur, één RAL-kleur (exclusief grijze delen)*
- Bescherming voor het gebruik van agressieve materialen (zout en mest)
  - alleen in combinatie met:
    - Droogsmering (glijlak) telescooparm
    - Vuilschraper telescooparm
    - Afdekking aandrijfstang
- Bescherming voor vervoer overzee

* Wij behouden ons het recht voor lakafwerkingen te weigeren die overeenkomsten vertonen met beschermde kleuren of kleurencombinaties van andere fabrikanten

Overige

- Low Speed Control en handmatig gas geven
- 100% differentieelblokkering
- Rangeeroog
- Onderdruk-voorafscheider
- Cycloonvoorafscheider
- Cycloonvoorafscheider Turbo III
- Omkeerventilator
- Voorverwarming motor, brandstof + hydraulische olie (230V)
- Centraal smeersysteem (aggr. middelen)
  - alleen in combinatie met:
    - Bescherming voor het gebruik van agressieve materialen (zout en mest)
    - Droogsmering (glijlak) telescooparm
    - Vuilschraper telescooparm
- Voorbereiding van centrale smring (smeerleiding in arm)
- Centrale smering (volautomatisch)
- EquipCare Dual ID

Uitbreiding van de garantieduur

- Security 24 maanden (2000 uur)
- Security 36 maanden (3000 uur)
- Security 48 maanden (3000 uur)
- Security 48 maanden (4000 uur)
- Security 48 maanden (5000 uur)
- Security 60 maanden (4000 uur)
- Security 60 maanden (5000 uur)
- Power-Line (24 maanden of 2000 uur)
- Power-Line (36 maanden of 3000 uur)
- Power-Line (48 maanden of 3000 uur)
- Power-Line (48 maanden of 4000 uur)
- Power-Line (48 maanden of 5000 uur)
- Power-Line (60 maanden of 4000 uur)
- Power-Line (60 maanden of 5000 uur)
- EquipCare 36 maanden (incl. app & manager) - (standaard)

De getoonde afbeeldingen, uitrustingen en gegevens kunnen afwijken van het huidige leveringsprogramma van uw land. Mogelijk bevatten de afgebeelde producten optionele extra's waarvoor een meerprijs geldt. Wijzigingen voorbehouden.

Copyright © 2026 Kramer-Werke GmbH | www.kramer.de