KT144

Телескопический погрузчик

Мощный, компактный, талантливый

Рабочие характеристики погрузчика KT144 действительно впечатляют, несмотря на его небольшие размеры. Полезная нагрузка на вилочный захват для поддонов при штабелировании составляет 1450 кг, высота подъема – 4,5 м. Даже при работе с тяжелыми грузами (например, силосными тюками) сохраняется достаточный запас для большого рабочего диапазона. Эффективная машина подкупает своим динамичным приводом ходовой части, высокой полезной нагрузкой, непревзойденной маневренностью и малым рабочим весом.

Два варианта двигателя: серийный двигатель Yanmar мощностью 19 кВт/25 л. с. В качестве опции двигатель с увеличенной мощностью 33 кВт/45 л. с.

3-й гидроконтур в серийном исполнении: превосходно подходит для управления навесным оборудованием с дополнительными гидравлическими функциями, например, ковшом с острыми зубьями для силоса

Высокопроизводительная рабочая гидравлика: производительность в зависимости от двигателя составляет максимум 42 литра в минуту, что делает возможным быстрые циклы погрузки

Высокая производительность: мощная гидросистема Powerflow с максимальной производительностью 70 литров в минуту позволяет использовать навесное оборудование с повышенными требованиями к гидравлике.

Безопасность: электрический стояночный тормоз с функцией Hill-Hold обеспечивает повышение комфорта и безопасности

Технические характеристики

Параметры стандартного двигателя

Производитель двигателя	Yanmar
Мощность двигателя	18,4 кВт
Мощность двигателя	25 л. с.
при макс. числе оборотов	2.600 об/мин
Рабочий объем	1.226 см³
Дополнительная обработка ОГ	DOC

Значения веса

Объем ковша (стандартный ковш)	0,68 м³
Полезная нагрузка (макс.)	1.450 кг
Полезная нагрузка при макс. рабочем диапазоне	725 кг
Полезная нагрузка при макс. высоте штабелирования	1.450 кг
Высота штабелирования (макс.)	4.301 мм
Полезная нагрузка макс. (LSP 500 мм)	1.450 кг
Рабочий вес	3.050 - 3.350 кг
Сила черпания (макс.)	16,4 кН
Подъемное усилие (макс.)	17,7 кН

Объемы заправки

Объем топливного бака	33 л
Объем бака для гидравлического масла	60 л

Привод

Скорость движения, стандартная	0-20 км/ч
Скорость движения, опция 1	0-30 км/ч

Гидравлическая установка

Рабочая гидравлика, производительность (макс.)	36,4 л/мин

Рулевое управление

Угол поворота колес, макс.	38 градус

Значения шумовых характеристик

Гарантированный уровень звуковой мощности LwA (защитная крыша)	101 дБ(A)
Измеренный уровень звуковой мощности LwA	99,5 дБ(A)
Уровень звукового давления у уха водителя	84 дБ(A)

Приведенные иллюстрации, оснащение и данные могут отличаться от действующей программы поставок в вашей стране. Может быть показано специальное оснащение, за которое взимается дополнительная плата. Права на внесение изменений сохранены.

Copyright © 2025 Kramer-Werke GmbH | www.kramer.de

Размеры

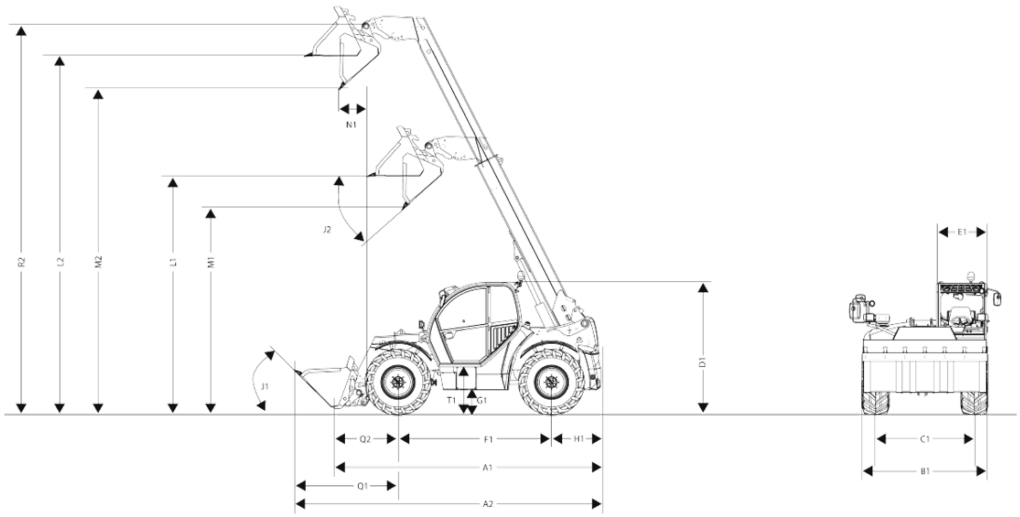

A1	Общая длина	3.092 mm
A2	Общая длина с ковшом	4.215 mm
B1	Общая ширина без ковша	1.564 mm
C1	Колея впереди: сзади	1.245 mm
E1	Ширина кабины	702 mm
F1	Колесная база (межосевое расстояние)	1.922 mm
G1	Дорожный просвет под мостом и коробкой передач, глубина брода	294 mm
H1	Расстояние между центром заднего колеса и задней частью	498 mm
J1	Угол запрокидывания	38 °
J2	Угол разгрузки	36 °
L1	Высота перегрузки: в задвинутом положении	3.010 mm
L2	Высота перегрузки: в выдвинутом положении	4.224 mm
M1	Высота разгрузки: в задвинутом положении	2.272 mm
M2	Высота разгрузки: в выдвинутом положении	3.486 mm
N1	Ширина разгрузки: в выдвинутом положении	669 mm
Q1	Расстояние от центра переднего колеса до передней кромки ковша	1.699 mm
Q2	Расстояние от центра крепления переднего колеса до быстросменной рамы	450 mm
R2	Точка поворота ковша: в выдвинутом положении	4.537 mm
S1	Радиус поворота, внешняя кромка колес	2.695 mm
S2	Радиус поворота, внешняя кромка ковша	3.660 mm
T1	Высота входа, пол кабины	405 mm
D1	Общая высота	1.995 mm
K1	Высота штабелирования макс.	4.190 mm

Приведенные иллюстрации, оснащение и данные могут отличаться от действующей программы поставок в вашей стране. Может быть показано специальное оснащение, за которое взимается дополнительная плата. Права на внесение изменений сохранены.

Copyright © 2025 Kramer-Werke GmbH | www.kramer.de