

KT276

Manipulador telescópico

Un multitalento compacto

La máquina está propulsada por un motor de la fase V con una potencia de 55 kW o 75 CV y el tratamiento posterior de los gases de escape se lleva a cabo con una combinación de DOC y DPF. Con la ayuda del joystick controlado electrónicamente, las tareas de carga se pueden realizar de forma sumamente precisa. La hidráulica de trabajo funciona con eficientes bombas hidráulicas, que garantizan unos ciclos de trabajo rápidos del sistema de carga y permiten el funcionamiento de implementos especiales a través del tercer circuito de control, si es necesario con función continua.

Motor: bajo consumo con un elevado par de giro, por lo que el tratamiento posterior de los gases de escape se realiza con DOC y DPF

Tracción: el bloqueo diferencial del 100 % conmutable en el eje delantero permite una tracción óptima

Placa de acople rápido de Kramer: el robusto enganche de 4 soportes con bloqueo mecánico o hidráulico permite un cambio rápido de las herramientas

Tamaño compacto: hay dos alturas de cabina disponibles; la altura de diseño más baja para espacios reducidos (clase de 2 x 2 m) o una cabina elevada para una visibilidad óptima en todas las direcciones

Concepto de manejo: los interruptores codificados por colores y un joystick todo en uno con control piloto electrónico garantizan un funcionamiento intuitivo de todas las funciones

Ficha técnica

Datos del motor estándar

Fabricante del motor	Rehlko
Potencia del motor	55,4 kW
Potencia del motor	75 CV
Con número de revoluciones máx.	2.600 rpm
Cilindrada	2.482 cm³
Norma sobre emisiones	V
Postratamiento de gases de escape	DOC / DPF

Pesos

Capacidad de la cuchara (cuchara estándar)	0,85 m³
Carga útil (máx.)	2.700 kg
Carga útil a máx. alcance	1.000 kg
Carga útil a máxima altura de apilamiento	1.800 kg
Altura de apilamiento (máx.)	5.730 mm
Carga útil máx. (LSP 500 mm)	2.700 kg
Peso de servicio	4.400 - 5.200 kg
Fuerza de excavación (máx.)	44 kN
Fuerza de elevación (máx.)	28 kN

Volúmenes

Capacidad del depósito de combustible	95 l
Capacidad del depósito de aceite hidráulico	130 l

Accionamiento

Velocidad de desplazamiento estándar	0-20 km/h
Velocidad de desplazamiento opción 1	0-30 km/h
Velocidad de desplazamiento opción 2	0-40 km/h

Sistema hidráulico

Caudal de la hidráulica de trabajo (máx.)	103 l/min.
Presión de trabajo de la hidráulica de trabajo (máx.)	260 bar

Dirección

Ángulo de giro máx.	38 grado

Valores característicos del ruido

Nivel de potencia acústica garantizado LwA (cabina)	101 dB(A)
Nivel de potencia acústica medido LwA	95,9 dB(A)
Nivel de presión acústica en el oído del operador	77 dB(A)

Las imágenes, el equipamiento y los datos que se muestran pueden diferir de la gama de productos actualmente disponible en su país. Puede que en determinadas circunstancias se muestren equipamientos opcionales sujetos a un recargo en el precio. Se reserva el derecho a realizar cualquier modificación.

Copyright © 2026 Kramer-Werke GmbH | www.kramer.de

Dimensiones

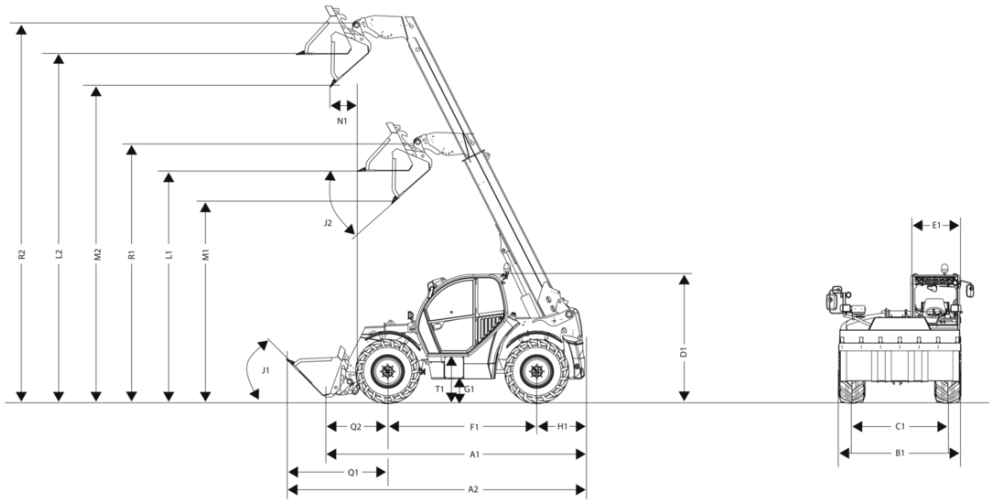

A1	Longitud total	4.400 mm
B1	Anchura total sin cuchara	1.960 mm
C1	detrás	1.660 mm
D3	Altura total de la cabina baja	1.980 mm
D4	Altura total de la cabina alta	2.100 mm
D5	Altura total de la cabina baja con baliza giratoria	2.205 mm
D6	Altura total de la cabina alta con baliza giratoria	2.325 mm
E1	Anchura cabina	825 mm
F1	Distancia entre ruedas en la zona central	2.650 mm
G1	Altura libre sobre el suelo bajo el eje y la transmisión, vadeo	300 mm
H1	Distancia de la rueda trasera central a la parte trasera	730 mm
I1	Ángulo de arranque posterior (ángulo de talud)	76 °
J1	Ángulo de carga	45 °
K1	Altura de apilamiento máx.	5.790 mm
J2	Ángulo de vaciado	22 °
L1	Altura útil de descarga retraído	3.730 mm
L2	Altura útil de descarga extendido	5.600 mm
M1	Altura de descarga retraído	3.450 mm
M2	Altura de descarga extendido	5.280 mm
N1	Alcance de descarga extendido	680 mm
Q1	Distancia del centro de la rueda delantera al borde delantero de la cuchara	1.770 mm
Q2	Distancia del centro de la rueda delantera al alojamiento del bastidor del acople rápido	1.030 mm
R1	Punto de giro de cuchara retraída	4.210 mm
R2	Punto de giro de cuchara extendida	6.080 mm
S1	Radio de giro desde el borde externo de las ruedas	3.670 mm
S2	Radio de giro desde el borde externo de la cuchara	4.500 mm
T1	Altura de acceso del suelo de la cabina	480 mm

Las imágenes, el equipamiento y los datos que se muestran pueden diferir de la gama de productos actualmente disponible en su país. Puede que en determinadas circunstancias se muestren equipamientos opcionales sujetos a un recargo en el precio. Se reserva el derecho a realizar cualquier modificación.

Copyright © 2026 Kramer-Werke GmbH | www.kramer.de

Equipamiento de serie

Cabina

- Cabina confortable insonorizada con amortiguación de las vibraciones, una visibilidad de 360 grados, acristalamiento con cristales tintados y certificada según ROPS/FOPS
- Limpiaparabrisas delantero y trasero con funcionamiento intermitente en la parte delantera y reinicio de los intermitentes
- Interruptor en la puerta para la iluminación interior de la cabina; puertas partidas: la parte superior puede regularse 180° en dos posiciones
- Parabrisas panorámico continuo sin travesaño para una visibilidad óptima
- Luna trasera regulable
- Pedales colgantes y esterilla del suelo extraíble
- Cómodo asiento del conductor con suspensión mecánica Grammer MSG85/721
- Joystick multifunción servopilotado electrónicamente con conmutador de selección de la dirección de marcha integrado y función telescópica
- Interruptores codificados por colores para las funciones hidráulicas, eléctricas, de conducción y de seguridad
- Sistema de calefacción con soplador de 3 posiciones, 4 toberas de descongelación y salida de aire
- Conector de 12 V
- Portabotellas, parasol, compartimento portaobjetos debajo del asiento del operador, colgador para ropa
- Luces de trabajo: 1 LED Basic delante (1.000 lumen), 1 LED Basic detrás (1.000 lumen)
- Iluminación homologada para circulación en carretera (StVZO)

Hidráulica de trabajo y dirección

- Bomba a engranajes con distribución de caudal independiente de la carga (LUDV)
- 3 tipos de dirección (dirección a las cuatro ruedas, dirección delantera, dirección tipo «cangrejo»)
- 3er Circuito de control y función telescópica con control proporcional
- El funcionamiento continuo del tercer circuito de control bloqueable mediante teclado
- Sobrecarga y sistema de asistencia a la conducción «Smart Handling» (modo manual, modo horquilla y modo pala)

Motor

- Radiador combinado de malla gruesa para el agua del motor, el aceite hidráulico y el aire de carga
- Filtro de aire ciclónico con cartuchos de seguridad integrados y prefiltro
- Interruptor de desconexión de la batería manual
- Garantía del motor de 4 años o 4.000 horas de servicio

Accionamiento de marcha y ejes

- Transmisión hidrostática continua con control de la transmisión electrónico y dependiente de la carga
- Alarma marcha de retroceso temporal
- Freno de estacionamiento mecánico

Carrocería del vehículo y cinemática

- Bastidor de acero resistente al pandeo en perfil tubular
- El brazo telescópico está dirigido mediante 13 elementos de deslizamiento regulables desde el exterior
- Amortiguación en la posición final en el cilindro telescópico

Documentación

- Manual de operación; Manual de mantenimiento

Opciones

Puesto del operador & Cabina

- Cabina más alta para una visibilidad óptima en todas las direcciones (+120 mm)
- Ventanillas izquierda y derecha de la cabina calefaccionadas con desconexión automática
- Aire acondicionado
- Espejo interior con soporte para teléfono móvil
- Asiento del operador con suspensión mecánica y tapizado de tela (MSG85/721) (de serie)
- Respaldo extensible en el asiento del operador estándar (MSG85/721)
- Asiento del operador con suspensión neumática y tapizado de tela (MSG95AL/722)
- Volante, regulable (altura e inclinación)
- Preinstalación de radio (antena, altavoces)
- Equipo de radio DAB+ con BT + dispositivo manos libres (radio, antena, altavoz)
- Display de 7" (con ajuste de la cantidad de aceite, sensibilidad del joystick)
- Cámara de marcha de retroceso
  - solo disponible con:
    - Display de 7" (con ajuste de la cantidad de aceite, sensibilidad del joystick)
- Cámara de visión delantera derecha

Las imágenes, el equipamiento y los datos que se muestran pueden diferir de la gama de productos actualmente disponible en su país. Puede que en determinadas circunstancias se muestren equipamientos opcionales sujetos a un recargo en el precio. Se reserva el derecho a realizar cualquier modificación.

Copyright © 2026 Kramer-Werke GmbH | www.kramer.de

Iluminación

- Baliza giratoria LED (naranja)
- Luz de trabajo LED Basic (1.000 lumen) - 1 adicional delante, 1 adicional detrás
- Paquete de iluminación LED Basic (1.000 lumen); 7 luces de trabajo adicionales - 1 delantera, 1 trasera, 1 izquierda, 2 derecha, 2 brazo exterior
- 2 luces de trabajo LED Basic (1.000 lumen) en el lateral del brazo telescópico (tubo exterior)
- Iluminación adicional LED Basic trasera (1.000 lumen)

Homologación para circulación por vía pública

- Confirmación de datos (ABE) para máquinas de trabajo autopropulsadas (de serie)*
- Certificado de conformidad CE para vehículo tractor (167/2013/CE - Clase T1), sin confirmación de datos
- Certificado de conformidad CE para vehículo tractor (167/2013/CE - Clase T1), con confirmación de datos - solo para Alemania
- Portamatrículas con iluminación

*Alemania, Luxemburgo, Países Bajos, Austria, Eslovaquia, República Checa, Suiza, Estonia, Letonia, Lituania, Hungría

Accionamiento de marcha y ejes

- Hidrostato 20 km/h (de serie)
- Tres tipos de dirección (dirección a las cuatro ruedas, dirección delantera, dirección tipo «cangrejo») (de serie)
- Modo de conducción Power (de serie)
- Hidrostato 30 km/h
  - solo disponible con:
    - Portamatrículas con luces de matrícula
- Hidrostato 40 km/h
  - solo disponible con:
    - Portamatrículas con luces de matrícula
- Modo de conducción Power, Eco, Pedal/CSD
  - Incluye:
    - Dispositivo de conducción lenta y acelerador manual
- Separador previo de presión negativa
- Ventilador reversible con función automática
- Bloqueo de diferencial del 100 % en el eje delantero - conmutable
- Precalentamiento del agua de refrigeración, el combustible y el aceite hidráulico

Neumáticos

- Mitas 340/80-18 (12.5-18) MPT-01 - Perfil de tracción - ET35 (de serie)
- Mitas 340/80-18 (12.5-18) MPT-04 - Perfil de máquina para la construcción - ET35
- Michelin 400/70R20 BIBLOAD - Perfil multiusos - ET50
- Mitas 405/70-20 MPT 01 - Perfil de tracción - ET35
- Michelin 400/70 R20 XMCL - Perfil de tracción - ET50
- Alliance 400/70 R20 Multiuse 550 - Neumáticos para vehículos de servicios municipales - ET50
- Alliance 33x12-20 "Beefy Baby" - Caucho macizo - ET35
  - Velocidad de desplazamiento máxima permitida de 17 km/h
- Mitas 340/80-20 (12.5 - 20) MPT-01 Perfil de tracción - ET58
- Alliance 10-16.5 12PR Primex - ET5
  - Atención: ¡Velocidad de desplazamiento de serie máx. 16 km/h!
    - solo disponible con:
      - Cámara de visión delantera derecha
- Firestone 400/70 R20 Duraforce Utility - Perfil multiusos - ET50

Sistema de carga & Placas de acople rápido

- Estabilizador de carga (suspensión del brazo) con función automática
- Retorno automático de la pala (SRA) incl. cilindro de vuelco con función de vibración
- Bloqueo del cilindro de volteo
- Brazo telescópico con raspador
- Sistema de acople rápido mecánico, sistema Kramer (brazo telescópico «pequeño» - ángulo de giro 132°) (de serie)
- Sistema de acople rápido hidráulico, sistema Kramer (brazo telescópico «pequeño» - ángulo de giro 132°)
- Sistema de acople rápido hidráulico, sistema Kramer (brazo telescópico «pequeño» - ángulo de giro 150°)
- Smart Attach (sistema de acople rápido completamente hidráulico); sistema Kramer (brazo telescópico «pequeño» - ángulo de giro 150°)
  - solo disponible con:
    - Descarga de presión del 3er circuito de control
- Sistema de acople rápido hidráulico, sistema Weidemann (ángulo de giro de 150°)
- Sistema de acople rápido hidráulico, sistema EURO (ángulo de giro de 150°)
- Sistema de acople rápido hidráulico, sistema Manitou (ángulo de giro de 150°)
- Sistema de acople rápido hidráulico, sistema Matbro/John Deere (ángulo de giro de 150°)
- Placa de acople rápido SkidSteer hidráulica (ángulo de giro de 150°)
- Indicador de ángulo del brazo telescópico (para Australia/Nueva Zelanda)
- Indicador de extensión del brazo telescópico (para Australia/Nueva Zelanda)

Las imágenes, el equipamiento y los datos que se muestran pueden diferir de la gama de productos actualmente disponible en su país. Puede que en determinadas circunstancias se muestren equipamientos opcionales sujetos a un recargo en el precio. Se reserva el derecho a realizar cualquier modificación.

Copyright © 2026 Kramer-Werke GmbH | www.kramer.de

Hidráulica

- Llenado del sistema hidráulico con aceite hidráulico no contaminante y biodegradable
- Ajuste del caudal de aceite para circuitos de control adicionales hidráulicos
  - incluido en:
    - Display de 7" pulgadas (incluye el ajuste del caudal de aceite, la sensibilidad del joystick)
- Descarga de presión del 3.er circuito de control
- Conducto de retorno libre, en el brazo exterior, con cañería de fuga de aceite
- Válvula inversora delantera del 3.er circuito de control
- Conexión para volquete
- Mecanismo de elevación de tres puntos cat. II
- Eje de toma de fuerza trasero de 540 rpm
  - solo disponible con:
    - Mecanismo de elevación de tres puntos cat. II
    - Acople de remolque automático de 38 mm, sujeto al bastidor
- Eje de toma de fuerza trasero de 540 rpm
  - solo disponible con:
    - Mecanismo de elevación de tres puntos cat. II
    - Acople de remolque mecánico de 32 mm, sujeto al bastidor
- Circuito de control trasero de doble efecto
  - solo disponible con:
    - Conexión para volquete

Sistema eléctrico

- Conector para accesorio en parte delantera de 7 polos
- Conector para accesorio en parte trasera de 7 polos

Opciones de seguridad

- Sonido de advertencia temporal de marcha de retroceso (de serie)
- Alarma de marcha de retroceso (acústica)
- Cubierta del conjunto de accionamiento
- Protección de la parte inferior de la máquina
  - solo disponible con:
    - Cubierta del conjunto de accionamiento
- Dispositivo antirrobo integrado en la llave de encendido
- Advertencia de cinturón de seguridad
- Extintor de incendios (2 kg)
- Rejilla protectora desmontable en el parabrisas
  - ¡no homologada para circulación por carretera!
  - No disponible con:
    - Señalización de advertencia roja/blanca (según DIN 30710)
- Señalización de advertencia roja/blanca (según DIN 30710)
  - no incluyen:
    - Rejilla protectora de luna delantera desmontable (no homologada para circulación por carretera)
- CESAR DataTag-ID: solo para países que utilizan este sistema dentro de sus jurisdicciones, como Gran Bretaña

Otros

- Pintura especial monocolor según RAL (no se incluyen las piezas de color gris)*
- Medidas de protección para la aplicación en medios agresivos (aplicaciones en sal y fertilizantes)
  - solo disponible con:
    - Lubricación en seco (barniz lubricante) en el brazo telescópico
    - Brazo telescópico con raspador
    - Cubierta de la transmisión
- Lubricación en seco (barniz lubricante) en el brazo telescópico (no para AUS/NZ)

* Nos reservamos el derecho de rechazar acabados de pintura que sean similares a colores protegidos o combinaciones de colores de otros fabricantes.

- Sistema de lubricación central (completamente automático)

- Preparación para dispositivo de engrasado central (conducto de engrasado tendido por el brazo)
- EquipCare Dual ID

Las imágenes, el equipamiento y los datos que se muestran pueden diferir de la gama de productos actualmente disponible en su país. Puede que en determinadas circunstancias se muestren equipamientos opcionales sujetos a un recargo en el precio. Se reserva el derecho a realizar cualquier modificación.

Copyright © 2026 Kramer-Werke GmbH | www.kramer.de

Acoples de remolque

- Acople de remolque automático de 38 mm, fijado al bastidor
- Acoplamiento de maniobra
- Acople de remolque Auto Hitch (con control hidráulico y conexión basculante)
- Acople de remolque mecánico de 32 mm, fijado al bastidor
- Caballete de rodamiento para acoples de remolque ajustable en altura (se requiere aplicación para acople de remolque ajustable en altura)
- Aplicación de acople de remolque automático de 38 mm para corredera ajustable en altura
- Aplicación de enganche de bola (K50) para caballete ajustable en altura, extendido
- Aplicación de acople de remolque mecánico para caballete ajustable en altura - 32 mm
- Aplicación de acople de remolque automático para caballete ajustable en altura - 32 mm
- Enganche de Piton Fix para corredera ajustable en altura
- Espejo para acople de remolque
- Válvula de frenado hidráulica para remolque (sistema de 2 conductos)

Ampliaciones de garantía

- Security 24 (2000 h)
- Security 36 (3000 h)
- Security 48 (4000 h)
- Security 60 (5000 h)
- Power-Line (24 meses o 2000 h)
- Power-Line (36 meses o 3000 h)
- Power-Line (48 meses o 4000 h)
- Power-Line (60 meses o 5000 h)

Las imágenes, el equipamiento y los datos que se muestran pueden diferir de la gama de productos actualmente disponible en su país. Puede que en determinadas circunstancias se muestren equipamientos opcionales sujetos a un recargo en el precio. Se reserva el derecho a realizar cualquier modificación.

Copyright © 2026 Kramer-Werke GmbH | www.kramer.de