

5507

Телескопические погрузчики

Сочетание универсальности и эффективности

Телескопический погрузчик Kramer 5507 обладает надежностью колесного фронтального погрузчика в сочетании с преимуществами телескопического погрузчика. Особенностью этой модели является высота штабелирования до 7 м и полезная нагрузка 5,5 т. Мощный двигатель Deutz в сочетании с серийным приводом ходовой части ecospeedPRO обеспечивают высокую производительность. Кроме того, различные рабочие режимы системы-ассистента Smart Handling с функцией защиты от перегрузок обеспечивают, прежде всего, безопасность и комфорт.

Гидравлика: Гидронасос Load Sensing производительностью максимум 187 л/мин для быстрых циклов погрузки

Концепция управления: 7-дюймовый ЖК-дисплей, джойстик «все в одном» и элемент управления Jog Dial для простого управления машиной

Полезная нагрузка: Высота штабелирования более 7 м и полезная нагрузка 5,5 т благодаря телескопическому погрузочному устройству

Удобная кабина: Работа без стресса и повышенная концентрация даже при длительной работе

Рама: Устойчивая к скручиванию рама из коробчатых профилей с боковой опорой для телескопической стрелы

Технические характеристики

Параметры стандартного двигателя

Производитель двигателя	Deutz
Мощность двигателя	115 кВт
Мощность двигателя	156 л. с.
при макс. числе оборотов	2.300 об/мин
Рабочий объем	4.038 см³
Норма токсичности ОГ	V
Дополнительная обработка ОГ	DOC / DPF / SCR

Значения веса

Полезная нагрузка (макс.)	5.500 кг
Полезная нагрузка при макс. рабочем диапазоне	2.000 кг
Полезная нагрузка при макс. высоте штабелирования	4.000 кг
Высота штабелирования (макс.)	7.017 мм
Полезная нагрузка макс. (LSP 500 мм)	5.500 кг
Рабочий вес	9.500 - 10.500 кг

Сила черпания (макс.)	67,6 кН
Подъемное усилие (макс.)	56,7 кН

Объемы заправки

Объем бака для гидравлического масла	100 л
Объем бака для раствора мочевины	12 л

Привод

Скорость движения, стандартная	0-40 км/ч
Скорость движения, опция 1	0-20 км/ч
Скорость движения, опция 2	0-30 км/ч

Рулевое управление

Угол поворота колес, макс.	38 градус

Значения шумовых характеристик

Гарантированный уровень звуковой мощности LwA (кабина)	101 дБ(A)
Измеренный уровень звуковой мощности LwA	97,1 дБ(A)
Уровень звукового давления у уха водителя	72 дБ(A)

Приведенные иллюстрации, оснащение и данные могут отличаться от действующей программы поставок в вашей стране. Может быть показано специальное оснащение, за которое взимается дополнительная плата. Права на внесение изменений сохранены.

Copyright © 2026 Kramer-Werke GmbH | www.kramer.de

Размеры

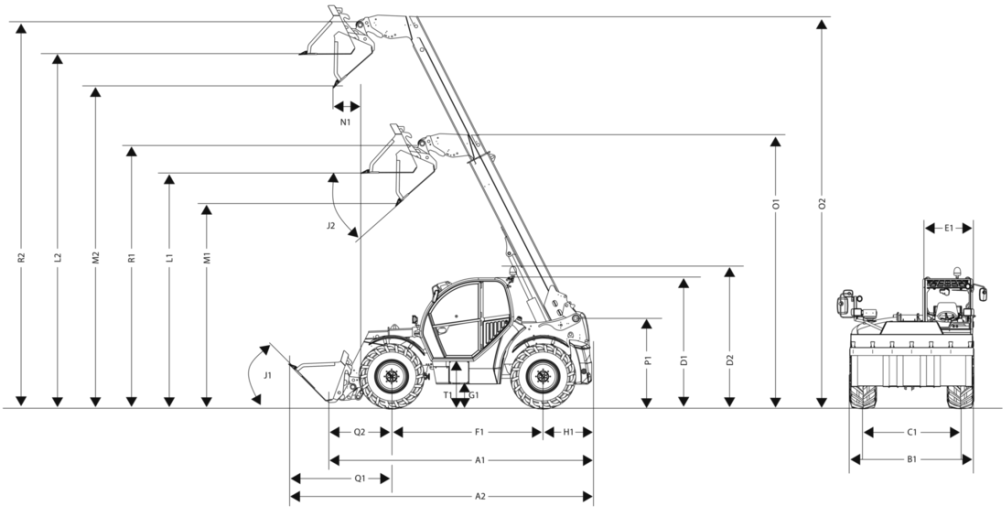

A1	Общая длина	4.985 mm
A2	Общая длина с ковшом	6.160 mm
B1	Общая ширина без ковша	2.500 mm
C1	сзади	2.065 mm
D1	Общая высота	2.570 mm
D2	Общая высота с проблесковым маячком	2.740 mm
E1	Ширина кабины	990 mm
F1	Колесная база (межосевое расстояние)	2.950 mm
G1	Дорожный просвет под мостом и коробкой передач, глубина брода	418 mm
H1	Расстояние между центром заднего колеса и задней частью	950 mm
I1	Задний угол переднего свеса (угол свеса)	35 °
J1	Угол запрокидывания	45 °
K1	Высота штабелирования макс.	7.017 mm
J2	Угол разгрузки	41 °
L1	Высота перегрузки в задвинутом положении	4.518 mm
L2	Высота перегрузки в выдвинутом положении	6.835 mm
M1	Высота разгрузки в задвинутом положении	3.865 mm
M2	Высота разгрузки в выдвинутом положении	6.183 mm
N1	Ширина разгрузки в выдвинутом положении	495 mm
O1	Длина выдвижения телескопической консоли в задвинутом положении	5.287 mm
O2	Длина выдвижения телескопической консоли в выдвинутом положении	7.604 mm
P1	Общая высота, опора телескопической стрелы на раме	1.761 mm
Q1	Расстояние от центра переднего колеса до передней кромки ковша	2.260 mm
Q2	Расстояние от центра крепления переднего колеса до быстросменной рамы	935 mm
R1	Точка поворота ковша в задвинутом положении	5.092 mm
R2	Точка поворота ковша в выдвинутом положении	7.409 mm
S1	Радиус поворота, внешняя кромка колес	4.240 mm
S2	Радиус поворота, внешняя кромка ковша	5.265 mm
T1	Высота входа, пол кабины	975 mm

Приведенные иллюстрации, оснащение и данные могут отличаться от действующей программы поставок в вашей стране. Может быть показано специальное оснащение, за которое взимается дополнительная плата. Права на внесение изменений сохранены.

Copyright © 2026 Kramer-Werke GmbH | www.kramer.de

Стандартная комплектация

Кабина

- Проверенная согласно стандартам ROPS/FOPS, звукоизолированная, вибростойкая комфортная кабина с круговым обзором на 360 градусов
- Стеклоочистители спереди и сзади, спереди с прерывистым режимом, автоматическое отключение указателя поворота
- Дверной выключатель освещения в кабине, разделенные двери, верхняя часть двери открывается на 180° и фиксируется в двух положениях
- Заднее стекло открывающееся
- Телескопическая рулевая колонка с регулируемым углом наклона
- Подвесная конструкция педалей и вынимающийся коврик
- Удобное сиденье с механической подвеской Grammer MSG85/721
- Многофункциональный джойстик с электронной системой вспомогательного управления с интегрированным переключателем направления движения и функцией телескопирования
- 7-дюймовый цветной ЖК-дисплей для отображения всех функций транспортного средства, Jog Dial
- Выключатели с цветной маркировкой для управления функциями гидравлики, электрики, движения и обеспечения безопасности
- Система отопления с 3-ступенчатым вентилятором, 6 дефлекторами, 2 соплами обдува стекла
- Розетка 12 В, держатель для бутылки, солнцезащитная шторка
- 1 светодиодная фара рабочего освещения спереди (1000 лм), 1 светодиодная фара рабочего освещения сзади (1000 лм)
- Система освещения согласно Правилам допуска транспортных средств к движению
- Ручной разъединитель аккумуляторной батареи

Двигатель

- Крупноячеистый комбинированный радиатор для охлаждающей жидкости, гидравлического масла и наддувочного воздуха
- Широко открывающийся капот двигателя, смотровое стекло для гидравлического масла и охлаждающей жидкости
- Заслонка для технического обслуживания облегчает очистку зоны двигателя

Гидравлика управления и рабочая гидравлика

- 4 режима рулевого управления в серийном исполнении
- 3-й контур управления и телескопическая функция стрелы имею пропорциональное управление
- Непрерывный режим 3-го контура управления подключается при помощи тумблера
- Количество масла для 3-го контура управления и все опциональные контуры управления регулируются
- Система защиты от перегрузки и система-ассистент для водителя «Smart Handling» второго поколения (режим черпания, режим штабелирования и ручной режим)
- Контрольные соединения для рабочей гидравлики и привода ходовой части

Ходовой привод и оси

- Бесступенчатая гидростатическая коробка передач Ecospeed с зависящим от нагрузки электронным управлением двигателем и коробкой передач

Кузов и кинематика

- Устойчивая к скручиванию стальная рама из коробчатых профилей с боковой опорой для телескопической стрелы
- Два запираемых, интегрированных в балластные грузы отсека для хранения вещей объемом по 22 л каждый
- Телескопическая стрела направляется 13 регулируемыми снаружи скользящими элементами
- Приспособление для демпфирования в конце хода в телескопическом, подъемном и опрокидывающем цилиндре

Документация

- Руководство оператора; сервисная книжка

Приведенные иллюстрации, оснащение и данные могут отличаться от действующей программы поставок в вашей стране. Может быть показано специальное оснащение, за которое взимается дополнительная плата. Права на внесение изменений сохранены.

Copyright © 2026 Kramer-Werke GmbH | www.kramer.de

Опциональное оборудование

Пост управления - кабина

- Сиденье с пневматической подвеской (MSG95AL/722)
- Подлокотник слева
- Кондиционер
- Отсек для хранения вентилируемый (при наличии кондиционера охлаждается)
- Внутреннее зеркало заднего вида, включая держатель для мобильного телефона и двойной USB-разъем
- Компактное наружное зеркало заднего вида слева
  - Не с:
    - Наружные зеркала заднего вида с электрической регулировкой, включая обогрев зеркал с автоматикой отключения
- Наружные зеркала заднего вида с электрической регулировкой, включая обогрев зеркал с автоматикой отключения
- Радиоподготовка (антенна, динамики)
- Радио (радио, антенна, динамики)
- Камера вида спереди справа (включая дополнительный монитор)
- Камера заднего вида (интегрирована в основной экран)
- Правое и заднее стекло кабины с обогревом
- Стеклоомыватель и стеклоочиститель правого бокового стекла

Системы освещения

- Проблесковый маячок, светодиодный (желтый)
- Светодиодные фары рабочего освещения (1000 люмен), дополнительно 1 спереди и 1 сзади
- Пакет светодиодной системы освещения (1000 люмен) – (дополнительно 7 фар рабочего освещения – 1 спереди, 1 сзади, 1 слева, 2 справа, 2 на внешней трубе)
- Освещение номерного знака, вкл. держатель номерного знака спереди

Принадлежности для движения по дорогам

- Подтверждение данных (ABE = правила допуска транспортных средств к эксплуатации) для самоходных рабочих машин

Двигатель - мосты - Ходовой привод

- Ecospeed PRO 40 км/ч, включая систему Smart Driving
- Ecospeed PRO 30 км/ч, включая систему Smart Driving
- Ecospeed PRO 40 км/ч с ограничением до 20 км/ч, включая систему Smart Driving

Шины

- Alliance 460/70R24 A-580 — профиль для тяговых работ
- Michelin Bibload 500/70 R24 (универсальный профиль, независящий от направления)
- Firestone 500/70 R24 Duraforce Utility – универсальный профиль
- Alliance 600/55-26.5 A-331 – FLOTATION
  - Необходимо:
    - Предупредительные линии, красно-белые (согласно DIN 30710)
    - Сертификат соответствия ЕС тягача (167/ 2013/ЕС – класс T1)
    - Розетка для заднего навесного оборудования, 7-контактная
    - Дополнительно нужно выбрать тягово-сцепное устройство (не маневровую сцепку)!

Быстросменные плиты & погрузочное устройство

- Стабилизатор нагрузки (амортизатор)
- Быстросменное устройство, механическое, система Kramer (телескопический погрузчик «большой») (в серийном исполнении)
- Быстросменное устройство, гидравлическое, система Kramer (телескопический погрузчик «большой»)

Приведенные иллюстрации, оснащение и данные могут отличаться от действующей программы поставок в вашей стране. Может быть показано специальное оснащение, за которое взимается дополнительная плата. Права на внесение изменений сохранены.

Copyright © 2026 Kramer-Werke GmbH | www.kramer.de

Гидравлика

- Рабочая гидравлика с измерением нагрузки 187 л/мин (в серийном исполнении)
- Сброс давления, 3-й контур управления
- Система автоматического возврата ковша (CABK), вкл. функцию вибрации опрокидывающего цилиндра
- Заполнение гидравлической установки экологичным биологически разлагаемым гидравлическим маслом
- Мультисцепка 2-кратн.
  - Только в сочетании с:
    - Сброс давления, 3-й контур управления
    - Быстросменное устройство, гидравлическое, система Kramer («большой» телескопический погрузчик)
- Мультисцепка, четыре соединительных элемента
  - Только в сочетании с:
    - Сброс давления, 3-й контур управления
    - Гидравлический контур управления спереди (электрическое переключение)
    - Быстросменное устройство, гидравлическое, система Kramer («большой» телескопический погрузчик)

Электрика

- 4-контактная розетка для переднего навесного оборудования

Опции обеспечения безопасности

- Механическая блокировка качающейся оси
- Иммобилайзер, интегрирован в ключ зажигания
- Антикоррозионная защита днища кузова
  - Только в сочетании с:
    - Кожух трансмиссии
- Кожух трансмиссии
- Огнетушитель (2 кг)
- Грязезащитная манжета для телескопической стрелы
- Предупредительные линии, красно-белые (согласно DIN 30710)
- Система контроля уровня масла (гидравлическое масло)
- Устройство блокировки опрокидывающего цилиндра
- Защита шин от проколов
- Сухая смазка (лак для смазки) телескопической стрелы
- Защитная решетка для лобового стекла, демонтируется (не допущены для движения по дорогам общего пользования!)

Лакокрасочное покрытие

- Специальная окраска, одноцветная по RAL (серые детали не включены) *
- Меры по обеспечению безопасности при использовании в агрессивных средах (работа с солью, реагентами или удобрениями)
  - Только в сочетании с:
    - Сухая смазка (лак для смазки) телескопической стрелы
    - Грязезащитная манжета для телескопической стрелы
    - Кожух трансмиссии
- Защита на время транспортировки морем

* Мы оставляем за собой право отказать в окраске, аналогичной защищенным цветам или цветовым сочетаниям других производителей.

Прочее

- Ручка медленного хода и акселератора
- 100%-ная блокировка дифференциала
- Маневровая сцепка
- Вакуумный фильтр грубой очистки
- Реверсивный вентилятор
- Предварительный прогрев двигателя, топлива, гидравлического масла (230 В)
- Централизованная система смазки (агресс. среды)
  - Только в сочетании с:
    - Меры по обеспечению безопасности при использовании в агрессивных средах (работа с солью, реагентами или удобрениями)
    - Сухая смазка (лак для смазки) телескопической стрелы
    - Грязезащитная манжета для телескопической стрелы
- Подготовка централизованной системы смазки (смазочная линия проложена в стреле)
- Централизованная система смазки (полностью автоматическая)
- EquipCare Dual ID

Приведенные иллюстрации, оснащение и данные могут отличаться от действующей программы поставок в вашей стране. Может быть показано специальное оснащение, за которое взимается дополнительная плата. Права на внесение изменений сохранены.

Copyright © 2026 Kramer-Werke GmbH | www.kramer.de

Послегарантийное обслуживание

- Security 24 мес. (2000 ч)
- Security 36 мес. (3000 ч)
- Security 48 мес. (3000 ч)
- Security 48 мес. (4000 ч)
- Security 48 мес. (5000 ч)
- Security 60 мес. (4000 ч)
- Security 60 мес. (5000 ч)
- Power Line (24 мес. или 2000 ч)
- Power Line (36 мес. или 3000 ч)
- Power Line (48 мес. или 3000 ч)
- Power Line (48 мес. или 4000 ч)
- Power Line (48 мес. или 5000 ч)
- Power Line (60 мес. или 4000 ч)
- Power Line (60 мес. или 5000 ч)
- EquipCare 36 месяцев (вкл. приложение и программу управления) – (в серийном исполнении)

Приведенные иллюстрации, оснащение и данные могут отличаться от действующей программы поставок в вашей стране. Может быть показано специальное оснащение, за которое взимается дополнительная плата. Права на внесение изменений сохранены.

Copyright © 2026 Kramer-Werke GmbH | www.kramer.de