

WEIDEMANN
designed for work

1290e

Hoftrac

Ficha técnica

Motor eléctrico

Motor del accionamiento de marcha (EN60034-1)	6,5 kW
Motor para hidráulica de trabajo (EN60034-1)	8,5 kW

Sistema eléctrico

Tensión de servicio	12 V

Pesos

Peso de servicio	2.340 - 2.600 kg
Fuerza de excavación (máx.)	2.703 - 2.716 daN
Fuerza de elevación (máx.)	2.322 - 2.688 daN
Carga de volteo con cuchara - máquina recta, tijera de elevación horizontal	1.430 - 1.780 kg
Carga de volteo con cuchara - máquina articulada, tijera de elevación horizontal	1.200 - 1.480 kg
Carga de volteo con cuchara; máquina recta, tijera de elevación en la posición inferior	2.030 - 2.860 kg
Carga de volteo con cuchara; máquina articulada, tijera de elevación en la posición inferior	1.720 - 2.400 kg
Carga de volteo con horquilla para palés - máquina recta, tijera de elevación horizontal	1.140 - 1.390 kg
Carga de volteo con horquilla para palés - máquina articulada, tijera de elevación horizontal	950 - 1.150 kg
Carga de vuelco con horquilla para palés; máquina recta, posición de transporte	1.330 - 1.680 kg
Carga de vuelco con horquilla para palés; máquina articulada, posición de transporte	1.120 - 1.410 kg

Cabina del conductor

Cabina del conductor	FSD (eps, cabina)

Volúmenes

Capacidad del depósito de aceite hidráulico	20 l

Accionamiento

Tipo de accionamiento	eléctrico
Transmisión	eje articulado
Velocidades de marcha	1
Eje	T80
Velocidad de desplazamiento estándar	0-15 km/h
Freno de servicio	Freno de tambor de tracción en las cuatro ruedas
Freno de estacionamiento	eléctrico

Sistema hidráulico

Caudal de la hidráulica de trabajo (máx.)	36 l/min.
Presión de trabajo de la hidráulica de trabajo (máx.)	225 bar

Cinemática

Tipo de cinemática	P
Cilindro elevador	1
Cilindro de volteo	1
Sistema de cambio rápido	Hidráulico

Dirección

Tipo de dirección	Unión articulada pendular hidráulica
Cilindro de dirección	1
Ángulo de oscilación	± 10 grado

Valores característicos del ruido

Nivel de potencia acústica medio LwA (techo de protección para el operador)	82,9 dB(A)
Nivel de potencia acústica garantizado LwA (techo de protección para el operador)	85 dB(A)
Nivel de presión acústica indicado LpA (techo de protección para el operador)	68 dB(A)
Nivel de potencia acústica medio LwA (cabina)	82,9 dB(A)

Las imágenes, el equipamiento y los datos que se muestran pueden diferir de la gama de productos actualmente disponible en su país. Puede que en determinadas circunstancias se muestren equipamientos opcionales sujetos a un recargo en el precio. Se reserva el derecho a realizar cualquier modificación.

Copyright © 2026 Weidemann | www.weidemann.de

Nivel de potencia acústica garantizado LwA (cabina)	85 dB(A)
Nivel de presión acústica indicado LpA (cabina)	70 dB(A)

Batería estándar

Tecnología de la batería	iones de litio
Especificación de la tensión de la batería	48 V
Capacidad de la batería	14,1 kWh
Peso de la batería	132 kg
Potencia de carga a bordo (máx.)	3 kW
Tiempo de carga (0-100%)	4 - 6* h
Tiempo de carga (20-80%)	2,9* h
Duración hasta	3,0** h

Batería opción 1

Tecnología de la batería	iones de litio
Especificación de la tensión de la batería	48 V
Capacidad de la batería	18,7 kWh
Peso de la batería	148 kg
Potencia de carga a bordo (máx.)	6 kW
Tiempo de carga (0-100%)	3 - 8* h
Tiempo de carga (20-80%)	1,9* h
Duración hasta	4,6** h

Batería opción 2

Tecnología de la batería	iones de litio
Especificación de la tensión de la batería	48 V
Capacidad de la batería	23,4 kWh
Peso de la batería	165 kg
Potencia de carga a bordo (máx.)	6 kW
Tiempo de carga (0-100%)	4 - 10* h
Tiempo de carga (20-80%)	2,4* h
Duración hasta	6,6** h

Las imágenes, el equipamiento y los datos que se muestran pueden diferir de la gama de productos actualmente disponible en su país. Puede que en determinadas circunstancias se muestren equipamientos opcionales sujetos a un recargo en el precio. Se reserva el derecho a realizar cualquier modificación.

Copyright © 2026 Weidemann | www.weidemann.de

Dimensiones

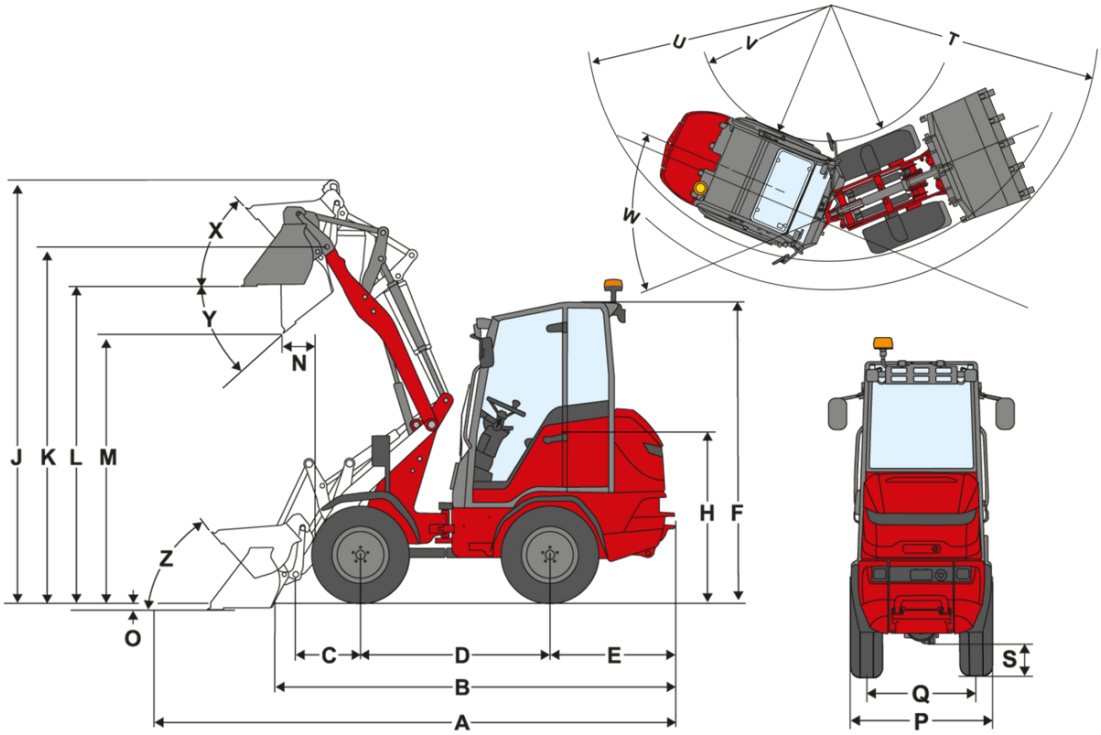

A	Longitud total	4.015 mm	4.252 mm
B	Longitud total sin cuchara	3.283 mm	3.545 mm
C	Punto de giro de cuchara (hasta el centro del eje)	578 mm	816 mm
D	Distancia entre ruedas	1.620 mm	1.620 mm
E	Saliente posterior	971 mm	971 mm
F	Altura con techo de protección para el operador fijo	2.289 mm	2.289 mm
	Altura con techo de protección para el operador abatible, plegado (eps)	1.970 mm	1.970 mm
F	Altura con techo de protección para el operador abatible (eps)	2.366 mm	2.366 mm
	Altura con cabina	2.331 mm	2.331 mm
H	Altura del asiento	1.322 mm	1.322 mm
J	Altura de trabajo total	3.428 mm	3.693 mm
K	Punto de giro de cuchara (altura de elevación máxima)	2.838 mm	3.103 mm
L	Altura útil de descarga	2.543 mm	2.808 mm
M	Altura de descarga	2.052 mm	2.317 mm
N	Alcance (con M)	305 mm	175 mm
O	Profundidad de excavación	69 mm	63 mm
P	Anchura total	1.080 mm	1.080 mm
Q	Anchura de la oruga	824 mm	824 mm
S	Altura libre sobre el suelo	249 mm	249 mm
T	Radio máximo	2.851 mm	2.970 mm
U	Radio de giro borde exterior	2.524 mm	2.524 mm
V	Radio interno	1.413 mm	1.413 mm
W	Ángulo unión articulada	45 °	45 °
X	Ángulo de retroceso con altura de elevación máxima	45 °	47 °
Y	Ángulo de vaciado	42 °	42 °
Z	Ángulo de retroceso en el suelo	47 °	46 °

Las imágenes, el equipamiento y los datos que se muestran pueden diferir de la gama de productos actualmente disponible en su país. Puede que en determinadas circunstancias se muestren equipamientos opcionales sujetos a un recargo en el precio. Se reserva el derecho a realizar cualquier modificación.

Copyright © 2026 Weidemann | www.weidemann.de

Equipamiento de serie

Accionamiento & Batería

- Batería de iones de litio 14,1 kWh 48 V

Sistema de conducción

- Unión articulada pendular hidráulica
- Cilindro de dirección: 1

Puesto del operador

- Techo protector con sistema de retención certificado según ROPS/FOPS
- Amplio espacio disponible en todos los puestos del operador
- Columna de dirección regulable
- Joystick ergonómico y moderno
- Amplio acceso
- Retrovisor interior

Asiento del operador

- Cómodo asiento con cinturón de seguridad y suspensión total; puede ajustarse el peso, el respaldo y longitudinalmente

Iluminación

- Luces de trabajo LED, 2 delante y 1 detrás en el techo de protección para el operador

Accionamiento & Ejes

- Eje: T80
- Accionamiento: accionamiento eléctrico, recuperación de energía al desacelerar, dirección de marcha seleccionable mediante joystick, modo Auto/Eco
- Batería: con precalentamiento de la batería, tiempo de carga del 20 % al 90 % en 4 h, interruptor de inicio de carga
- Velocidad: 15 km/h
- Velocidades de marcha: 1
- Freno de servicio: freno de tambor que actúa sobre las cuatro ruedas
- Freno de estacionamiento: freno de estacionamiento eléctrico con función Hill Hold (cuando está parado en una pendiente, el motor eléctrico retiene la máquina en su sitio)

Neumáticos

- 255 / 75 - 15.3 Starco AS Dumper II

Sistema de carga

- Brazo de carga LS962
- Sistema de acople rápido (HV/HT - C de Weidemann) hidráulico
- Cinemática: P
- Cilindro elevador: 1
- Cilindro de volteo: 1
- Posición de flotación para los cilindros de elevación y de volteo

Hidráulica

- Joystick con control piloto mecánico e interruptor de dirección de marcha
- 3er circuito de control delantero mediante palanca con bloqueo

EquipCare (sistema telemático)

- EquipCare 36 meses (con App & Manager)

Opciones

Puesto del operador

- Techo de protección para el operador con eps probado y abatible según ROPS/FOPS
- Cabina con 2 puertas de una sola pieza y lunas térmicas traseras y en el parabrisas
- Parabrisas y luna trasera con limpiaparabrisas
- Retrovisor (derecho e izquierdo)
- Calefacción de confort en la cabina
- Panel térmico en el techo
- Preinstalación de radio DAB+ (antena, altavoces)
- Radio DAB+ completa
- Conector de 3 polos 12 V

Las imágenes, el equipamiento y los datos que se muestran pueden diferir de la gama de productos actualmente disponible en su país. Puede que en determinadas circunstancias se muestren equipamientos opcionales sujetos a un recargo en el precio. Se reserva el derecho a realizar cualquier modificación.

Copyright © 2026 Weidemann | www.weidemann.de

Asiento del operador

- Asiento de cuero sintético
- Asiento de cuero sintético; suspensión neumática
- Asiento de cuero sintético; suspensión neumática; calefactado
- Asiento de tela (de serie en la cabina)
- Asiento de tela
- Asiento de tela; suspensión neumática
- Asiento de tela; suspensión neumática; calefactado

Iluminación

- Iluminación según StVZO
- Iluminación LED según StVZO (anchura de la iluminación exterior: 1.050 mm)
- Luces de trabajo LED Performance (2.000 lm) en el techo, 2 delante, 2 detrás
- Baliza giratoria LED (amarilla), ¡Se deben respetar las normativas nacionales!
- Baliza giratoria (amarilla) con pie magnético, ¡Se deben respetar las normativas nacionales!

Homologación & Circulación por vía pública

- Certificado individual de aptitud técnica <25 km/h
- Portamatrículas delantero y trasero
- Triángulo de señalización

Neumáticos

- 400/50-15 StarcoAS-Dump. ET-50, perfil AS, anchura 1.284 mm, altura 2.291 mm
- 240/70R16 Petlas TA110 ET22, perfil AS, anchura 1.004 mm, altura 2.272 mm
- 31x15.5-15 BKT SkidPower ET-60, perfil EM, anchura 1.324 mm, altura 2.297 mm
- 400/50-15 StarcoTurf Tech ET-50, perfil RP, anchura 1.289 mm, altura 2.290 mm
- 315/55 R16 Continental MPT81 ET-30, perfil MPT, anchura 1.179 mm, altura 2.276 mm

Sistema de carga

- Sistema de carga LS963 (3.103 mm)
- Válvula de frenado en descenso (protección ante la rotura de conductos de los cilindros de elevación y volteo)
- Amortiguación brazo de carga
- Indicador de posición de la cuchara

Placas de enganche rápido

- Weidemann HV/HT - C - ECS (hidráulico - easy coupler system)
- Euro (hidráulico - ISO23206 EURO HV) (con dos acoplamientos SVK tamaño 3)
- SMS HV (hidráulico)

Hidráulica

- Ajuste del caudal de aceite, tercer circuito de control
- Shell Panolin HLP Synt46 (aceite hidráulico biodegradable)

Hidráulica delantera

- 3er circuito de control de confort con traba simple en la palanca del 3er circuito de control, modo de operación: mediante pulsador en el joystick + extender y replegar
- Retorno sin presión delantero (1 Flatface tamaño 3, enchufe) con conducto de aceite antifugas (1 Flatface tamaño 2, enchufe)

Hidráulica trasera

- Conexión hidráulica trasera de doble efecto mediante válvula inversora (dos acoplamientos SVK tamaño 3), (3er circuito de control delantero o trasero), funcionamiento: mediante interruptor (0 - 1) + 3er circuito de control
- Retorno despresurizado trasero (1 SVK tamaño 3, conector)

Sistema eléctrico

- Batería de iones de litio de 18,7 kWh, 48 V
- Batería de iones de litio de 23,4 kWh, 48 V
- Cargador de baterías a bordo hasta 6 kW (CA)

Cable de conexión de carga tipo 2 en la máquina (permite más de una opción)

- Enchufe de toma de tierra (SchuKo) 230 V/16 A, preseleccionado. Se puede eliminar si no se necesita ningún cable de carga u otro cable de carga.
- CEE, 3 polos 230 V/16 A (azul)
- CEE, 5 polos 400 V/16 A (rojo)
- Tipo 2 (IEC 62196)
- Juego adaptador para la UE (Schuko, CEE 3 polos, CEE 5 polos)

Activación de carga de la batería

- Inicio de carga con cierre

Las imágenes, el equipamiento y los datos que se muestran pueden diferir de la gama de productos actualmente disponible en su país. Puede que en determinadas circunstancias se muestren equipamientos opcionales sujetos a un recargo en el precio. Se reserva el derecho a realizar cualquier modificación.

Conexiones eléctricas delanteras

- Enchufe delantero de 13 polos, (2 funciones eléctricas E1/E2 e iluminación), Modo de operación: mediante 2 pulsadores en el joystick; pulsar para la 1.ª función, soltar para la 2.ª función
- Enchufe delantero de 13 polos, (2 funciones eléctricas E1/E2 e iluminación), Modo de operación: mediante 2 pulsadores en el joystick; soltar para la 1.ª función, pulsar para la 2.ª función
- Enchufe delantero de 13 polos, (2 funciones eléctricas E1/E2 e iluminación), Modo de operación: mediante 2 pulsadores en el joystick; pulsar para la 1.ª función, pulsar para la 2.ª función
- Enchufe delantero de 13 polos, (2 funciones eléctricas E1/E2 e iluminación), Modo de operación: mediante 2 pulsadores en el joystick; soltar para la 1.ª función, soltar para la 2.ª función
- Control adicional en enchufe de 13 polos delantero, (2 funciones eléctricas E3/E4), Modo de operación: mediante 1 interruptor en la consola; soltar para la 1.ª función, soltar para la 2.ª función

Conexiones eléctricas traseras

- Tomacorriente trasero de 7 polos para la iluminación de implementos traseros

Opciones de seguridad

- Alarma marcha de retroceso (acústica)
- Luz de seguridad azul trasera

Pintura especial

- Pintura especial monocolor RAL, en lugar del rojo de Weidemann
- Pintura especial RAL multicolor

Otros

- Placa trasera adicional multifunción, para la aplicación con un esparcidor de sal pequeño
- Caja de herramientas con juego de herramientas
- Bolsa combinada (triángulo de señalización / botiquín)
- Caja combinada (para maletín de primeros auxilios)

Ampliación de garantía

- Economy 24 meses (2500 h)
- Economy 36 meses (3000 h)
- Economy 48 meses (3500 h)
- Economy 60 meses (4000 h)
- Premium 24 meses (3000 h)
- Premium 36 meses (4000 h)
- Premium 48 meses (5000 h)
- Premium 60 meses (6000 h)

Las imágenes, el equipamiento y los datos que se muestran pueden diferir de la gama de productos actualmente disponible en su país. Puede que en determinadas circunstancias se muestren equipamientos opcionales sujetos a un recargo en el precio. Se reserva el derecho a realizar cualquier modificación.