


# DT05e

## Elektromos lánctalpas dömper

Kicsi, de hatalmas!

A DT05e szinte bármilyen nyíláson, még zárt helyiségekben is gond nélkül manőverezhető. Az emisszió-mentes működésnek köszönhetően még zárt helyiségekben vagy környezetileg érzékeny környezetben is. A töltési és használati idők optimális összehangolásával további telepítési lehetőségeket és csökkentett állásidőt kínál. A költségek csökkennek, a felhasználási lehetőségek nőnek - hatékonyság dióhéjban.

MAT: 1000503763

## Fő jellemzők

- Csendes és sokoldalú
- Középpontban a hatékonyság
- Emissziómentes és környezetbarát
- Kompromisszumok nélküli teljesítmény
- Kis méretek

## Műszaki adatok

### mechanikai Teljesítményadatok

| | |
|---|---|
| Kapaszkodóképesség | 20,0 % |
| Haladási sebesség | 1,5 - 3,0 km/h |

### mechanikai Adatok

| | |
|---|---|
| Hosszúság | 1.670,0 mm |
| Külső keréknyomtáv | 660,0 mm |
| Magasság | 1.310,0 mm |
| Névleges teherbírás max. | 500,0 kg |
| Puttony | Előre billenthető puttony |
| Puttony kapacitása csapottan | 273,0 l |
| Puttony kapacitása púpozva | 313,0 l |
| Üzemi tömeg (min.-max.) | 980,0 - 1.050,0 kg |

### E-motor

| | |
|---|---|
| Névleges teljesítmény | 5,50 kW |
| Névleges feszültség | 45,0 V |
| Névleges fordulatszám | 2.850,0 1/min |

### rendszer

| | |
|---|---|
| Akkumulátortechnológia | LifePO4 |
| Akkumulátorfeszültség-osztály | 45,0 V |
| Akkumulátorkapacitás | 6,0 kWh |
| Akkumulátor súlya | 58,0 kg |
| Fedélzeti töltési teljesítmény | 1,2 kW |
| Töltési idő (0-100%)* | 7,0 - 8,0 h |
| Töltési idő (20-80%)* | 3,0 - 4,0 h |
| Akkumulátor-üzemidő akár** | 8,0 h |

### Szállítás és raktározás

| | |
|---|---|
| Szállítási súly | 650,0 kg |

A bemutatott illusztrációk, berendezések és adatok eltérhetnek az Ön országában érvényes szállítási programtól. A feltüntetett opcionális extrák felárral járhatnak. A változtatás jogát fenntartjuk.


Copyright © 2026 Wacker Neuson SE | www.wackerneuson.com

# Méretek

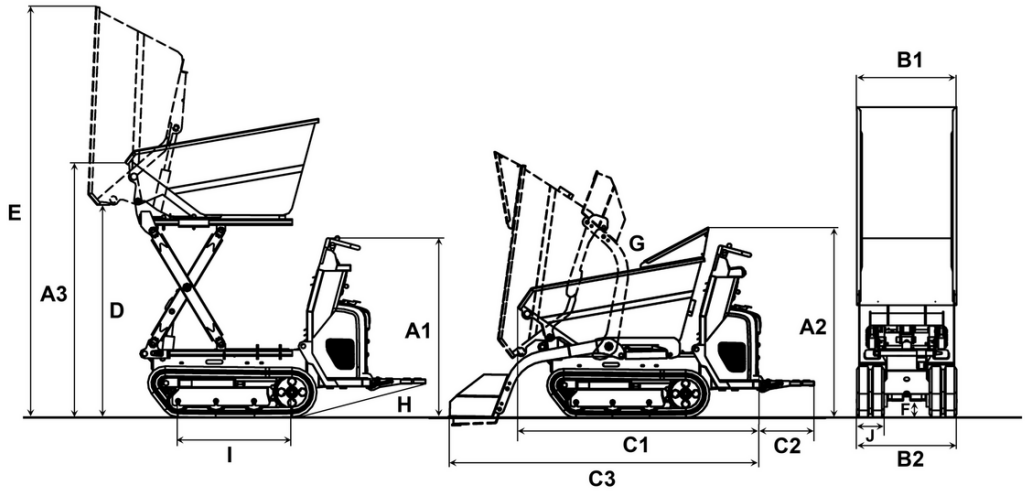


| | | Előre billenthető puttony | Magasürítésű puttony |
|---|---|---|---|
| A1 | Magasság a kezelői állomás felett | 1.185 mm | 1.185 mm |
| A2 | Magasság a puttony kézvédője felett | 1.310 mm | 1.310 mm |
| A3 | A puttony elülső szélének magassága | 759 mm | 1.024 mm |
| | A magasürítésű puttonnyal megemelve az elülső él magassága | | 1.685 mm |
| B1 | Puttony szélessége | 700 mm | 620 mm |
| | Jármű szélessége | 660 mm | 660 mm |
| B2 | Szélesség önrakodó berendezéssel | 660 mm | 660 mm |
| C1 | Teljes hosszúság | 1.670 mm | 1.619 mm |
| C2 | Lépcső hossza | 365 mm | 365 mm |
| C3 | Hossz önrakodó berendezéssel talplemez nélkül | 2.149 mm | |
| D | Maximum kiürítési magasság. | 410 mm | 741 mm |
| | Maximum kiürítési magasság,magasürítésű puttony megemelve | | 1.403 mm |
| E | Puttony magassága döntve | 1.827 mm | 2.050 mm |
| | Puttony magassága döntve, magasürítésű puttony emelve | | 2.712 mm |
| F | Szabad hasmagasság | 110 mm | 110 mm |
| G | Kiürítési szög | 72 ° | 72 ° |
| H | Visszagördülési szög lépcső | 14 ° | 14 ° |
| I | Láncfelkelés hossza | 753 mm | 753 mm |

A bemutatott illusztrációk, berendezések és adatok eltérhetnek az Ön országában érvényes szállítási programtól. A feltüntetett opcionális extrák felárral járhatnak. A változtatás jogát fenntartjuk.


Copyright © 2026 Wacker Neuson SE | www.wackerneuson.com