EZ50

Гусеничный экскаватор с нулевым выносом задней части

Компактный и мощный мини-экскаватор Zero Tail

Вперед с полной мощностью: мини-экскаватор обладает привычным высоким подъемным усилием и усилием копания, а также быстрыми рабочими циклами. Благодаря новейшим технологиям выбросы вредных веществ мини-экскаватора были снижены, а эффективность одновременно увеличилась. Таким образом, мощный двигатель модели EZ50 выполняет требования нормы ограничения выбросов Stage V. Экскаватор впечатляет и в вопросах комфорта оператора. Работа выполняется легко благодаря интуитивно понятной концепции управления и прекрасному обзору рабочей зоны. Кроме того, модель EZ50 является экскаватором Zero Tail и, следовательно, особенно хорошо подходит для работ в стесненном пространстве.

Преимущества

- Гибкая защита штока поршня
- Трехточечная кинематика
- Система Active Working Signal AWS (сигнал активной работы)
- Система Flow Sharing с измерением нагрузки
- Zero Tail

Технические характеристики

Гидравлика

Рабочее давление гидравлики	245,0 бар
Гидравлический насос	• Аксиально-поршневой насос
Производительность	126,0 л/мин
Производительность, макс.	126,0 л/мин

механические рабочие характеристики

Скорость движения	4,4 км/ч

механические данные

Длина	6.050,0 мм
Ширина	1.960,0 мм
Высота	2.667,0 мм
Вес	4.617,00 кг
рабочий вес (мин.-макс.)	4.847,0 - 5.855,0 кг
Глубина копания (макс.)	3.667,0 мм

Двигатель внутреннего сгорания

Охлаждение	• Водяное охлаждение
Тип двигателя	• Дизельный двигатель
Цилиндры	3,0
Рабочий объем	1.662,0 см3
Угол наклона, макс.	30,0 °
Тип топлива	• Дизельное EN 590
Номинальная мощность	32,5 кВт
Номинальное число оборотов	2.000,0 1/мин
Предельные значения выброса ОГ	• Stage V EC
Батарея, емкость (номинальное значение)	77,0 А·ч
Производитель двигателя	• Perkins
Обозначение двигателя	• 403J-E17T

Данные по экологии

Уровень звуковой мощности LwA, гарантированный	97,0 дБА

Транспортировка и хранение

Транспортировочный вес	4.617,0 кг

Приведенные иллюстрации, оснащение и данные могут отличаться от действующей программы поставок в вашей стране. Может быть показано специальное оснащение, за которое взимается дополнительная плата. Права на внесение изменений сохранены.

Copyright © 2026 Wacker Neuson SE | www.wackerneuson.com

Размеры

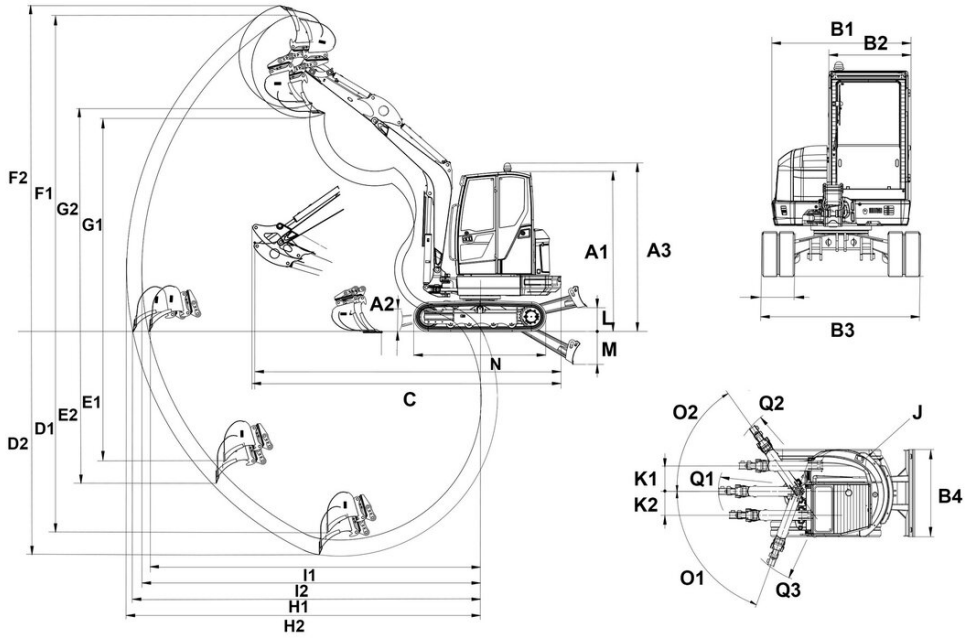

A1	Высота с кабиной	2.555 mm
A3	Общая высота кабины с проблесковым маячком	2.667 mm
B1	Ширина верхней тележки	1.724 mm
B2	Ширина кабины	980 mm
B3	Ширина ходовой части	1.960 mm
B4	Ширина отвала	1.960 mm
C	Транспортировочная длина, короткая рукоять ковша	5.467 mm
	Транспортировочная длина, длинная рукоять ковша	5.482 mm
D1	Глубина черпания макс., короткая рукоять ковша	3.467 mm
D2	Глубина черпания макс., длинная рукоять ковша	3.667 mm
E1	Глубина врезания макс., короткая рукоять ковша	2.085 mm
E2	Глубина врезания макс., длинная рукоять ковша	2.262 mm
F1	Высота врезания макс., короткая рукоять ковша	5.470 mm
F2	Высота врезания макс., длинная рукоять ковша	5.599 mm
G1	Высота разгрузки макс., короткая рукоять ковша	3.655 mm
G2	Высота разгрузки макс., длинная рукоять ковша	3.784 mm
H1	Радиус черпания макс., короткая рукоять ковша	5.916 mm
H2	Радиус черпания макс., длинная рукоять ковша	6.150 mm
I1	Рабочий диапазон на грунте макс., короткая рукоять ковша	5.794 mm
I2	Рабочий диапазон на грунте макс., длинная рукоять ковша	5.988 mm
J	Радиус поворота задней части	1.047 mm
	Радиус поворота задней части с задний грузом	1.152 mm
K1	Перемещение стрелы макс. (по центру ковша, правая сторона)	764 mm
K2	Перемещение стрелы макс. (по центру ковша, левая сторона)	770 mm
L	Высота штабелирования макс. (отвал над уровнем грунта)	410 mm
M	Глубина копания макс. (отвал ниже уровня грунта)	443 mm
N	Длина ходовой части	2.508 mm
O1	Угол поворота макс. (система стрелы влево)	70 °
O2	Угол поворота макс. (система стрелы вправо)	55 °
Q1	Радиус поворота стрелы, центр	2.505 mm
Q2	Радиус поворота стрелы, вправо	2.329 mm
Q3	Радиус поворота стрелы, влево	2.064 mm
	Расстояние, ковш, отвал, короткая рукоять ковша	429 mm
	Расстояние, ковш, отвал, длинная рукоять ковша	333 mm

Приведенные иллюстрации, оснащение и данные могут отличаться от действующей программы поставок в вашей стране. Может быть показано специальное оснащение, за которое взимается дополнительная плата. Права на внесение изменений сохранены.

Copyright © 2026 Wacker Neuson SE | www.wackerneuson.com