

WL750

Radlader

Der Vielseitige

Diese Merkmale kennzeichnen den Radlader WL750: Komfort Kabine mit hervorragender Ergonomie und Rundumsicht, elektronisch geregelter Fahrantrieb mit verschiedenen Fahrmodi, robuste Ladeschwinge mit bester Sicht auf das Anbaugerät, große Optionsvielfalt und ein modernes Maschinendesign. Der quer eingebaute Motor und die optimierte Anordnung von Bauteilen sorgen für eine sehr gute Wartungszugänglichkeit. Der WL750 ist das ideale Modell in die Radlader-Klasse mit 0,75 m³ Schaufelvolumen. Er verbindet Kraft, zuverlässige Hydraulik und kompakte Maße mit ausgereifter Technik und einem überzeugenden Preis-Leistungs-Verhältnis.

MAT: 1000493041

Highlights

- Elektronisch geregelter Fahrantrieb
- Komfortable Kabine
- Quer eingebauter Motor für optimale Servicezugänglichkeit
- Robustes Mittelgelenk mit optimierter Schlauchverlegung
- Servicezugang Vorderwagen

Technische Daten

Motordaten Standard

Motorhersteller	Rehlko
Motortyp	KDI1903TCR
Zylinder	3
Motorleistung	42 kW
Motorleistung	57 PS
bei max. Drehzahl	2.600 U/min
Drehmoment max.	225 Nm
Hubraum	1.861 cm³
Kühlmitteltyp	Wasser
Abgasnormstufe	V
Abgasnachbehandlung	DOC/DPF

Elektrische Anlage

Betriebsspannung	12 V
Batterie	100 Ah
Lichtmaschine	120 A

Gewichte

Schaufelinhalt (Standardschaufel)	0,65 m³
Betriebsgewicht	3.670 - 4.170 kg
Kipplast mit Schaufel - Maschine gerade, Hubgerüst horizontal	2.930 - 3.490 kg
Kipplast mit Schaufel - Maschine geknickt, Hubgerüst horizontal	2.560 - 3.060 kg
Kipplast mit Palettengabel - Maschine gerade, Hubgerüst horizontal	2.390 - 2.850 kg
Kipplast mit Palettengabel - Maschine geknickt, Hubgerüst horizontal	2.100 - 2.500 kg

Fahrerstand

Fahrerstand	FSD (Kabine)

Füllmengen

Tankinhalt Kraftstoff	80 l
Tankinhalt Hydrauliköl	32 l

Antrieb

Antriebsart	elektronisch geregelt
Fahrantrieb	hydrostatisch über Verteilergetriebe und Gelenkwelle
Fahrstufen	2
Achse	PA1200
Fahrgeschwindigkeit Standard	0-20 km/h
Fahrgeschwindigkeit Option 1	0-30 km/h

Die gezeigten Abbildungen, Ausstattungen und Daten können vom aktuellen Lieferprogramm Ihres Landes abweichen. Abgebildet sind unter Umständen aufpreispflichtige Sonderausstattungen. Änderungen vorbehalten.

Copyright © 2026 Wacker Neuson SE | www.wackerneuson.com

Betriebsbremse	Trommelbremse (Lamellenbremse Option)
Parkbremse	Trommelbremse (mechanischer Handbremshebel)
Differentialsperre	100% Vorderachse + Hinterachse

Hydraulikanlage

Fahrhydraulik Arbeitsdruck (max.)	500 bar
Arbeitshydraulik Fördermenge (max.)	56,6 (70,4) l/min
Arbeitshydraulik Arbeitsdruck (max.)	235 bar

Kinematik

Kinematik Typ	P
Hubzylinder	1
Kippzylinder	1
Schnellwechselsystem	hydraulisch

Lenkung

Lenkungsart	Hydraulische Knick-Pendellenkung
Lenkzylinder	1

Lärmkennwerte

Gemittelter Schallleistungspegel LwA (Fahrerschutzdach)	99,9 dB(A)
Garantierter Schallleistungspegel LwA (Fahrerschutzdach)	101 dB(A)
Angegebener Schalldruckpegel LpA (Fahrerschutzdach)	70 dB(A)
Gemittelter Schallleistungspegel LwA (Kabine)	99,9 dB(A)
Garantierter Schallleistungspegel LwA (Kabine)	101 dB(A)
Angegebener Schalldruckpegel LpA (Kabine)	69 dB(A)

Sonstige Informationen

FSD = Fahrerschutzdach
DPF = Dieselpartikelfilter
DOC = Dieseloxidationskatalysator
Kipplastberechnung nach ISO 14397

Die gezeigten Abbildungen, Ausstattungen und Daten können vom aktuellen Lieferprogramm Ihres Landes abweichen. Abgebildet sind unter Umständen aufpreispflichtige Sonderausstattungen. Änderungen vorbehalten.

Copyright © 2026 Wacker Neuson SE | www.wackerneuson.com

Abmessungen

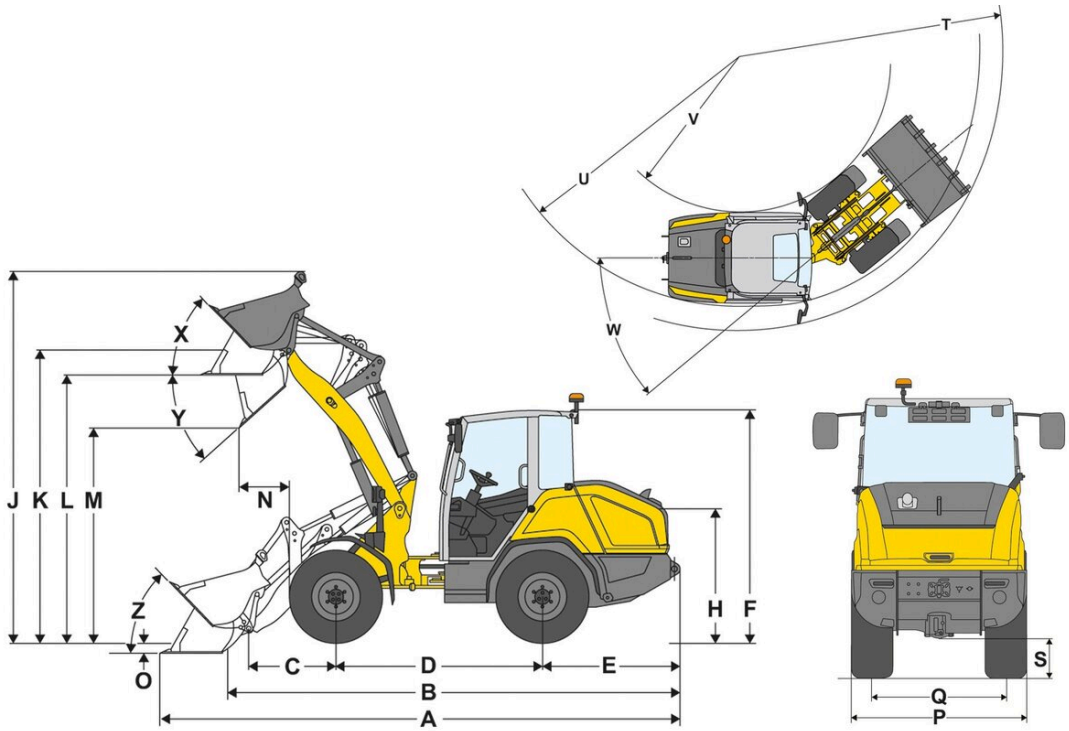

		P-Kinematik (Standard)
A	Gesamtlänge	5.420 mm
B	Gesamtlänge ohne Schaufel	4.610 mm
C	Schaufeldrehpunkt (bis Achsmitte)	910 mm
D	Radstand	2.150 mm
E	Hecküberhang	1.435 mm
F	Höhe mit Kabine	2.415 mm
	Höhe mit Fahrerschutzdach niedrig	2.335 mm
F	Höhe mit Fahrerschutzdach hoch	2.415 mm
H	Sitzhöhe	1.390 mm
J	Gesamtarbeitshöhe	3.865 mm
K	Schaufeldrehpunkt (max. Hubhöhe)	3.040 mm
L	Überladehöhe	2.780 mm
M	Ausschütthöhe	2.230 mm
N	Reichweite (bei M)	540 mm
O	Schürftiefe	115 mm
P	Gesamtbreite	1.465 mm
Q	Spurweite	1.170 mm
S	Bodenfreiheit	335 mm
T	Radius maximal außen	4.165 mm
U	Radius am Außenrand	3.850 mm
V	Innenradius	2.240 mm
W	Knickwinkel	40 °
X	Rückrollwinkel bei max. Hubhöhe	45 °
Y	Auskippwinkel	42 °
Z	Rückrollwinkel am Boden	46 °

Die gezeigten Abbildungen, Ausstattungen und Daten können vom aktuellen Lieferprogramm Ihres Landes abweichen. Abgebildet sind unter Umständen aufpreispflichtige Sonderausstattungen. Änderungen vorbehalten.

Copyright © 2026 Wacker Neuson SE | www.wackerneuson.com