

4507

Chariots télescopiques

Polyvalent et robuste, pour les applications les plus extrêmes

C'est dans les conditions de travail les plus dures que les chariots télescopiques Kramer mettent en valeur leurs capacités. Grâce au système hydraulique de travail Load Sensing, ils réalisent des cycles de travail rapides. Les accès d'entretien ingénieux, une force de levage de 4,5 t et une hauteur de levage de 7 m séduisent dans l'utilisation quotidienne. Le système de propulsion Ecospeed au couple élevé et agile offre des réserves de performance énormes et maîtrise également sans difficulté les conditions difficiles. Le faible rayon de braquage, grâce aux quatre roues directrices et aux cycles de chargement rapides, augmente l'efficacité sur chantier, en particulier dans les espaces restreints.

Système de propulsion : Réduction du régime moteur de série avec ecospeed et ecospeedPRO pour préserver l'opérateur et la machine

Concept de contrôle moderne : Écran LCD 7", joystick tout-en-un et élément de commande jog dial pour une manipulation facile de la machine

Visibilité vers le haut : Grille FOPS externe avec traverses inclinées, celles-ci s'orientent vers l'extérieur en fonction du champ de vision de l'opérateur

EquipCare : Chiffres et données de la machine en un coup d'œil grâce à la solution télématique intégrée de série

Vue panoramique : Vue d'ensemble parfaite sur tous les côtés grâce à la cabine spacieuse et au capot-moteur à conception aplatie

Caractéristiques techniques

Données moteur standard

Fabricant du moteur	Deutz
Puissance du moteur	100 kW
Puissance du moteur	136 ch
au régime moteur max	2.300 tr/min
Cylindrée	3.621 cm³
Phase de la norme d'émissions de gaz d'échappement	V
Post-traitement des gaz d'échappement	DOC / DPF / SCR

Poids

Charge utile (max.)	4.500 kg
Charge utile à portée max.	1.500 kg
Charge utile à hauteur le levage max.	3.300 kg
Hauteur de gerbage (max.)	7.017 mm
Charge utile max. (DCC 500 mm)	4.500 kg
Poid de fonctionnement	8.100 - 9.100 kg
Force de rupture (max.)	62,4 kN
Force de levage (max.)	50,8 kN

Capacité

Capacité du réseau d'huile hydraulique	100 l
Capacité du réservoir de solution d'urée	12 l

Transmission

Vitesse d'avancement standard	0-40 km/h
Vitesse d'avancement Option 1	0-20 km/h
Vitesse d'avancement Option 2	0-30 km/h

Système hydraulique

Débit du système hydraulique de travail (max.)	140 l/min

Direction

Angle de braquage max.	38 degré

Valeurs des caractéristiques du bruit

Niveau de puissance acoustique garanti LwA (cabine)	101 dB (A)
Niveau de puissance acoustique mesuré LwA	97,6 dB (A)
Niveau de pression acoustique à l'oreille de l'opérateur	72 dB (A)

Les illustrations, équipements et caractéristiques indiqués peuvent être différents du programme de livraison applicable à votre pays. Dans certains cas, des équipements spéciaux soumis à un supplément sont représentés sur les illustrations. Sous réserve de modifications.

Copyright © 2026 Kramer-Werke GmbH | www.kramer.de

Dimensions

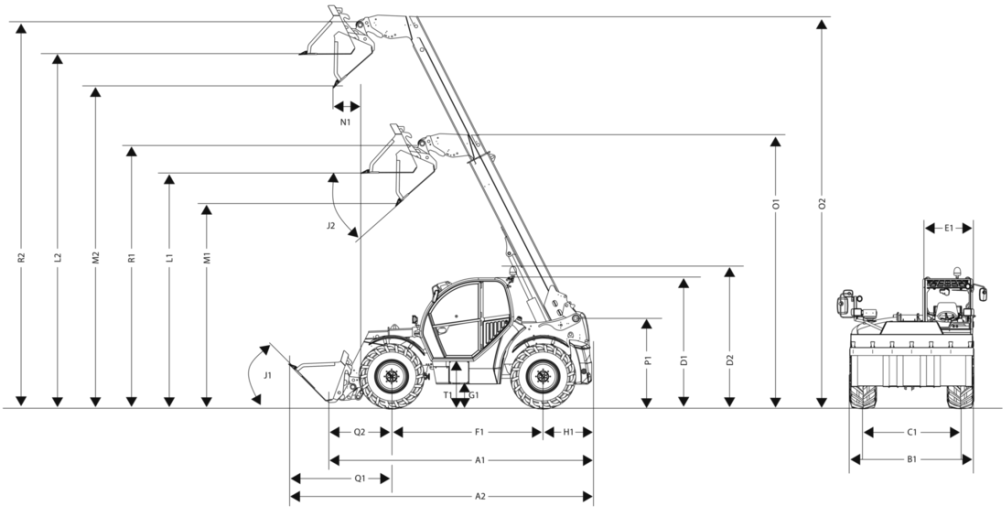

A1	Longueur totale	4.985 mm
A2	Longueur totale avec godet	6.160 mm
B1	Largeur totale sans godet	2.500 mm
C1	à l'arrière	2.065 mm
D1	Hauteur totale	2.570 mm
D2	Hauteur totale avec gyrophare	2.740 mm
E1	Largeur de la cabine	990 mm
F1	Empattement au centre	2.950 mm
G1	Garde au sol sous les essieux et la boîte de vitesses, profondeur guéable	418 mm
H1	Distance centre roue arrière - arrière de la machine	950 mm
I1	Angle d'approche arrière (angle de pente)	35 °
J1	Angle de deversement	45 °
K1	Hauteur de gerbage max.	7.017 mm
J2	Angle de déversement	41 °
L1	Hauteur de franchissement rentré	4.518 mm
L2	Hauteur de franchissement sorti	6.835 mm
M1	Hauteur de déversement rentré	3.865 mm
M2	Hauteur de déversement sorti	6.183 mm
N1	Portée de déversement sorti	495 mm
O1	Longueur d'extension télescopique rentré	5.287 mm
O2	Longueur d'extension télescopique sorti	7.604 mm
P1	Hauteur totale palier du bras télescopique dans le châssis	1.761 mm
Q1	Distance centre roue avant - bord avant du godet	2.260 mm
Q2	Distance centre roue avant - logement du cadre d'attache rapide	935 mm
R1	Axe du godet rentré	5.092 mm
R2	Axe du godet sorti	7.409 mm
S1	Rayon de braquage au bord extérieur des roues	4.240 mm
S2	Rayon de braquage au bord extérieur du godet	5.265 mm
T1	Hauteur d'accès au plancher de la cabine	975 mm

Les illustrations, équipements et caractéristiques indiqués peuvent être différents du programme de livraison applicable à votre pays. Dans certains cas, des équipements spéciaux soumis à un supplément sont représentés sur les illustrations. Sous réserve de modifications.

Copyright © 2026 Kramer-Werke GmbH | www.kramer.de

Équipement de série

Cabine

- Cabine confort certifiée ROPS/FOPS insonorisée à atténuation des vibrations offrant une vue sur 360°
- Essuie-glaces avant/arrière, fonction intermittente à l'avant, réinitialisation des clignotants
- Contacteur de porte pour l'éclairage intérieur de la cabine, porte divisée, la partie supérieure s'ouvre à 180° en deux positions
- Vitre arrière à entrebâiller
- Colonne de direction réglable en hauteur et en inclinaison
- Pédales suspendues et tapis de sol amovible
- Siège conducteur à suspension mécanique Grammer MSG85/721
- Joystick multifonction électronique avec contacteur de sélection de direction intégré et fonction télescopique
- Écran LCD couleur 7“ pour afficher toutes les fonctions du véhicule commande, Jog Dial
- Commutateurs identifiés par codes couleurs pour les fonctions électriques, hydrauliques, de conduite et de sécurité
- Chauffage avec ventilateur 3 vitesses, 6 buses d'échappement d'air, 2 buses de dégivrage
- Prise 12 V, porte-bouteilles, store pare-soleil
- Phare de travail 1x LED à l’avant (1000 Lm), Phare de travail 1x LED à l’arrière (1000 Lm)
- Éclairage conforme au code de la route allemand (StVZO)
- Coupe-batterie manuel

Moteur

- Radiateur combiné à gros maillage pour réfrigérant moteur, huile hydraulique et air de suralimentation
- Capot-moteur s'ouvrant largement, verre de regard pour l'huile hydraulique et l'eau de refroidissement
- Trappe d’entretien pour un nettoyage simplifié du capot-moteur

Système hydraulique de travail et de direction

- 4 modes de conduite de série
- 3. circuit hydraulique et fonction télescopique à commande proportionnelle
- Fonctionnement continu du 3ème circuit hydraulique activable au moyen du commutateur
- Débit d'huile pour le 3e circuit hydraulique et tous les circuits hydrauliques optionnels réglables
- Système d'assistance conducteur et de limiteur de surcharge « Smart Handling » de la seconde génération (mode godet, fourche à palette et mode manuel)
- Raccords d'essai pour le système hydraulique de travail et le système de propulsion

Système de propulsion et essieux

- Transmission hydrostatique continue Ecospeed avec une commande de moteur et de transmission électronique dépendante de la charge.

Conception de la machine et cinématique

- Châssis acier résistant aux torsions de conception modulaire avec support latéral pour le bras télescopique
- Deux compartiments de rangement verrouillables d'un volume respectif de 22 litres intégrés dans les contrepoids
- Bras télescopique guidé par 13 patins coulissants réglables de l'extérieur
- Amortissement de fin de course pour les vérins de télescopage, de levage et de cavage

Documentation

- Manuel d'utilisateur, carnet d'entretien

Options

Poste de conduite - Cabine

- Siège conducteur à suspension pneumatique (MSG95AL/722)
- Accoudoir gauche
- Climatisation
- Espace de rangement ventilé (réfrigéré avec l'option climatisation)
- Rétroviseur à l’intérieur de la cabine avec support pour téléphone portable et prise USB double
- Rétroviseur extérieur compact à gauche
  - sans :
    - Rétroviseur à réglage électrique et chauffage à arrêt automatique
- Rétroviseur à réglage électrique et chauffage à arrêt automatique
- Préparation pour radio (antenne, haut-parleurs)
- Radio (radio, antenne, haut-parleurs)
- Caméra à l'avant à droite (avec moniteur supplémentaire)
- Caméra de recul (intégrée à l’écran principal)
- Vitre chauffante à droite et à l'arrière
- Lave-glace vitre latérale droite

Les illustrations, équipements et caractéristiques indiqués peuvent être différents du programme de livraison applicable à votre pays. Dans certains cas, des équipements spéciaux soumis à un supplément sont représentés sur les illustrations. Sous réserve de modifications.

Copyright © 2026 Kramer-Werke GmbH | www.kramer.de

Éclairage

- Gyrophare à LED (jaune)
- Phares de travail LED (1000 lumen): 1 phare supplémentaire à l'avant, 1 phare supplémentaire à l'arrière
- Pack éclairage LED (1000 Lumen) - (7 phares de travail supplémentaires - 1x AV, 1x AR, 1x gauche, 1x gauche, 2x droite, 2x bras extérieur)
- Éclairage et support de plaque d'immatriculation avant

Équipement pour trafic routier

- Autorisation générale d'exploitation (ABE) pour machine de travail automotrice

Moteur - Essieux - Système de propulsion - Système de propulsion

- Ecospeed 40 km/h avec Smart Driving
- Ecospeed 30 km/h avec Smart Driving
- Ecospeed PRO 40 km/h avec Smart Driving (100CC)

Pneumatiques

- Alliance 460/70R24 A-580 - Profil de traction
- Michelin Bibload 500/70 R24 (profil universel, selon la direction)
- Firestone 500/70 R24 Duraforce Utility - Profil universel
- Alliance 600/55-26.5 A-331 - FLOTATION
  - Nécessaire :
    - Bandes de signalisation rouge/blanc (selon la norme DIN 30710)
    - Certificat de conformité UE pour tracteur (167/2013/CE - classe T1)
    - Prise électrique pour équipements arrière, 7 pôles
    - Un dispositif d'attelage (pas un attelage de manœuvre automatique) doit en outre être sélectionné

Plaques d'attache rapide & bras chargeur

- Stabilisateur de charge (suspension anti-tangage)
- Dispositif d'attache rapide mécanique, système Kramer (chariot télescopique « grand ») (série)
- Dispositif d'attache rapide hydraulique, système Kramer (chariot télescopique « grand »)

Système hydraulique

- Système hydraulique de travail Load Sensing 140 l/min (de série)
- Système hydraulique de travail Load Sensing 187 l/min
- Décompression du 3e circuit hydraulique
- Remise automatique du niveau du godet (SRA) avec fonction secousse du vérin de cavage
- Remplissage du système hydraulique avec huile hydraulique écologique et biodégradable
- Multicoupleur 2 voies
  - seulement avec :
    - Décompression du 3e circuit hydraulique
    - Dispositif d'attache rapide hydraulique, système Kramer (chariot télescopique « grand »)
- Multicoupleur 4 voies
  - seulement avec :
    - Décompression du 3e circuit hydraulique
    - Circuit hydraulique avant (commutation électrique)
    - Dispositif d'attache rapide hydraulique, système Kramer (chariot télescopique « grand »)

Système électrique

- Prise électrique pour équipements avant, 4 pôles

Options de sécurité

- Verrouillage de pont pendulaire mécanique
- Dispositif anti-démarrage, intégré à la clé de contact
- Protection bas de caisse
  - seulement avec :
    - Tôle de protection du système de transmission
- Tôle de protection du système de transmission
- Extincteur (2 kg)
- Racleurs de nettoyage sur le bras télescopique
- Bandes de signalisation rouge/blanc (selon la norme DIN 30710)
- Contrôle du niveau d'huile (huile hydraulique)
- Verrouillage du vérin de cavage
- Protection anti-crevaison
- Graissage à sec (vernis antifriction) Bras télescopique
- Grille de protection pare-brise démontable (interdit pour la circulation sur voie publique !)

Les illustrations, équipements et caractéristiques indiqués peuvent être différents du programme de livraison applicable à votre pays. Dans certains cas, des équipements spéciaux soumis à un supplément sont représentés sur les illustrations. Sous réserve de modifications.

Copyright © 2026 Kramer-Werke GmbH | www.kramer.de

Peinture

- Peinture spéciale unicolore RAL (les parties grises ne sont pas incluses)*
- Mesures de protection pour une utilisation dans des milieux corrosifs (épandage de sel et d'engrais)
  - seulement avec :
    - Graissage à sec (vernis antifriction) Bras télescopique
    - Racleurs de nettoyage sur le bras télescopique
    - Tôle de protection du système de transmission
- Protection pour transport à l'étranger

* Nous nous réservons le droit de refuser toute peinture qui présente des similitudes avec des couleurs sous brevet ou des combinaisons de couleurs d'autres fabricants.

Divers

- Dispositif de conduite lente et accélérateur manuel
- 100 % Blocage de différentiel
- Crochet d'attelage pour manœuvres
- Pré-filtre à dépression
- Préfiltre cyclonique
- Préfiltre cyclonique turbo III
- Ventilateur réversible
- Préchauffage moteur + carburant + huile hydraulique (230 V)
- Graissage centralisé (milieux corrosifs)
  - seulement avec :
    - Mesures de protection pour une utilisation dans des milieux corrosifs (épandage de sel et d'engrais)
    - Graissage à sec (vernis antifriction) Bras télescopique
    - Racleurs de nettoyage sur le bras télescopique
- Préparation du graissage centralisé (conduite de graissage située dans le bras télescopique)
- Graissage centralisé (automatique)
- EquipCare Dual ID

Extensions de garantie

- Garantie Sécurité 24 mois (2000 h)
- Garantie Sécurité 36 mois (3000 h)
- Garantie Sécurité 48 mois (3000 h)
- Garantie Sécurité 48 mois (4000 h)
- Garantie Sécurité 48 mois (5000 h)
- Garantie Sécurité 60 mois (4000 h)
- Garantie Sécurité 60 mois (5000 h)
- Garantie Power-Line (24 mois ou 2000 h)
- Garantie Power-Line (36 mois ou 3000 h)
- Garantie Power-Line (48 mois ou 3000 h)
- Garantie Power-Line (48 mois ou 4000 h)
- Garantie Power-Line (48 mois ou 5000 h)
- Garantie Power-Line (60 mois ou 4000 h)
- Garantie Power-Line (60 mois ou 5000 h)
- EquipCare 36 mois (avec appli & gestionnaire) - (série)

Les illustrations, équipements et caractéristiques indiqués peuvent être différents du programme de livraison applicable à votre pays. Dans certains cas, des équipements spéciaux soumis à un supplément sont représentés sur les illustrations. Sous réserve de modifications.

Copyright © 2026 Kramer-Werke GmbH | www.kramer.de