KL14.5

Колесный погрузчик

Мощность в превосходных пропорциях

Погрузчик KL14.5 отличается маневренностью, динамичным раскрытием мощности и изящной конструкцией. Благодаря оптимизированному весу на единицу мощности, небольшому транспортировочному весу и неизменно высокой полезной нагрузке машина является идеальным помощником при штабелировании или погрузке материала в условиях ограниченного пространства.

Система Smart Driving Pro: переключаемые нажатием кнопки режимы движения (PWR – режим высокой мощности, ECO – режим ECO, CSD – устройство для движения с малой скоростью) помогают водителю в соответствующих условиях

Современный дизайн кабины: большая площадь остекления, широкий вход/выход, функциональная боковая консоль с отделениям для хранения вещей, а также опциональный кондиционер делают кабину чрезвычайно комфортной

Максимальная производительность: колесный погрузчик оснащен рабочей гидравликой производительностью 30 л/мин. А при использовании опции Powerflow производительность повышается до 60 л/мин.

Компактные размеры: благодаря ширине 1,26 м погрузчик проезжает через практически любой проем в стойле, а также может легко двигаться по тротуару во время работ по уходу.

Скорость: опционально возможна мак. скорость до 30 км/ч

Технические характеристики

Параметры стандартного двигателя

Производитель двигателя	Yanmar
Мощность двигателя	28,5 кВт
Мощность двигателя	38,8 л. с.
при макс. числе оборотов	2.600 об/мин
Рабочий объем	1.568 см³
Дополнительная обработка ОГ	DOC / DPF

Значения веса

Объем ковша (стандартный ковш)	0,36 м³
Полезная нагрузка (макс.)	700 кг
Рабочий вес	1.900 - 2.400 кг
Полезная нагрузка (S=1,25)	900 кг
Тяговое усилие (макс.)	1.160 даН
Подъемное усилие (макс.)	11,6 кН
Опрокидывающая нагрузка (стандартный ковш)	1.400 кг
Опрокидывающая нагрузка (вилочный захват для поддонов)	1.125 кг
Опрокидывающая нагрузка (вилочный захват для поддонов)*	1.438 кг

Объемы заправки

Объем топливного бака	48 л
Объем бака для гидравлического масла	39 л

Привод

Скорость движения, стандартная	0-20 км/ч
Скорость движения, опция 1	0-30 км/ч

Гидравлическая установка

Рабочая гидравлика, производительность (макс.)	30 л/мин

Кинематика

Тип кинематики	Z

Рулевое управление

Угол поворота колес, макс.	38 градус

Значения шумовых характеристик

Гарантированный уровень звуковой мощности LwA (защитная крыша)	101 дБ(A)
Измеренный уровень звуковой мощности LwA	99,1 дБ(A)
Уровень звукового давления у уха водителя	80 дБ(A)

Приведенные иллюстрации, оснащение и данные могут отличаться от действующей программы поставок в вашей стране. Может быть показано специальное оснащение, за которое взимается дополнительная плата. Права на внесение изменений сохранены.

Copyright © 2025 Kramer-Werke GmbH | www.kramer.de

Размеры

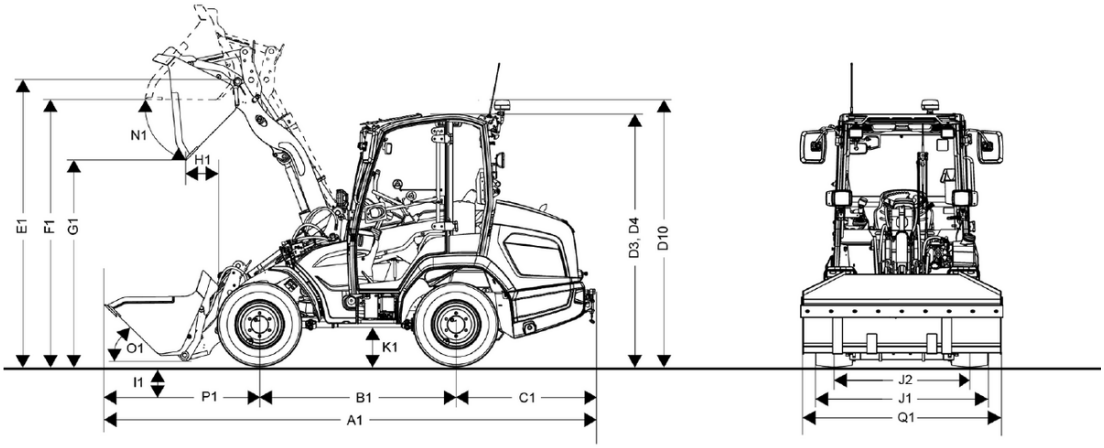

A1	Общая длина со стандартным навесным орудием	4.090 mm
B1	Колесная база (межосевое расстояние)	1.525 mm
C1	Выступ задней части	1.140 mm
D2	Высота с низкой крышей	2.020 mm
D3	Высота с кабиной	2.170 mm
D4	Высота с низкой кабиной	2.020 mm
D10	Общая высота с проблесковым маячком	2.490 mm
E1	Макс. высота точки поворота ковша	2.800 mm
F1	Высота перегрузки	2.680 mm
G1	Высота разгрузки	2.260 mm
H1	Ширина разгрузки	290 mm
I1	Глубина копания	60 mm
J1	Общая ширина	1.240 mm
J2	Ширина гусеничного звена	970 mm
L1	Радиус поворота, внешняя кромка колес	2.000 mm
M1	Угол поворота колес	38 °
M2	Угол качания	14 °
N1	Угол разгрузки при макс. высоте подъема	40 °
O1	Угол запрокидывания на земле	20 °
P1	Расстояние от середины переднего моста до вершины зуба	1.430 mm
Q1	Ширина ковша	1.400 mm
R1	Высота штабелирования	2.630 mm

Приведенные иллюстрации, оснащение и данные могут отличаться от действующей программы поставок в вашей стране. Может быть показано специальное оснащение, за которое взимается дополнительная плата. Права на внесение изменений сохранены.

Copyright © 2025 Kramer-Werke GmbH | www.kramer.de