

KL41.8

Hjullastare

DEN EFFEKTIVA PRESTANDA-HJULLASTAREN

Hjullastaren KL41.8 är utvecklad för krävande driftsförhållanden. Maskinen har en bekväm hytt med ergonomiskt anordnade reglage. KL41.8 imponerar med sina många utrustningsalternativ och optimala mått och ger maximal effektivitet i varje applikation i prestandaklassen.

Tekniska data

Motordata, Standard

Motortillverkare	Deutz
Motoreffekt	55,4 kW
Motoreffekt	75 PS
Cylindervolym	2.924 cm³
Avgaskrav EU steg	V
Avgasefterbehandling	DOC / DPF

Vikter

Skopand volym (standardskopa)	1,05 m³
Nyttolast (max.)	1.890 kg
Arbetsvikt	5.400 - 6.000 kg
Nyttolast (S=1.25)	2.500 kg
Tipplast (standardskopa)	4.100 kg
Tipplast (pallgafflar)	3.200 kg

Volymer

Drivmedeltankens volym	120 l
Hydrauloljetankens volym	64 l

Drivsystem

Standard hastighet	0-20 km/h
Körhastighet Tillval 1	0-30 km/h
Körhastighet Tillval 2	0-40 km/h

Hydraulsystem

Flöde, arbetssystemets hydraulsytem (max.)	80 l/min

Kinematik

Kinematik, typ	P

Styrning

Styrutslag maximalt	40 Grad

Karakteristiska bullervärden

Garanterad bullerexponering LwA (förarhytten)	101 dB(A)
Buller, uppmätt, LwA	98,8 dB(A)
Ljudtryck vid förarplats	74 dB(A)

De visade illustrationerna, utrustningarna och data kan avvika från aktuellt leveransprogrammet i respektive land. Det kan hända att illustrationerna är specialutrustningar till extra kostnad. Ändringar förbehålls.

Copyright © 2026 Kramer-Werke GmbH | www.kramer.de

Mått

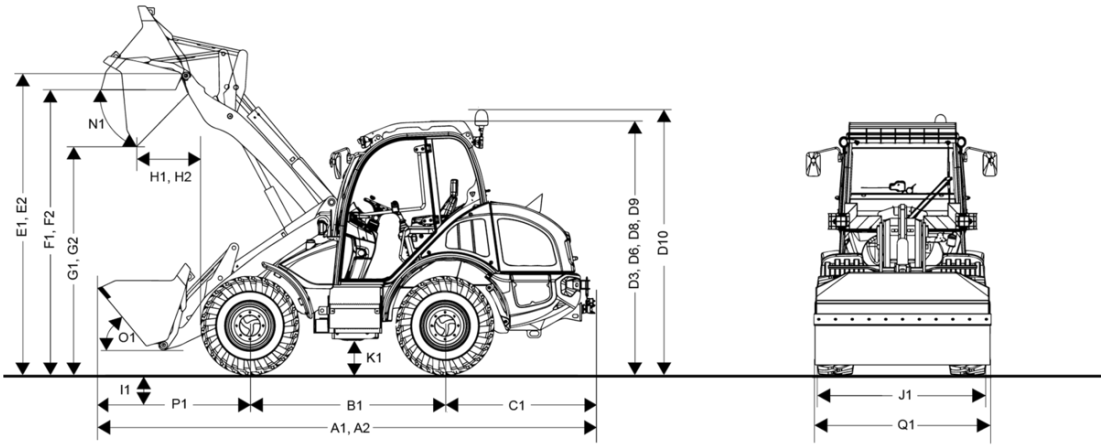

A1	Total längd med påbyggnadsredskap	5.730 mm
B1	Hjulbas centrum	2.150 mm
C1	Bakre överhäng	1.620 mm
D3	Höjd med förarhytt	2.650 mm
D6	Höjd med luftkonditioneringsanläggning	2.735 mm
D10	Förarhytten totalhöjd med varningslampa	2.925 mm
E1	Maximal höjd skopvridpunkt	3.350 mm
F1	Lasthöjd	3.200 mm
G1	Tipphöjd	2.640 mm
H1	Tippavstånd	630 mm
I1	Grävdjup	70 mm
J1	Total bredd	1.970 mm
K1	Markfrigång	350 mm
L1	Vändradie hjulytterkant	2.990 mm
M1	Styrvinkel	40 °
M2	Pendelvinkel	22 °
N1	Tippningsvinkel vid maximal lyfthöjd	45 °
O1	Tippningsvinkel på marken	48 °
P1	Avstånd från framaxelns mitt till kuggspetsen	2.040 mm
Q1	Skopbredd	2.050 mm
R1	Staplingshöjd	3.130 mm
D8	Höjd med panoramahytt	2.690 mm
D9	Höjd med panoramahytt och luftkonditioneringsanläggning	2.735 mm

De visade illustrationerna, utrustningarna och data kan avvika från aktuellt leveransprogrammet i respektive land. Det kan hända att illustrationerna är specialutrustningar till extra kostnad. Ändringar förbehålls.

Copyright © 2026 Kramer-Werke GmbH | www.kramer.de

Standardutrustning

Förarhytt

- Ljudisolerad, vibrationsdämpad, fyrpunktsupphängd hytt med stora och djupt neddragna rutor, värmeisolerande rutor och värmeslingor i bakrutan
- In- och urstigning på båda sidor maskinen
- Mekaniskt fjädrande komfortstol (MSG85/722) med automatiskt säkerhetsbälte, justerbar för vikt, ryggstödets lutning och fram/bakposition
- Kraftfullt värmepaket med tre steg med defrostermunstycken vid vindrutan
- Färgmärkta vippströmbrytare för hydraulsystem, elsystem, körsystem samt säkerhetsfunktioner
- Teleskoperbar rattstång med justerbar lutning
- Fällbar konsol med styrspak
- Solskydd, inre backspegel, 12 volts strömuttag, hyttbelysning, stora fällbara yttre backspeglar på båda sidor
- Vindrutetorkare fram och bak, med intervallfunktion fram
- Arbetsstrålkastare, 2x Basic med lysdioder bak, arbetsstrålkastare 2x Basic med lysdioder fram (1000 Lumen)
- Belysning enligt tyska trafikbestämmelser
- Godkänd enl. ROPS och FOPS I

Motor

- Batterifrånskiljare
- Hydrauliskt driven fläkt
- Automatiskt motorstopp

Kraftöverföring

- Kombinerad broms- och krypkörningspedal
- 100% inkopplingsbar diffspärr i båda axlar
- Mekanisk parkeringsbroms
- Smörjmedelsrör till pendelbult

Styr- och arbetshydraulik

- Hydrostatisk fyrhjulsstyrning med nödstyrning
- Elektronisk styrspak för lyft/sänk och tippning av skopa med vippströmbrytare för val av körriktning samt integrerad tredje styrkrets (proportionalstrning) och integrerad funktionsbelysning i styrspaken
- Tryckavlastad tredje styrkrets

Kinematik

- Smart Attach (helt hydraulisk snabbväxlingsanordning)
- Parallellkinematik
- Lastkrok på sticka
- Positiongsvisning för skopa och gaffel

Dokumentation

- Bruksanvisning; servicehäfte

Tillval

Förarplats & Hytt

- Hytt med skjutfönster i vänster dörr
- Panoramahytt
- Luftdämpad förarstol med stöd för ländryggen och värme (MSG95AL/722)
- Värmare
- Uppvärmda yttre backspeglar
- Luftkonditioneringsanläggning
  - endast tillsammans med:
    - Panoramahytt
- Dokumentlåda
- Förberedd för radio DAB+ (antenn, högtalare)
- Radio med DAB+ (radio BT, antenn, högtalare)
- 7” display + Jog-Dial (inkl. vinkelvisning, justering av oljemängd, inställning av automatisk laststabilisering, dragkraft och styrspakens känslighet)
- Hållare för mobiltelefon + uttag för USB
- Backkamera
  - endast tillsammans med:
    - 7” display + Jog-Dial (inkl. vinkelvisning, justering av oljemängd, inställning av automatisk laststabilisering, dragkraft och styrspakens känslighet)

De visade illustrationerna, utrustningarna och data kan avvika från aktuellt leveransprogrammet i respektive land. Det kan hända att illustrationerna är specialutrustningar till extra kostnad. Ändringar förbehålls.

Copyright © 2026 Kramer-Werke GmbH | www.kramer.de

Belysning

- Roterande varningslampa med lysdioder
- Arbetsstrålkastare, 4x Basic med lysdioder fram (1000 Lumen)
- Arbetsstrålkastare, 2x Basic med lysdioder på sidan (1000 Lumen)

Tillstånd vägtrafik

- Hållare för registreringsskylt (inkl. belysning)
  - innehåller:
    - belysning för registreringsskylt
    - Hållare fram och bak för registreringsskylt
- Kantbelysning för specialskopor inklusive sidomarkeringsbelysning
- Godkänd för användning på allmänna vägar (standard)*
- Typgodkänd som EU-traktor (LOF-ZGM-EG-godkänd, 2003/37EG - klass T1)
  - endast tillsammans med:
    - Hållare för registreringsskylt (inkl. belysning)
    - Kontaktdon bak med 7 stift
    - Dessutom måste man välja ett godkänt släpvagnsdrag!
- Typgodkänd som EU-traktor (LOF-ZGM-EG-godkänd, 2003/37EG - klass T1) - endast för Tyskland
  - endast tillsammans med:
    - Hållare för registreringsskylt (inkl. belysning)
    - Kontaktdon bak med 7 stift
    - Dessutom måste man välja ett godkänt släpvagnsdrag!

*Tyskland, Luxemburg, Nederländerna, Österrike, Slovakien, Tjeckien, Schweiz, Estland, Lettland, Litauen, Ungern

Färddrivning & styrning

- Motor med ökad effekt (Deutz TCD 3.6 74 kW / 100 PS) - avgassteg V
- Reversibel fläktmotor
- Automatisk avstängning av motorerna (standard)
- Ecospeed 40 km/h inkl. Smart Driving
  - endast tillsammans med:
    - Motor med ökad effekt (Deutz TCD 3.6 74 kW / 100 PS) - avgassteg V
    - Nummerplåtshållare (inkl. nummerplåtsbelysning)
    - Laststabilisator (vibrationsdämpare)
- Ecospeed 40 km/h inkl. Smart Driving (strypt till 30 km/h)
  - endast tillsammans med:
    - Motor med ökad effekt (Deutz TCD 3.6 74 kW / 100 PS) - avgassteg V
    - Nummerplåtshållare (inkl. nummerplåtsbelysning)
    - Laststabilisator (vibrationsdämpare)
- Ecospeed 40 km/h inkl. Smart Driving (strypt till 20 km/h)
  - endast tillsammans med:
    - Motor med ökad effekt (Deutz TCD 3.6 74 kW / 100 PS) - avgassteg V
    - Nummerplåtshållare (inkl. nummerplåtsbelysning)
    - Laststabilisator (vibrationsdämpare)
- Ecospeed 30 km/h inkl. Smart Driving
  - endast tillsammans med:
    - Nummerplåtshållare (inkl. nummerplåtsbelysning)
    - Laststabilisator (vibrationsdämpare)
  - Ej med
    - Motor med ökad effekt (Deutz TCD 3.6 74 kW / 100 PS) - avgassteg V
- Körläge Power-/ Eco-/ Road-/ Pedal-läge (inkl. krypkörningsfunktion & handgas)
- Styrningstyp Smart Steering
  - endast tillsammans med:
    - 7" display + Jog-Dial (inkl. vinkelindikation, oljemängdsjustering, inställning av automatisk laststabilisator, dragkraftsreglering, känslighet joystick)

Däck

Ej möjligt för typgodkända jordbruks- eller skogsbrukstraktorer (direktiv 2003/37EG - kategori T1)

- Mitas 405/70 R24 EM 01 - universalprofil, riktningsoberoende

De visade illustrationerna, utrustningarna och data kan avvika från aktuellt leveransprogrammet i respektive land. Det kan hända att illustrationerna är specialutrustningar till extra kostnad. Ändringar förbehålls.

Copyright © 2026 Kramer-Werke GmbH | www.kramer.de

Däck för EG-traktor

Krav för typgodkända jordbruks- eller skogsbrukstraktorer (direktiv 2003/37EG - kategori T1)
- Mitas 16/70-20 MPT-04 ET0 - entreprenadmaskinsprofil (standard)
- Michelin 400/70R20 BIBLOAD - universalprofil
- Michelin 400/70 R24 XMCL ET0
- Nokian 420/65 R24 TRI 2 - kommunalprofil (observera - inget grävdjup - reducerad styrvinkel)
- Firestone 400/70 R20 Duraforce
- Trelleborg 400/70R20 TH500 ET0
- Trelleborg 400/70R20 TH400 ET0
- Trelleborg 400/70R24 TH400 ET0

Lastsystem & snabbväxlare

- Laststabilisator (svängningsdämpare)
- Flytställning
- Smart Attach (helt hydraulisk snabbväxlingsanordning); System Kramer HV/WL-C (standard)
- Hydraulisk snabbväxlingsanordning, system EURO (tekniska data och tillgängliga redskap kan variera)

Hydraulik

- Motorvärmare
  - med:
    - Värmning av hydrauloljan (230V)
    - Värmning av kylarvätskan (230V)
    - Värmning av drivmedel (230V)
- Hydraulsystemet är fyllt med miljövänlig och biologiskt nedbrytbar hydraulolja

Hydraulik – i främre området

- Trycklös hydrauloljeretur fram + läckolja
- Highflow; inkl. 1 dubbelverkande styrkrets för redskapets matningsrörelser, inklusive läckoljeledning och tryckfri retur
  - Rekommenderas:
    - Kontaktdon fram med sju stift (två omkopplingslägen)
    - Körlägen Power-/Eco-/ Road-/ Pedal (inkl. krypkörning & handgas)
- Returautomatik för skopa
  - endast tillsammans med:
    - 7” display + Jog-Dial (inkl. vinkelvisning, justering av oljemängd, inställning av automatisk laststabilisering, dragkraft och styrspakens känslighet)
- Skakfunktion i tippcylinder
  - endast tillsammans med:
    - Returautomatik för skopa
    - 7” display + Jog-Dial (inkl. vinkelvisning, justering av oljemängd, inställning av automatisk laststabilisering, dragkraft och styrspakens känslighet)
- Fjärde styrkrets för frontmonterade redskap med andra funktion; proportional
- Förbered för arbetsplattform med tiltcylinder och strypt sänkning (endast från fabrik, kan inte eftermonteras)
  - endast tillsammans med:
    - Rörbrottsäkring i lyft- och tippcylinder

Hydraulik – i det bakre området

- Extra styrkrets med koppling för tippvagn
- Extra styrkrets för tippvagn (för redskap monterade bak, enkelverkande) med trycklös retur

El

- Kontaktdon bak med 7 stift
- Kontaktdon fram med 13 stift
- Kontaktdon fram med sju stift (två omkopplingslägen)
- Kontaktdon bak (signaler enl. DIN)
- Kontaktdon fram (30A)

De visade illustrationerna, utrustningarna och data kan avvika från aktuellt leveransprogrammet i respektive land. Det kan hända att illustrationerna är specialutrustningar till extra kostnad. Ändringar förbehålls.

Copyright © 2026 Kramer-Werke GmbH | www.kramer.de

Säkerhetstillval

- Rörbrottssäkring för lyft- och tippcylinder (standard)
- Backvarnare (akustisk)
- Varningsrand röd/vit (enligt DIN 30710)
- EquipCare + Dual ID
  - ej med:
    - Startspärr, integrerad i tändningsnyckeln
- Startspärr, integrerad i tändningsnyckeln
  - ej med:
    - EquipCare + Dual ID
- Brandsläckare (2 kg)
- Varningslampa för säkerhetsbiltet (övervakning)
- Orange säkerhetsbälte (standard)
  - ej med:
    - Luftdämpad förarstol med värme och stöd för ländryggen (MSG95AL/722)

Lackering

- Speciallackering enkelfärg enligt RAL (grå delar ingår ej)**
- Utrustning för aggressiva medier (vid användning av salt och gödningsmedel)

** Vi förbehåller oss rätten att vägra lacka färger som liknar skyddade färger eller färgkombinationer från andra tillverkare.

Övrigt

- Centralsmörjning (helautomatisk)
  - ej med:
    - Utrustning för aggressiva medier (vid användning av salt och gödningsmedel)
- Centralsmörjsystem (aggr. media)
  - rekommenderas tillsammans med:
    - Utrustning för aggressiva medier (vid användning av salt och gödningsmedel)
- Centralsmörjning

Dragkrokar & Bromssystem

- Dragkula (K50) - fäst i ramen
- Automatisk draganordning 38 mm - fäst i ramen
- Mekanisk draganordning 32 mm - fäst i ramen
- Fäste för draganordning, justerbart i höjd (krävs för draganordning)
- Användning av automatisk 38 mm höj- och sänkbar draganordning
- Användning av K50 dragkula med höj- och sänkbart fäste, endast för justerbara dragstänger
- Användning av K50 dragkula med höj- och sänkbart samt förlängt fäste
- Användning av mekaninisk 32 mm höj- och sänkbar draganordning
- Ventil för tryckluftsbroms
  - endast tillsammans med:
    - Ecospeed 40 km/h inkl. Smart Driving
  - eller
    - Ecospeed 40 km/h inkl. Smart Driving (strypt till 30 km/h)
  - eller
    - Ecospeed 40 km/h inkl. Smart Driving (strypt till 20 km/h)
- Släpbromsventil hydraulisk
  - endast tillsammans med:
    - Ecospeed 40 km/h inkl. Smart Driving
  - eller:
    - Ecospeed 40 km/h inkl. Smart Driving (strypt till 30 km/h)
  - eller:
    - Ecospeed 40 km/h inkl. Smart Driving (strypt till 20 km/h)

För att köra en tungt lastad släpvagn krävs lämplig motvikt fram.

Garantiförlängning

- Security 24 (2000 h)
- Security 36 (3000 h)
- Security 48 (4000 h)
- Security 60 (5000 h)

De visade illustrationerna, utrustningarna och data kan avvika från aktuellt leveransprogrammet i respektive land. Det kan hända att illustrationerna är specialutrustningar till extra kostnad. Ändringar förbehålls.

Copyright © 2026 Kramer-Werke GmbH | www.kramer.de