

WL250

Chargeuses sur pneus

Compact et puissant

La chargeuse sur pneus WL250 possède une faible hauteur et des dimensions compactes. Elle peut ainsi passer par des passages d'une hauteur inférieure à 2 m sans qu'il ne soit nécessaire de rabattre le canopy. Le centre de gravité bas assure une très bonne stabilité et permet de manipuler des charges lourdes. En outre, nous avons intégré la transmission par moyeu de roue, un concept de transmission puissant et efficace qui entraîne directement les quatre roues. Cet entraînement à moyeu entièrement hydraulique assure un gain d'efficacité, une excellente accélération et permet ainsi un comportement de conduite très dynamique et une grande force de poussée.

MAT: 1000528711

Points forts

- Puissante transmission par moyeu de roue
- Hauteur inférieure à 2 m
- Dimensions compactes et maniabilité optimale
- Montée et descente simples
- Moteur sans traitement des gaz d'échappement

Caractéristiques techniques

Données moteur standard

Fabricant du moteur	Perkins
Type de moteur	403 J-17
Cylindre	3
Puissance du moteur	18,4 kW
Puissance du moteur	25 ch
au régime moteur max	2.800 tr/min
Cylindrée	1.663 cm³
Type d'agent réfrigérant	eau
Phase de la norme d'émissions de gaz d'échappement	V
Post-traitement des gaz d'échappement	-

Système électrique

Tension de service	12 V
Batterie	77 Ah
Alternateur	85 A

Poids

Capacité du godet (godet standard)	0,21 m³
Poid de fonctionnement	1.890 - 2.140 kg
Force de rupture (max.)	2.069 - 2.582 daN
Force de levage (max.)	1.779 - 2.395 daN
Charge de basculement avec godet - Machine alignée, flèche horizontale	1.160 - 1.690 kg
Charge de basculement avec godet - machine braquée, flèche horizontale	980 - 1.440 kg
Charge de basculement avec fourche à palettes - machine alignée, flèche horizontale	890 - 1.260 kg
Charge de basculement avec fourche à palettes - machine braquée, flèche horizontale	740 - 1.080 kg

Cabine de conduite

Cabine de conduite	TPC (cabine)

Capacité

Capacité réservoir à carburant	18 l
Capacité du réseau d'huile hydraulique	18 l

Transmission

Système d'entraînement	Hydrostatique via quatre moteurs moyeux
Gammes de vitesse	1
Vitesse d'avancement standard	0-20 km/h

Les illustrations, équipements et caractéristiques indiqués peuvent être différents du programme de livraison applicable à votre pays. Dans certains cas, des équipements spéciaux soumis à un supplément sont représentés sur les illustrations. Sous réserve de modifications.

Copyright © 2026 Wacker Neuson SE | www.wackerneuson.com

Frein de service	Système de propulsion hydrostatique agissant sur les quatre roues
Frein de stationnement	Frein à disques électro-hydraulique sur l’essieu arrière

Système hydraulique

Pression de travail du système hydraulique de translation (max.)	420 bar
Débit du système hydraulique de travail (max.)	44,8 l/min
Pression de travail du système hydraulique de travail (max.)	185 bar

Cinématique

Type de cinématique	P
Vérin(s)de levage	2
Vérin de cavage	1
Système de changement rapide	hydraulique

Direction

Mode de direction	Articulation pivotante-oscillante hydraulique
Vérins de direction	1
Angle d'oscillation	± 8 degré

Valeurs des caractéristiques du bruit

Niveau de puissance acoustique moyen LwA (canopy)	99,4 dB (A)
Niveau de puissance acoustique garanti LwA (canopy)	101 dB (A)
Niveau de pression acoustique déclaré LpA (canopy)	84 dB (A)
Niveau de puissance acoustique moyen LwA (cabine)	99,4 dB (A)
Niveau de puissance acoustique garanti LwA (cabine)	101 dB (A)
Niveau de pression acoustique déclaré LpA (cabine)	80 dB (A)

Autres informations

FSD = Fahrerschutzdach
EPS = Easy Protection System (klappbares Fahrerschutzdach)
DPF = Dieselpartikelfilter
DOC = Dieseloxidationskatalysator
Kipplastberechnung nachISO 14397

Les illustrations, équipements et caractéristiques indiqués peuvent être différents du programme de livraison applicable à votre pays. Dans certains cas, des équipements spéciaux soumis à un supplément sont représentés sur les illustrations. Sous réserve de modifications.

Copyright © 2026 Wacker Neuson SE | www.wackerneuson.com

Dimensions

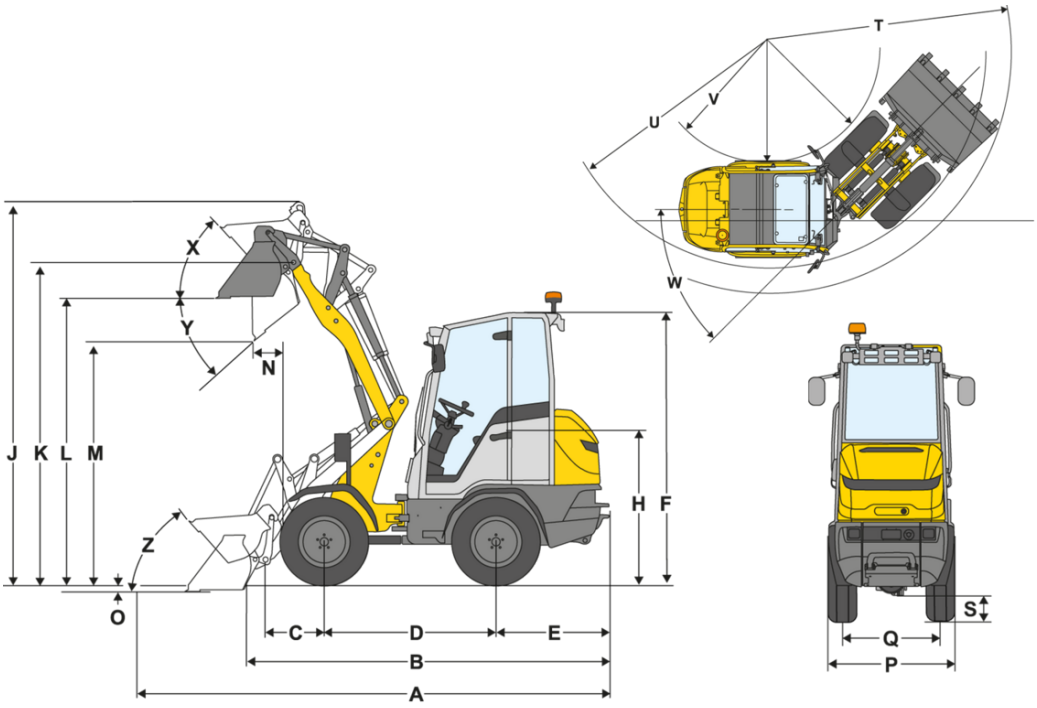

A	Longueur totale	3.830 mm
B	Longueur totale sans godet	3.240 mm
C	Axe du godet (jusqu'au centre de l'axe)	505 mm
D	Empattement	1.670 mm
E	Déport arrière	955 mm
F	Hauteur avec canopy (fixe)	1.980 mm
	Hauteur avec cabine	1.990 mm
H	Hauteur siège conducteur	1.000 mm
J	Hauteur de travail totale	3.050 mm
K	Axe du godet (hauteur de levage max.)	2.510 mm
L	Hauteur de franchissement	2.220 mm
M	Hauteur de déversement	1.790 mm
N	Portée (à M)	80 mm
O	Profondeur de décapage	120 mm
P	Largeur totale	980 mm
Q	Largeur des chenilles	761 mm
T	Rayon extérieur maximal	3.100 mm
U	Rayon au bord extérieur	2.730 mm
V	Rayon intérieur	1.610 mm
W	Angle d'articulation	43 °
X	Angle de rappel à la hauteur de levage max.	49 °
Y	Angle de déversement	45 °
Z	Angle de rappel au sol	48 °

Les illustrations, équipements et caractéristiques indiqués peuvent être différents du programme de livraison applicable à votre pays. Dans certains cas, des équipements spéciaux soumis à un supplément sont représentés sur les illustrations. Sous réserve de modifications.

Copyright © 2026 Wacker Neuson SE | www.wackerneuson.com