

KL55.8T

Teleskopradlader

Stapeln leicht gemacht

In der Leistungsklasse von 9 - 11 Tonnen bietet Kramer den KL55.8T mit Z-Kinematik und teleskopierbarer Ladeanlage an. Diese erweitert den vollwertigen Radlader um die Vorteile eines Teleskopladers mit der nochmals gesteigerten Überladehöhe, Stapelhöhe, Ausschütthöhe und Reichweite. Neben dem Beladen von sämtlichen landwirtschaftlichen Maschinen und Anhängern, ist vor allem das Beschicken von z.B. Futtermischwagen oder Biogasanlagen sowie das Ballenstapeln ein wichtiges Anwendungsgebiet.

Motor: Wahlweise 100 kW oder 115 kW starke Deutz Motoren sorgen für ausreichend Kraft bei allen Anwendungen

Innenraum: Die ergonomisch angeordneten Bedienelementen und die exzellente Rundumsicht sorgen für ermüdungsfreies und effizientes Arbeiten

Modernes Bedienkonzept: 7“ LCD-Display mit integrierter Rückfahrkamera sowie Automatikfunktionen wie die Schaufelrückführung sorgen für einfache Maschinensteuerung

Hydraulik: Die leistungsstarke Arbeitshydraulik mit Load Sensing und bis zu 180 l/min sorgt für schnellste Arbeitsspiele

ecospeedPRO Getriebe: Eine Geschwindigkeit von bis zu 40 km/h bei automatischer Drehzahlregulierung durch das integrierte Smart Driving

Technische Daten

Motordaten Standard

Motorhersteller	Deutz
Motorleistung	100 kW
Motorleistung	136 PS
Hubraum	3.621 cm³
Abgasnormstufe	V
Abgasnachbehandlung	DOC / DPF / SCR

Gewichte

Schaufelinhalt (Standardschaufel)	1,45 m³
Nutzlast (max.)	3.900 kg
Betriebsgewicht	11.170 kg
Nutzlast (S=1.25)	3.900 kg
Kipplast (Standardschaufel)	5.500 kg
Kipplast (Palettengabel)	4.870 kg

Füllmengen

Tankinhalt Kraftstoff	140 l
Tankinhalt Hydrauliköl	125 l

Antrieb

Fahrgeschwindigkeit Standard	0-20 km/h
Fahrgeschwindigkeit Option 1	0-30 km/h
Fahrgeschwindigkeit Option 2	0-40 km/h
Differentialsperre	100% Vorderachse + Hinterachse

Hydraulikanlage

Arbeitshydraulik Fördermenge (max.)	150 l/min

Kinematik

Kinematik Typ	Z
Schnellwechselsystem	hydraulisch

Lenkung

Lenkeinschlag max.	40 Grad

Lärmkennwerte

Garantierter Schallleistungspegel LwA (Kabine)	102 dB(A)
Gemessener Schallleistungspegel LwA	100,7 dB(A)
Schalldruckpegel am Fahrerohr	70 dB(A)

Die gezeigten Abbildungen, Ausstattungen und Daten können vom aktuellen Lieferprogramm Ihres Landes abweichen. Abgebildet sind unter Umständen aufpreispflichtige Sonderausstattungen. Änderungen vorbehalten.

Copyright © 2026 Kramer-Werke GmbH | www.kramer.de

Abmessungen

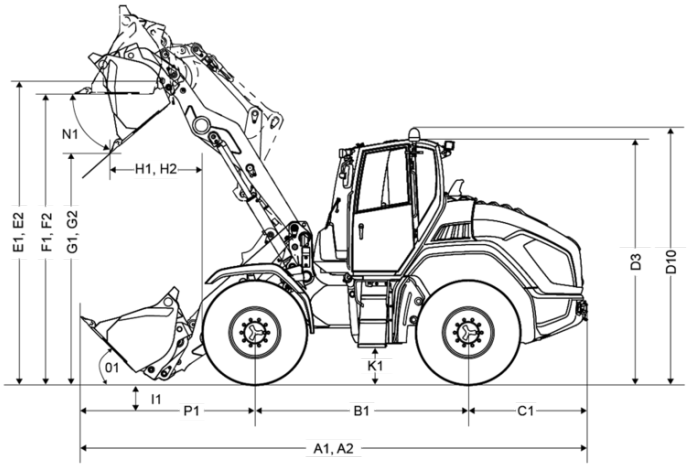

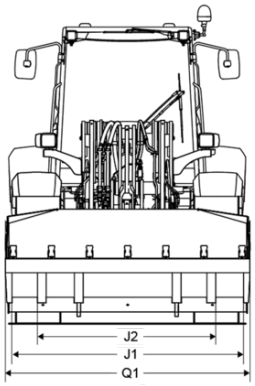

A1	Gesamtlänge mit Standardanbaugerät	7.020 mm
B1	Radstand mittig	2.620 mm
C1	Hecküberhang	1.520 mm
D3	Höhe mit Kabine	3.010 mm
D10	Gesamthöhe mit Rundumkennleuchte	3.275 mm
E1	Max. Höhe Schaufeldrehpunkt eingefahren	4.285 mm
E2	Max. Höhe Schaufeldrehpunkt ausgefahren	5.420 mm
F1	Überladehöhe eingefahren	4.040 mm
F2	Überladehöhe ausgefahren	5.170 mm
G1	Schütthöhe eingefahren	3.330 mm
G2	Schütthöhe ausgefahren	4.460 mm
H1	Schüttweite eingefahren	1.110 mm
H2	Schüttweite ausgefahren	1.510 mm
I1	Schürftiefe	150 mm
J1	Gesamtbreite	2.500 mm
J2	Spurbreite	1.955 mm
K1	Bodenfreiheit	445 mm
L1	Wenderadius Außenkante Räder	3.865 mm
M1	Lenkeinschlag	40 °
M2	Pendelwinkel	24 °
N1	Auskippwinkel bei max. Hubhöhe eingefahren	40 °
N2	Auskippwinkel bei max. Hubhöhe ausgefahren	40 °
O1	Einkippwinkel am Boden	40 °
P1	Abstand Mitte Vorderachse bis Zahnspitze	3.841 mm
Q1	Schaufelbreite	2.500 mm
R1	Stapelhöhe eingefahren	4.120 mm
R2	Stapelhöhe ausgefahren	5.250 mm

Die gezeigten Abbildungen, Ausstattungen und Daten können vom aktuellen Lieferprogramm Ihres Landes abweichen. Abgebildet sind unter Umständen aufpreispflichtige Sonderausstattungen. Änderungen vorbehalten.

Copyright © 2026 Kramer-Werke GmbH | www.kramer.de

Serienausstattung

Kabine

- Komfortable, großvolumige Kabine
- Innenraumbeleuchtung mit Türkontaktschalter; Ein- und Ausstieg auf beiden Seiten
- Kabine geprüft nach ROPS und FOPS; Scheibenwischer vorne und hinten, vorne mit Intervallschaltung
- Teleskopierbare und in der Neigung verstellbare Lenksäule
- Joystickkonsole (klappbar)
- Mechanisch gefederter Fahrersitz Grammer (MSG85/722) mit automatischem Sicherheitsgurt, Gewichts-, Rücken- und doppelter Längsverstellung
- 7“ LCD-Display mit integrierter Rückfahrkamera
- Elektronisch vorgesteuerter Multifunktions-Joystick mit integriertem Fahrtrichtungswahlschalter im Nachtdesign
- 3-stufige leistungsstarke Heizung und Lüftung und Defrosterdüsen an der Frontscheibe
- Bluetooth-Radio mit Freisprecheinrichtung
- Klimaautomatik
- 12V-Steckdose
- Sonnenrollo mit drei verschiedenen Rastpositionen
- Arbeitsscheinwerfer 4x LED Basic (1000 Lumen)
- StVZO-Beleuchtung

Lenk- und Arbeitshydraulik

- 3. Steuerkreis mit proportionaler Ansteuerung und Dauerfunktion
- Druckentlastung 3. Steuerkreis
- Ölmenge für Zusatzsteuerkreise einstellbar
- Schaufelrückfahrautomatik
- Hydrostatische Allradlenkung mit Notlenkeigenschaften

Motor

- Batterietrennschalter
- Hydraulisch reversierbarer Lüfter
- Viergeteiltes Kühlsystem (Hydraulik-, Ladeluft-, Kühlwasserkühler, Klima-Kondensator)
- Weit öffnende Motorhaube mit Gummiverdichtung, Schauglas für Hydraulikölstand und Kühlwasser

Kraftübertragung

- Kombiniertes Brems-Inchpedal
- 100% Sperrdifferential zuschaltbar in der Vorder- und Hinterachse
- Elektro-hydraulische Lamellenbremse mit Federspeicher in der Vorderachse, über die Gelenkwelle auch auf die Hinterachse wirkend
- Schmierleitung Pendelbolzen

Kinematik

- Schmutzabstreifer Teleskoparm
- Z-Kinematik
- Hydraulische Schnellwechseleinrichtung nach ISO 23727 (System Volvo TPV)

Dokumentation

- Betriebsanleitung; Serviceheft

Optionen

Kabine

- Rundumkennleuchte (gelb)
- Rundumkennleuchte LED (gelb)
- Beleuchtungspaket (8 Arbeitsscheinwerfer - 4 x vorne, 2 x hinten, 2 x seitlich) - Entfall Serienarbeitsscheinwerfer
- Beleuchtungspaket LED (8 Arbeitsscheinwerfer - 4 x vorne, 2 x hinten, 2 x seitlich) - Entfall Serienarbeitsscheinwerfer
- Arbeitsscheinwerfer LED Teleskoparm
  - nur in Verbindung mit:
    - Beleuchtungspaket LED (8 Arbeitsscheinwerfer - 4 x vorne, 2 x hinten, 2 x seitlich) - Entfall Serienarbeitsscheinwerfer
- Luftgefederter Fahrersitz mit Lendenwirbelstütze (MSG95AL/722)
- Luftgefederter Fahrersitz mit Lendenwirbelstütze und Sitzheizung (MSG95AL/722)
- Außenspiegel elektrisch verstellbar inkl. Spiegelheizung mit Abschaltautomatik
- Kohlefilter
- Halterung für Mobiltelefon
- Bedienpulthalter an B-Säule
- Dokumentenbox
- Zusatzheizung inkl. Motorvorwärmung, programmierbar

Die gezeigten Abbildungen, Ausstattungen und Daten können vom aktuellen Lieferprogramm Ihres Landes abweichen. Abgebildet sind unter Umständen aufpreispflichtige Sonderausstattungen. Änderungen vorbehalten.

Copyright © 2026 Kramer-Werke GmbH | www.kramer.de

Fahrantrieb & Lenkung

- Ecospeed PRO 40 km/h inkl. Smart Driving (Drosselung auf 30 bzw. 20 km/h ab Werk möglich)
  - nur in Verbindung mit:
    - Laststabilisator (Schwingungsdämpfer) - erforderlich bei Rohrbruchsicherung
    - Kennzeichenbeleuchtung inkl. Kennzeichenhalter vorne
    - Motor Deutz TCD 4.1 115kW/156 PS mit Dieselpartikelfilter / Abgasnorm: Stufe V
- Langsamfahreinrichtung und Handgas
- Fahrpedalmodus
  - nur in Verbindung mit:
    - Langsamfahreinrichtung und Handgas
- Ecospeed PRO 40 km/h inkl. Smart Driving (auf 20 km/h gedrosselt)
  - nur in Verbindung mit:
    - Laststabilisator (Schwingungsdämpfer) - erforderlich bei Rohrbruchsicherung
    - Kennzeichenbeleuchtung inkl. Kennzeichenhalter vorne
    - Motor Deutz TCD 4.1 115kW/156 PS mit Dieselpartikelfilter / Abgasnorm: Stufe V
- Ecospeed PRO 40 km/h inkl. Smart Driving (auf 30 km/h gedrosselt)
  - nur in Verbindung mit:
    - Laststabilisator (Schwingungsdämpfer) - erforderlich bei Rohrbruchsicherung
    - Kennzeichenbeleuchtung inkl. Kennzeichenhalter vorne
    - Motor Deutz TCD 4.1 115kW/156 PS mit Dieselpartikelfilter / Abgasnorm: Stufe V

Ausrüstung für den Straßenverkehr

- Kennzeichenbeleuchtung inkl. Kennzeichenhalter vorne
- Datenbestätigung (ABE) für selbstfahrende Arbeitsmaschine (Serie) *
- EG-Übereinstimmungsbescheinigung Zugmaschine (167/2013/EG - Klasse T1)
  - nur in Verbindung mit:
    - Kennzeichenbeleuchtung inkl. Kennzeichenhalter vorne
    - Steckdose für Heckanbaugeräte, 7-polig

Zusätzlich muss eine Anhängerkupplung (nicht Rangierkupplung) ausgewählt werden
* Deutschland, Luxemburg, Niederlande, Österreich, Slowakei, Tschechische Republik, Schweiz, Estland, Lettland, Litauen, Ungarn, Italien

Anhängerkupplungen & Bremssysteme

Empfohlen: EG-Übereinstimmungsbescheinigung Zugmaschine (167/2013/EG - Klasse T1)
In Verbindung mit einer Anhängerkupplung muss immer die Hecksteckdose gewählt werden

- Automatische Anhängerkupplung 38 mm - rahmenfest
- Lagerbock für Anhängerkupplungen höhenverstellbar (Einsatz für Anhängerkupplung höhenverstellbar erforderlich)
- Einsatz Anhängerkupplung automatisch 38 mm für Anhängebock höhenverstellbar
- Einsatz Anhängerkupplung mechanisch für Anhängebock höhenverstellbar - 32 mm
- Einsatz Kugelkopf K50 für Anhängebock höhenverstellbar
- Zweileitungsdruckluftbremse
  - nicht mit:
    - Hydrostat 20 km/h inkl. Smart Driving
- Hydraulisches Anhängerbremsventil
  - nicht mit:
    - Hydrostat 20 km/h inkl. Smart Driving

Motor

- Motor Deutz TCD 4.1 115kW/156 PS mit Dieselpartikelfilter / Abgasnorm: Stufe V
- Vorwärmung Motor, Kraftstoff, Hydrauliköl (230V)

Schnellwechselplatten & Ladeanlage

- Laststabilisator (Schwingungsdämpfer)
  - erforderlich:
    - Rohrbruchsicherung
- Schnellwechseleinrichtung hydraulisch, System Kramer HV/TH - L

*Aufgrund des Abstandes zwischen Lenkrad und Fahrzeugvorderkante ist ein Fahren mit Anbaugeräten auf öffentlichen Straßen nicht zulässig

Hydraulik - Allgemein

- Hydraulikpumpe mit erhöhter Fördermenge 180 l/min
  - nur in Verbindung mit:
    - Motor Deutz TCD 4.1 115kW/156 PS mit Dieselpartikelfilter / Abgasnorm: Stufe V
- Füllung der Hydraulikanlage mit umweltfreundlichem und biologisch abbaubarem Hydrauliköl

Die gezeigten Abbildungen, Ausstattungen und Daten können vom aktuellen Lieferprogramm Ihres Landes abweichen. Abgebildet sind unter Umständen aufpreispflichtige Sonderausstattungen. Änderungen vorbehalten.

Copyright © 2026 Kramer-Werke GmbH | www.kramer.de

Hydraulik - Frontbereich

- Powerflow 150 l/min
  - nur in Verbindung mit:
    - Rücklaufleitung drucklos, vorne - inkl. Leckölleitung
- Powerflow 180 l/min inklusive Hydraulikpumpe mit erhöhter Fördermenge 180 l/min
  - nur in Verbindung mit:
    - Motor Deutz TCD 4.1 115kW/156 PS mit Dieselpartikelfilter / Abgasnorm: Stufe V
    - Rücklaufleitung drucklos, vorne - inkl. Leckölleitung
- Hydraulischer Steuerkreis vorne (elektrische Umschaltung)
- Rücklaufleitung drucklos, vorne - inkl. Leckölleitung
- Rüttelfunktion Kippzylinder

Hydraulik - Heckbereich

- Kipperanschluss
  - nicht mit:
    - 2 doppeltwirkende Anschlüsse hinten
- Rücklaufleitung drucklos hinten
  - nur in Verbindung mit:
    - 1 doppeltwirkender Hydraulikanschluss hinten inklusive Kipperanschluss
- 2 doppeltwirkende Anschlüsse hinten
  - nicht mit:
    - Kipperanschluss
    - 1 doppeltwirkender Hydraulikanschluss hinten inklusive Kipperanschluss
    - Auto Hitch Anhängerkupplung (inkl. hydr. Steuerung) und doppeltwirkender Hydraulikanschluss hinten inklusive Kipperanschluss
    - Auto Hitch Anhängerkupplung (inkl. hydr. Steuerung) und Kipperanschluss
- 1 doppeltwirkender Hydraulikanschluss hinten inklusive Kipperanschluss
  - nicht mit:
    - 2 doppeltwirkende Anschlüsse hinten

Elektrik

- Steckdose für Heckanbaugeräte, 7-polig
- Steckdose für Frontanbaugeräte, 7-polig (2 Schaltstellungen)
- Fahrsignalsteckdose 7-polig

Sicherheitsoptionen

- Rückfahrwarneinrichtung (akustisch)
- Wegfahrsperre, im Zündschlüssel integriert
- Rohrbruchsicherung für Hub- und Kippzylinder
- Warnstreifen rot / weiss (nach DIN 30710)
- Kennzeichnungstafel Dreieckig
- Wickelschutz für Gelenkwelle
- Schutzmaßnahmen für Einsatz in aggressiven Medien (Salz- und Düngemitteleinsatz)
- Feuerlöscher 2kg
- Schutzpaket Industrie
  - beinhaltet:
    - Wickelschutz für Gelenkwelle
    - Schutzgitter Frontscheibe, demontierbar (nicht für den öffentlichen Straßenverkehr zugelassen!); Heckschutzgitter; Schutzgitter Hauptscheinwerfer vorne
  - nicht mit:
    - Auto Hitch Anhängerkupplung (inkl. hydr. Steuerung) und Kipperanschluss
    - Auto Hitch Anhängerkupplung (inkl. hydr. Steuerung) und doppeltwirkender Hydraulikanschluss hinten inklusive Kipperanschluss
- Schutzgitter Frontscheibe, demontierbar (nicht für den öffentlichen Straßenverkehr zugelassen!)

Sonstiges

- Sonderlackierung einfarbig nach RAL (graue Teile sind nicht mit eingeschlossen)*
- Zentralschmieranlage (vollautomatisch)
- Vorbereitung Zentralschmieranlage (Schmierleitung im Arm verlegt)
- Gleitlack Teleskoparm
- Zentralschmieranlage (aggr. Medien)

* Wir behalten uns vor, Lackierungen welche Ähnlichkeiten zu geschützten Farben oder Farbkombinationen von anderen Herstellern aufweisen abzulehnen

Die gezeigten Abbildungen, Ausstattungen und Daten können vom aktuellen Lieferprogramm Ihres Landes abweichen. Abgebildet sind unter Umständen aufpreispflichtige Sonderausstattungen. Änderungen vorbehalten.

Copyright © 2026 Kramer-Werke GmbH | www.kramer.de

Bereifung

- Michelin 500/70R24 XMCL - Traktionsprofil
- Nokian 540/70R24 TRI - Kommunalprofil
- Michelin 540/70R24 Bibload - Mehrzweckprofil
- Firestone 500/70 R24 164 A8 Duraforce UT
- Trelleborg 500/70R24 TH500 ET+40
- Trelleborg 500/70R24 TH400 ET+50

Gewährleistungsverlängerungen

- Security 24 (2000 H)
- Security 36 (3000 H)
- Security 48 (3000 H)
- Security 48 (4000 H)
- Security 48 (5000 H)
- Security 60 (4000 H)
- Security 60 (5000 H)

Die gezeigten Abbildungen, Ausstattungen und Daten können vom aktuellen Lieferprogramm Ihres Landes abweichen. Abgebildet sind unter Umständen aufpreispflichtige Sonderausstattungen. Änderungen vorbehalten.

Copyright © 2026 Kramer-Werke GmbH | www.kramer.de