

KL41.8

Radlader

DER EFFIZIENTE LEISTUNGSRADLADER

Der Radlader KL41.8 ist für anspruchsvolle Einsatzbedingungen entwickelt. Die Maschine ist mit einer komfortablen Kabine ausgestattet in der die Bedienelemente ergonomisch angeordnet sind. Der KL41.8 überzeugt durch seine herausragende Vielseitigkeit an Ausstattungsoptionen und optimalen Abmessungen, um in jeder Anwendung der Leistungsklasse höchste Effizienz zu bieten.

Fahrmodi: Für jede Fahrsituation kann der Fahrer den richtigen Fahrmodi (Power, Eco, Road, CSD) wählen

Vier Lenkarten: Allrad-, Vorderachs-, Hundeganglenkung und der manuelle Hundegang - das richtige Lenksystem für jede Anwendung

Kabinenvariante: Maximale Kompaktheit bei der Standardkabine und maximale Sicht nach oben bei der optionalen Panoramakabine

Smart Attach: Der Wechsel von hydraulischen Anbaugeräten erfolgt schnell, einfach und sicher durch die serienmäßig verbaute vollhydraulische Schnellwechselplatte

Traktion: 100 % zuschaltbarer Differentialsperre für hervorragende Traktion

Technische Daten

Motordaten Standard

Motorhersteller	Deutz
Motorleistung	55,4 kW
Motorleistung	75 PS
Hubraum	2.924 cm³
Abgasnormstufe	V
Abgasnachbehandlung	DOC / DPF

Gewichte

Schaufelinhalt (Standardschaufel)	1,05 m³
Nutzlast (max.)	1.890 kg
Betriebsgewicht	5.400 - 6.000 kg
Nutzlast (S=1.25)	2.500 kg
Kipplast (Standardschaufel)	4.100 kg
Kipplast (Palettengabel)	3.200 kg

Füllmengen

Tankinhalt Kraftstoff	120 l
Tankinhalt Hydrauliköl	64 l

Antrieb

Fahrgeschwindigkeit Standard	0-20 km/h
Fahrgeschwindigkeit Option 1	0-30 km/h
Fahrgeschwindigkeit Option 2	0-40 km/h
Differentialsperre	100% Vorderachse + Hinterachse

Hydraulikanlage

Arbeitshydraulik Fördermenge (max.)	80 l/min

Kinematik

Kinematik Typ	P
Schnellwechselsystem	Kramer HV/WL-C; inklusive Smart Attach

Lenkung

Lenkeinschlag max.	40 Grad

Lärmkennwerte

Garantierter Schallleistungspegel LwA (Kabine)	101 dB(A)
Gemessener Schallleistungspegel LwA	98,8 dB(A)
Schalldruckpegel am Fahrerohr	74 dB(A)

Die gezeigten Abbildungen, Ausstattungen und Daten können vom aktuellen Lieferprogramm Ihres Landes abweichen. Abgebildet sind unter Umständen aufpreispflichtige Sonderausstattungen. Änderungen vorbehalten.

Copyright © 2026 Kramer-Werke GmbH | www.kramer.de

Abmessungen

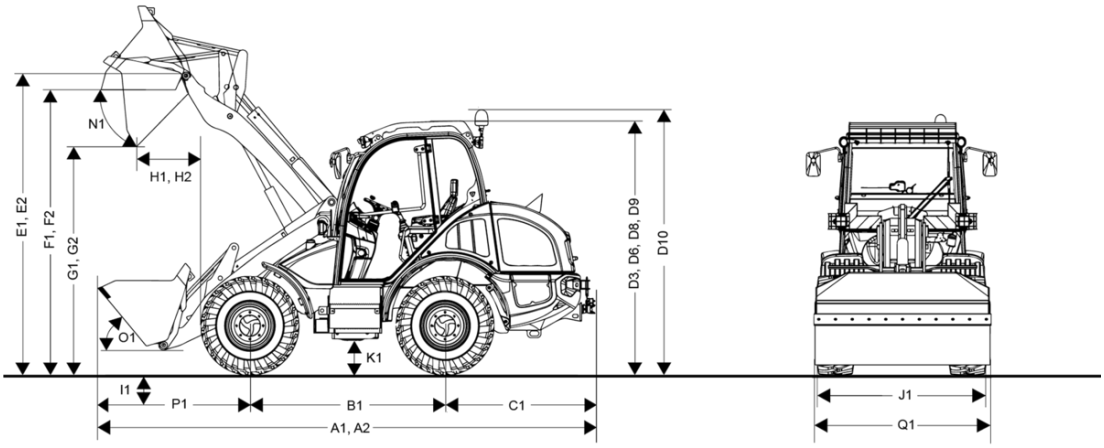

A1	Gesamtlänge mit Standardanbaugerät	5.730 mm
B1	Radstand mittig	2.150 mm
C1	Hecküberhang	1.620 mm
D3	Höhe mit Kabine	2.650 mm
D6	Höhe mit Klimaanlage	2.735 mm
D10	Gesamthöhe Kabine mit Rundumkennleuchte	2.925 mm
E1	Max. Höhe Schaufeldrehpunkt	3.350 mm
F1	Überladehöhe	3.200 mm
G1	Schütthöhe	2.640 mm
H1	Schüttweite	630 mm
I1	Schürftiefe	70 mm
J1	Gesamtbreite	1.970 mm
K1	Bodenfreiheit	350 mm
L1	Wenderadius Außenkante Räder	2.990 mm
M1	Lenkwinkeleinschlag	40 °
M2	Pendelwinkel	22 °
N1	Auskippwinkel bei max. Hubhöhe	45 °
O1	Einkippwinkel am Boden	48 °
P1	Abstand Mitte Vorderachse bis Zahnspitze	2.040 mm
Q1	Schaufelbreite	2.050 mm
R1	Stapelhöhe	3.130 mm
D8	Höhe mit Panoramakabine	2.690 mm
D9	Höhe mit Panoramakabine und Klimaanlage	2.735 mm

Die gezeigten Abbildungen, Ausstattungen und Daten können vom aktuellen Lieferprogramm Ihres Landes abweichen. Abgebildet sind unter Umständen aufpreispflichtige Sonderausstattungen. Änderungen vorbehalten.

Copyright © 2026 Kramer-Werke GmbH | www.kramer.de

Serienausstattung

Kabine

- Schallisolierte, schwingungsgedämpfte, 4-punktgelagerte Kabine mit großflächiger und tief nach unten gezogener Wärmeschutzverglasung und Heckscheibenheizung
- Ein- und Ausstieg auf beiden Seiten
- Mechanisch gefederter Komfortsitz (MSG85/722) mit automatischem Sicherheitsgurt, Gewichts-, Rücken- und doppelter Längsverstellung
- 3-stufige leistungsstarke Heizung und Lüftung und Defrosterdüsen an der Frontscheibe
- Farbig gekennzeichnete Kippschalter für Hydraulik-, Elektrik-, Fahr- und Sicherheitsfunktionen
- Teleskopierbare und in der Neigung verstellbare Lenksäule
- Joystickkonsole (klappbar)
- Sonnenblende, Innenspiegel, 12 V Steckdose, Kabinenbeleuchtung, große klappbare Außenspiegel, beidseitig
- Scheibenwischer vorne und hinten, vorne mit Intervallschaltung
- Arbeitsscheinwerfer 2x LED Basic hinten, Arbeitsscheinwerfer 2x LED Basic vorne (1000 Lumen)
- StVZO-Beleuchtung
- Geprüft nach ROPS und FOPS I

Motor

- Batterietrennschalter
- Hydraulischer Lüfterantrieb
- Motor-Stopp Automatik

Kraftübertragung

- Kombiniertes Brems-Inchpedal
- 100% Sperrdifferential zuschaltbar in der Vorder- und Hinterachse
- Mechanische Feststellbremse
- Schmierleitung Pendelbolzen

Lenk- und Arbeitshydraulik

- Hydrostatische Allradlenkung mit Notlenkeigenschaften
- Elektronisch vorgesteuerter Joystick für Heben/Senken und Ein-/Auskippen der Ladeanlage mit Wippschalter für Fahrtrichtungswahl sowie integriertem 3. Steuerkreis (Proportionalsteuerung) und in den Joystick integrierte Funktionsbeleuchtung
- Druckentlastung 3. Steuerkreis

Kinematik

- Smart Attach (vollhydraulische Schnellwechseleinrichtung)
- Parallelkinematik
- Lasthaken auf der Kippstange
- Visuelle Positionsanzeige für Schaufel und Gabel

Dokumentation

- Betriebsanleitung; Serviceheft

Optionen

Fahrerstand & Kabine

- Kabine mit Schiebefenster in Türscheibe links
- Panoramakabine
- Luftgefederter Fahrersitz mit Lendenwirbelstütze und Sitzheizung (MSG95AL/722)
- Standheizung
- Außenspiegel rechts + links beheizt
- Klimaanlage
  - nur in Verbindung mit:
    - Panoramakabine
- Dokumentenbox
- Radiovorbereitung DAB+ (Antenne, Lautsprecher)
- Radioanlage mit DAB+ Empfang (Radio BT, Antenne, Lautsprecher)
- 7"Zoll Display + Jog-Dial (inkl. Winkelanzeige, Ölmengenverstellung, Einstellung automatischer Laststabilisator, Zugkraftregulierung, Sensitivität Joystick)
- Halterung Mobiltelefon + USB Steckdose
- Rückfahrkamera
  - nur in Verbindung mit:
    - 7"Zoll Display + Jog-Dial (inkl. Winkelanzeige, Ölmengenverstellung, Einstellung automatischer Laststabilisator, Zugkraftregulierung, Sensitivität Joystick)

Die gezeigten Abbildungen, Ausstattungen und Daten können vom aktuellen Lieferprogramm Ihres Landes abweichen. Abgebildet sind unter Umständen aufpreispflichtige Sonderausstattungen. Änderungen vorbehalten.

Copyright © 2026 Kramer-Werke GmbH | www.kramer.de

Beleuchtung

- Rundumkennleuchte LED
- Arbeitsscheinwerfer 4x LED Basic vorne (1000 Lumen)
- Arbeitsscheinwerfer 2x LED Basic seitlich angebracht (1000 Lumen)

Zulassung Straßenverkehr

- Kennzeichenhalterung (inkl. Kennzeichenbeleuchtung)
  - beinhaltet:
    - Kennzeichenbeleuchtung
    - Kennzeichenhalterung vorne hinten
- Begrenzungsbeleuchtung für Sonderschaufeln inkl. Seitenmarkierungsbeleuchtung
- Datenbestätigung (ABE) für selbstfahrende Arbeitsmaschine (Serie)*
- EG-Traktor CoC (LOF-ZGM-EG-Zulassung, 2003/37EG - Klasse T1) ohne Datenbestätigung
  - nur in Verbindung mit:
    - Kennzeichenhalterung (inkl. Kennzeichenbeleuchtung)
    - Steckdose Heck 7-polig
    - Zusätzlich muss eine Anhängerkupplung (nicht Rangierkupplung) ausgewählt werden!
- EG-Traktor CoC (LOF-ZGM-EG-Zulassung, 2003/37EG - Klasse T1) + Datenbestätigung - nur für Deutschland
  - nur in Verbindung mit:
    - Kennzeichenhalterung (inkl. Kennzeichenbeleuchtung)
    - Steckdose Heck 7-polig
    - Zusätzlich muss eine Anhängerkupplung (nicht Rangierkupplung) ausgewählt werden!

* Deutschland, Luxemburg, Niederlande, Österreich, Slowakei, Tschechische Republik, Schweiz, Estland, Lettland, Litauen, Ungarn

Fahrantrieb & Lenkung

- Motor mit erhöhter Leistung (Deutz TCD 3.6 74 kW / 100 PS) - Abgasstufe V
- Lüftermotor reversierbar
- Motor- Stopp Automatik (Serie)
- Ecospeed 40 km/h inkl. Smart Driving
  - nur in Verbindung mit:
    - Motor mit erhöhter Leistung (Deutz TCD 3.6 74 kW / 100 PS) - Abgasstufe V
    - Kennzeichenhalterung (inkl. Kennzeichenbeleuchtung)
    - Laststabilisator (Schwingungsdämpfer)
- Ecospeed 40 km/h inkl. Smart Driving (auf 30 km/h gedrosselt)
  - nur in Verbindung mit:
    - Motor mit erhöhter Leistung (Deutz TCD 3.6 74 kW / 100 PS) - Abgasstufe V
    - Kennzeichenhalterung (inkl. Kennzeichenbeleuchtung)
    - Laststabilisator (Schwingungsdämpfer)
- Ecospeed 40 km/h inkl. Smart Driving (auf 20 km/h gedrosselt)
  - nur in Verbindung mit:
    - Motor mit erhöhter Leistung (Deutz TCD 3.6 74 kW / 100 PS) - Abgasstufe V
    - Kennzeichenhalterung (inkl. Kennzeichenbeleuchtung)
    - Laststabilisator (Schwingungsdämpfer)
- Ecospeed 30 km/h inkl. Smart Driving
  - nur in Verbindung mit:
    - Kennzeichenhalterung (inkl. Kennzeichenbeleuchtung)
    - Laststabilisator (Schwingungsdämpfer)
  - nicht mit
    - Motor mit erhöhter Leistung (Deutz TCD 3.6 74 kW / 100 PS) - Abgasstufe V
- Fahrmodus Power-/Eco-/ Road-/ Pedalmodus (inkl. Langsamfahreinrichtung & Handgas)
- Lenkungsart Smart Steering
  - nur in Verbindung mit:
    - 7"Zoll Display + Jog-Dial (inkl. Winkelanzeige, Ölmengenverstellung, Einstellung automatischer Laststabilisator, Zugkraftregulierung, Sensitivität Joystick)

Bereifung

Nicht möglich mit EG-Traktor CoC (LOF-ZGM-EG-Zulassung, 2003/37EG - Klasse T1)

- Mitas 405/70 R24 EM 01 - Mehrzweckprofil, richtungsunabhängig

Die gezeigten Abbildungen, Ausstattungen und Daten können vom aktuellen Lieferprogramm Ihres Landes abweichen. Abgebildet sind unter Umständen aufpreispflichtige Sonderausstattungen. Änderungen vorbehalten.

Bereifungen für EG Traktor

Erforderlich für EG-Traktor CoC (LOF-ZGM-EG-Zulassung, 2003/37EG - Klasse T1)
- Mitas 16/70-20 MPT-04 ET0 - Baumaschinenprofil (Serie)
- Michelin 400/70R20 BIBLOAD - Mehrzweckprofil
- Michelin 400/70 R24 XMCL ET0
- Nokian 420/65 R24 TRI 2 - Kommunalprofil (Achtung - keine Schürftiefe - reduzierter Lenkwinkel)
- Firestone 400/70 R20 Duraforce
- Trelleborg 400/70R20 TH500 ET0
- Trelleborg 400/70R20 TH400 ET0
- Trelleborg 400/70R24 TH400 ET0

Ladeanlage & Schnellwechsler

- Laststabilisator (Schwingungsdämpfer)
- Schwimmstellung
- Smart Attach (vollhydraulische Schnellwechseleinrichtung); System Kramer HV/WL-C (Serie)
- Schnellwechseleinrichtung hydr., System EURO (technische Daten und verfügbare Anbaugeräte abweichend)

Hydraulik

- Vorwärmungspaket
  - beinhaltet:
    - Hydraulikölvorwärmung (230V)
    - Kühlwasservorwärmung (230V)
    - Kraftstoffvorwärmung (230V)
- Füllung der Hydraulikanlage mit umweltfreundlichem und biologisch abbaubarem Hydrauliköl

Hydraulik - Frontbereich

- Rücklaufleitung vorne druckloser Rücklauf + Lecköl
- Highflow; inkl. 1 doppeltwirkenden Steuerkreis für Zustellbewegungen am Anbaugerät, inkl. Leckölleitung und drucklosem Rücklauf
  - Empfohlen:
    - Steckdose Front 7-polig (2 Schaltstellungen)
    - Fahrmodus Power-/Eco-/ Road-/ Pedalmodus (inkl. Langsamfahreinrichtung & Handgas)
- Schaufelrückführautomatik
  - nur in Verbindung mit:
    - 7"Zoll Display + Jog-Dial (inkl. Winkelanzeige, Ölmengenverstellung, Einstellung automatischer Laststabilisator, Zugkraftregulierung, Sensitivität Joystick)
- Ausschüttelfunktion (Rüttelfunktion Kippzylinder)
  - nur in Verbindung mit:
    - Schaufelrückführautomatik
    - 7"Zoll Display + Jog-Dial (inkl. Winkelanzeige, Ölmengenverstellung, Einstellung automatischer Laststabilisator, Zugkraftregulierung, Sensitivität Joystick)
- 4. Steuerkreis für Frontanbaugeräte mit 2. hyd. Funktion; proportional
- Kippzylinder und Senkdrossel für Vorbereitung Arbeitsplattform (nur ab Werk, nicht nachrüstbar)
  - nur in Verbindung mit:
    - Rohrbruchsicherung für Hub- und Kippzylinder

Hydraulik - Heckbereich

- Zusatzsteuerkreis Kipper (Kipperanschluss)
- Zusatzsteuerkreis Kipper (für Heckanbaugeräte, einfach wirkend) inklusive drucklosem Rücklauf

Elektrik

- Steckdose Heck 7-polig
- Steckdose Heck 13-polig
- Steckdose Front 7-polig (2 Schaltstellungen)
- Steckdose Heck (DIN Signalsteckdose)
- Steckdose Front (30A)

Die gezeigten Abbildungen, Ausstattungen und Daten können vom aktuellen Lieferprogramm Ihres Landes abweichen. Abgebildet sind unter Umständen aufpreispflichtige Sonderausstattungen. Änderungen vorbehalten.

Copyright © 2026 Kramer-Werke GmbH | www.kramer.de

Sicherheitsoptionen

- Rohrbruchsicherung für Hub- und Kippzylinder (Serie)
- Rückfahrwarneinrichtung (akustisch)
- Warnstreifen rot / weiss (nach DIN 30710)
- EquipCare + Dual ID
  - nicht mit:
    - Wegfahrsperre, im Zündschlüssel integriert
- Wegfahrsperre, im Zündschlüssel integriert
  - nicht mit:
    - EquipCare + Dual ID
- Feuerlöscher (2 kg)
- Gurtüberwachung (Sitzgurtwarner)
- Sicherheitsgurt Orange (Serie)
  - nicht mit:
    - Luftgefederter Fahrersitz mit Lendenwirbelstütze und Sitzheizung (MSG95AL/722)

Lackierung

- Sonderlackierung einfarbig nach RAL (graue Teile sind nicht mit eingeschlossen)**
- Fahrzeugeinsatz Aggressiven Medien (Salz- und Düngemitteleinsatz)

** Wir behalten uns vor, Lackierungen welche Ähnlichkeiten zu geschützten Farben oder Farbkombinationen von anderen Herstellern aufweisen abzulehnen!

Sonstiges

- Zentralschmieranlage (vollautomatisch)
  - nicht mit:
    - Fahrzeugeinsatz Aggressiven Medien (Salz- und Düngemitteleinsatz)
- Zentralschmieranlage (aggr. Medien)
  - empfohlen mit:
    - Fahrzeugeinsatz Aggressiven Medien (Salz- und Düngemitteleinsatz)
- Zentraler Schmierpunkt

Anhängerkupplungen & Bremssysteme

- Kugelkopf Anhängerkupplung (K50) - rahmenfest
- Automatische Anhängerkupplung 38 mm - rahmenfest
- Mechanische Anhängekupplung 32 mm - rahmenfest
- Lagerbock für Anhängerkupplungen höhenverstellbar (Einsatz für Anhängerkupplung erforderlich)
- Einsatz Anhängerkupplung automatisch 38 mm für Anhängebock höhenverstellbar
- Einsatz Kugelkopf K50 für Anhängebock höhenverstellbar, nur geeignet für höhenverstellbare Deichseln
- Einsatz Kugelkopf K50 für Anhängebock höhenverstellbar verlängert
- Einsatz mechanisch Anhängerkupplung - 32 mm für Anhängebock höhenverstellbar
- Anhängerbremsventil pneumatisch
  - nur in Verbindung mit:
    - Ecospeed 40 km/h inkl. Smart Driving
  - oder
    - Ecospeed 40 km/h inkl. Smart Driving (auf 30 km/h gedrosselt)
  - oder
    - Ecospeed 40 km/h inkl. Smart Driving (auf 20 km/h gedrosselt)
- Anhängerbremsventil hydraulisch
  - nur in Verbindung mit:
    - Ecospeed 40 km/h inkl. Smart Driving
  - oder:
    - Ecospeed 40 km/h inkl. Smart Driving (auf 30 km/h gedrosselt)
  - oder:
    - Ecospeed 40 km/h inkl. Smart Driving (auf 20 km/h gedrosselt)

Um einen Anhänger mit der entsprechenden Stützlast zu betreiben, ist ein Frontballastgewicht erforderlich.

Gewährleistungsverlängerungen

- Security 24 (2000 h)
- Security 36 (3000 h)
- Security 48 (4000 h)
- Security 60 (5000 h)

Die gezeigten Abbildungen, Ausstattungen und Daten können vom aktuellen Lieferprogramm Ihres Landes abweichen. Abgebildet sind unter Umständen aufpreispflichtige Sonderausstattungen. Änderungen vorbehalten.