

1601

Dumper sobre ruedas

Tres tipos de cajas de volteo y aún más funciones

El 1601 es un verdadero todoterreno en lo que respecta a la relación de precio-calidad e impresiona con tres posibles versiones de la caja de volteo. Puede enfrentar espacios reducidos sin ningún problema. La protección para las piernas, la barra antivuelco abatible, así como la baliza giratoria, la alarma de marcha de retroceso y los espejos retrovisores exteriores disponibles opcionalmente minimizan los factores de riesgo de accidentes y maximizan la seguridad del operador. El eficiente accionamiento hidrostático garantiza un manejo sencillo e intuitivo.

MAT: 1000145387

Aspectos destacados

- Unión articulada pendular
- Caja de volteo giratoria
- Caja de volteo en altura

Ficha técnica

Hidráulica

Bomba de engranajes	ZRP
Caudal	18,0 l/min

Datos de rendimiento mecánicos

Velocidad de desplazamiento	16,0 km/h

Datos mecánicos

Longitud	3.310,0 mm
Anchura	1.305,0 mm
Altura	2.550,0 mm
Peso	1.810,00 kg
Carga útil	1.500,0 kg
Capacidad caja de volteo a ras	829,0 l
Capacidad de la caja de volteo	1.044,0 l
Ángulo pendular máx.	15,0 °
Peso de servicio (mín.-máx.)	1.336,0 kg

Motor de combustión interna

Modelo de motor	Motor diésel
Cilindrada	1.116,0 cm³
Tipo de combustible	HVO EN15940
Potencia nominal	18,9 kw
Número de revoluciones nominal	3.000,0 1/min
Norma (potencia nominal)	ISO 3046
Fabricante del motor	Yanmar
Denominación del motor	3TNV76-XNSV

Parámetros medio ambiente

Nivel de potencia acústica LWA, garantizada	101,0 dB(A)

Chasis de ancho

Radio de giro	3.300,0 mm
Ángulo unión articulada	33,0 °
Bomba de engranajes	Bomba de pistón axial
Caudal	84,0 l/min

Transporte y almacenamiento

Peso de transporte	1.261,0 kg

Las imágenes, el equipamiento y los datos que se muestran pueden diferir de la gama de productos actualmente disponible en su país. Puede que en determinadas circunstancias se muestren equipamientos opcionales sujetos a un recargo en el precio. Se reserva el derecho a realizar cualquier modificación.

Copyright © 2026 Wacker Neuson SE | www.wackerneuson.com

Dimensiones

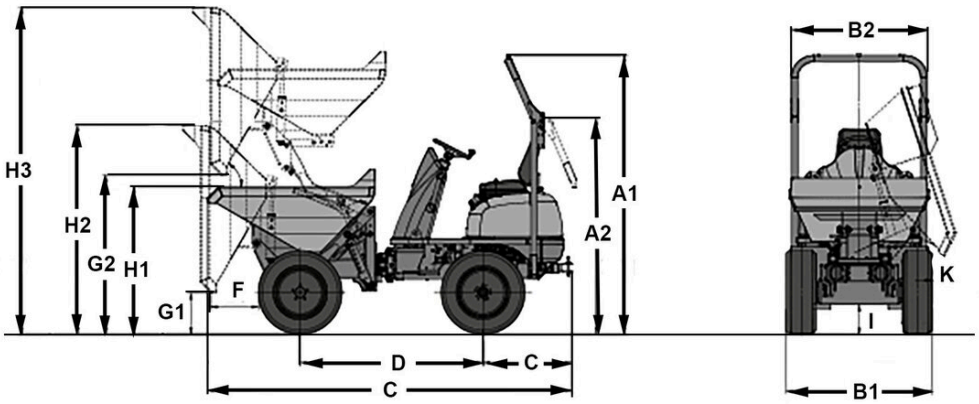

		Tolva frontal	Volquete giratorio	Tolva en altura
A1	Altura ROPS	2.550 mm	2.550 mm	2.550 mm
A4	Altura ROPS abatida	1.960 mm	2.000 mm	2.000 mm
B3	Anchura vehículo	1.305 mm	1.305 mm	1.305 mm
B4	Anchura volquete	1.300 mm	1.260 mm	1.200 mm
D1	Distancia entre ruedas	1.700 mm	1.700 mm	1.650 mm
E1	Saliente posterior	810 mm	810 mm	810 mm
F1	Distancia de descarga	370 mm	280 mm	400 mm
G1	Altura de descarga máx.	360 mm	705 mm	370 mm
G2	Altura de descarga máx., caja de volteo en altura levantada			1.600 mm
H1	Altura volquete	1.345 mm	1.310 mm	1.345 mm
H2	Altura volquete inclinado	1.970 mm	2.240 mm	1.895 mm
H3	Altura volquete inclinado, caja de volteo en altura levantada			2.975 mm
I1	Altura libre sobre el suelo		270 mm	270 mm
K1	Distancia de descarga lateral		100 mm	

Las imágenes, el equipamiento y los datos que se muestran pueden diferir de la gama de productos actualmente disponible en su país. Puede que en determinadas circunstancias se muestren equipamientos opcionales sujetos a un recargo en el precio. Se reserva el derecho a realizar cualquier modificación.

Copyright © 2026 Wacker Neuson SE | www.wackerneuson.com