WEIDEMANN
designed for work

1160
Hoftrac

Технические характеристики

Параметры стандартного двигателя

Производитель двигателя	Perkins
Тип двигателя	403 J-11
Цилиндры	3
Мощность двигателя	18,4 кВт
Мощность двигателя	25 л. с.
при макс. числе оборотов	2.800 об/мин
Рабочий объем	1.131 см³
Тип охлаждающей жидкости	Вода
Норма токсичности ОГ	V
Дополнительная обработка ОГ	-

Электрооборудование

Рабочее напряжение	12 В
Аккумулятор	77 А·ч
генератор	40 А

Значения веса

Рабочий вес	1.850 - 2.250 кг
Сила черпания (макс.)	1.778 - 1.824 даН
Подъемное усилие (макс.)	1.777 - 1.811 даН
Опрокидывающая нагрузка с ковшом – прямая машина, подъемная рама горизонтальный	1.070 - 1.450 кг
Опрокидывающая нагрузка с ковшом – машина со сложенным шарнирным сочленением, подъемная рама горизонтальный	810 - 1.220 кг
Опрокидывающая нагрузка с ковшом – машина прямая, подъемная рама в самой нижней позиции	1.920 - 2.570 кг
Опрокидывающая нагрузка с ковшом – со сложенным шарнирным сочленением, подъемная рама в самой нижней позиции	1.500 - 2.140 кг
Опрокидывающая нагрузка с вилочным захватом для поддонов – прямая машина, подъемная рама горизонтальный	820 - 970 кг
Опрокидывающая нагрузка с вилочным захватом для поддонов – машина со сложенным шарнирным сочленением, подъемная рама горизонтальный	620 - 870 кг
Опрокидывающая нагрузка с вилочным захватом для поддонов – прямая машина, транспортное положение	1.140 - 1.430 кг
Опрокидывающая нагрузка с вилочным захватом для поддонов – машина со сложенным шарнирным сочленением, транспортное положение	890 - 1.170 кг

Кабина водителя

Кабина водителя	FSD (eps, кабина)

Объемы заправки

Объем топливного бака	20 л
Объем бака для гидравлического масла	20 л

Привод

Тип привода	гидростатический
привод ходовой части	Карданный вал
Ступени переключения скорости	2
ось	T80 (T94)
Скорость движения, стандартная	0-20 км/ч
Рабочий тормоз	Гидростатический привод ходовой части на все 4 колеса (не подвержен износу)
Стояночный тормоз	Рабочий и стояночный тормоз в трансмиссии
Блокировка дифференциала	100 %, ПМ + ЗМ (опция)

Гидравлическая установка

Ходовая гидравлика, рабочее давление (макс.)	330 бар
Рабочая гидравлика, производительность (макс.)	30,8 л/мин
Рабочая гидравлика, рабочее давление (макс.)	225 бар

Кинематика

Тип кинематики	P
Подъемный цилиндр	2

Приведенные иллюстрации, оснащение и данные могут отличаться от действующей программы поставок в вашей стране. Может быть показано специальное оснащение, за которое взимается дополнительная плата. Права на внесение изменений сохранены.

Copyright © 2025 Weidemann | www.weidemann.de

Опрокидывающий цилиндр	1
Система быстрой замены	Механическая (гидравлическая)

Рулевое управление

Вид управления	Гидравлическое управление шарнирным сочленением
Цилиндр рулевого привода	1
Угол качения	± 12 градус

Значения шумовых характеристик

Средний уровень звуковой мощности LwA (защитная крыша)	99,0 дБ(A)
Гарантированный уровень звуковой мощности LwA (защитная крыша)	101 дБ(A)
Заявленный уровень звукового давления LpA (защитная крыша)	84 дБ(A)

Прочая информация

FSD = защитная крыша
eps = Easy Protection System (откидная защитная крыша)
СФ = сажевый фильтр
ДКО = дизельный катализатор окисления
Расчет опрокидывающей нагрузки согласно ISO 14397

Приведенные иллюстрации, оснащение и данные могут отличаться от действующей программы поставок в вашей стране. Может быть показано специальное оснащение, за которое взимается дополнительная плата. Права на внесение изменений сохранены.

Copyright © 2025 Weidemann | www.weidemann.de

Размеры

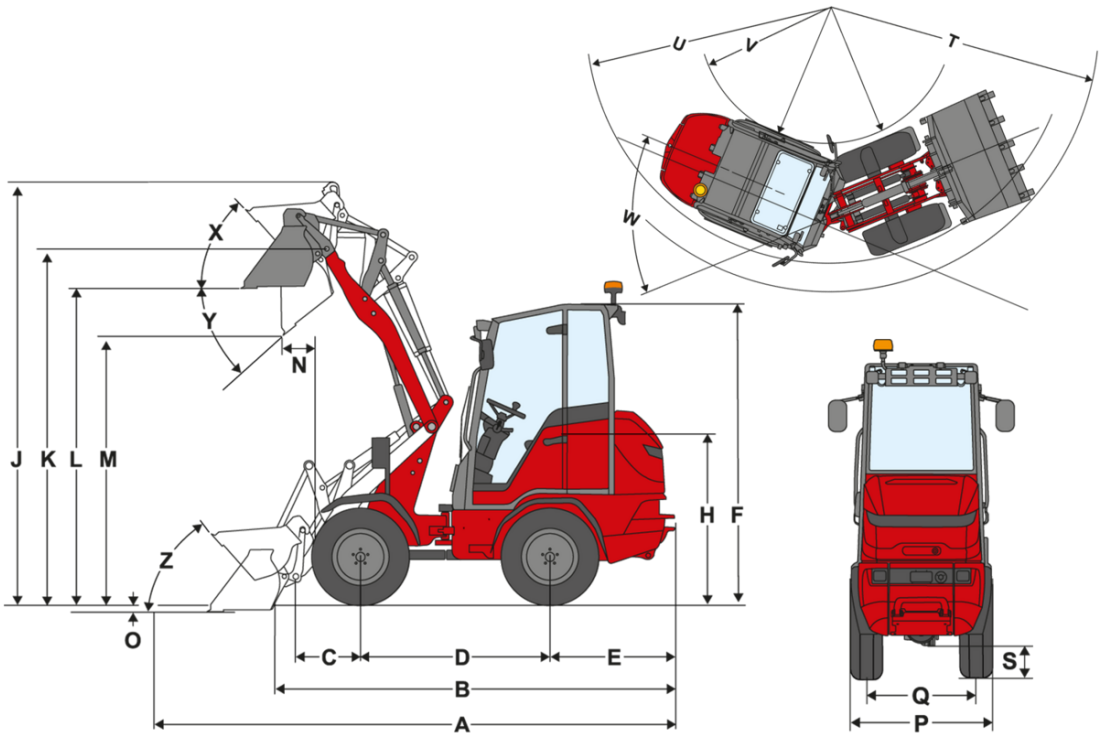

		P-кинематика **(**стандарт**)**	**P-**кинематика **(**длинная**)**
	Стандартная комплектация	10.0/75-15.3 AS ET10	10.0/75-15.3 AS ET10
A	Общая длина	3.983 mm	4.182 mm
B	Общая длина без ковша	3.005 mm	3.206 mm
C	Точка поворота ковша (до середины моста)	508 mm	707 mm
D	Колесная база	1.468 mm	1.468 mm
E	Выступ задней части	917 mm	917 mm
F	Высота с неподвижной защитной крышей	2.237 mm	2.237 mm
	Высота с откидной защитной крышей (eps)	2.341 mm	2.341 mm
	Высота с откидной защитной крышей, откинутое положение (eps)	1.928 mm	1.928 mm
	Высота с кабиной	2.302 mm	2.302 mm
H	Высота сиденья	1.273 mm	1.273 mm
J	Общая рабочая высота	3.423 mm	3.634 mm
K	Точка поворота ковша (макс. высота хода)	2.740 mm	2.948 mm
L	Высота перегрузки	2.421 mm	2.629 mm
M	Высота разгрузки	1.799 mm	1.998 mm
N	Рабочий диапазон (при M)	498 mm	498 mm
O	Глубина копания	97 mm	124 mm
P	Общая ширина	1.044 mm	1.044 mm
Q	Ширина гусеничного звена	780 mm	780 mm
S	Дорожный просвет		
T	Радиус максимальный	2.592 mm	2.706 mm
U	Радиус у внешнего края	2.138 mm	2.138 mm
V	Внутренний радиус	1.017 mm	1.017 mm
W	Угол изгиба	50 °	50 °
X	Угол заднего крена при макс. высоте подъема	50 °	47 °
Y	Угол разгрузки	40 °	40 °
Z	Угол заднего крена на грунте	49 °	49 °

Приведенные иллюстрации, оснащение и данные могут отличаться от действующей программы поставок в вашей стране. Может быть показано специальное оснащение, за которое взимается дополнительная плата. Права на внесение изменений сохранены.

Copyright © 2025 Weidemann | www.weidemann.de

Стандартная комплектация

Двигатель

- Perkins 403 J-11, 18,4 кВт /25 л. с., Stage V

Шины

- 10.0/75-15.3 AS ET10

Рулевое управление

- Гидравлическое управление шарнирным сочленением, угол качания ±12°
- Цилиндр рулевого привода: 1

Привод

- Двигатели жидкого топлива на мостах, выбор направления движения с помощью педали газа
- Рабочий тормоз: Трансмиссионный тормоз на заднюю ось
- Центральный рабочий и стояночный тормоз в силовом агрегате воздействует на все 4 колеса

Гидравлика

- 3-й передний контур управления DN10
- Радиатор охлаждения гидравлического масла
- Плавающее положение для подъемных и опрокидывающих цилиндров
- Фиксатор клапана управления

Кабина водителя

- Защитная крыша водителя с удерживающей системой, проверенная согласно требованиям ROPS/FOPS
- Удобное сиденье с ремнем безопасности, с полной амортизацией, регулировкой по весу, регулировкой наклона спинки, а также регулировкой в продольном направлении, ход амортизатора 60 мм
- Фары рабочего освещения, 2 спереди и 2 сзади
- Счетчик часов работы
- Индикация топлива

Опциональное оборудование

Кабина водителя

- Откидная защитная крыша eps, проверенная по ROPS/FOPS (фары рабочего освещения: 1 спереди на погрузочном рычаге и 1 сзади)
- Лобовое и заднее стекла
- Лобовое и заднее стекла со стеклоочистителем спереди
- Рулевая колонка, регулируемая (наклон)
- Соединения для радио DAB+ (антенна, динамики)
- Радио DAB+ в сборе

Сиденье

- Сиденье, искусственная кожа (MSG20)
- Сиденье; искусственная кожа; обогрев сиденья (MSG20)
- Сиденье; искусственная кожа; пневматическая подвеска (MSG75)
- Сиденье; искусственная кожа; пневматическая подвеска; обогрев сиденья (MSG75)
- Сиденье; текстильная обивка (MSG20)
- Сиденье; текстильная обивка; обогрев сиденья (MSG20)
- Сиденье; текстильная обивка; пневматическая подвеска (MSG75)
- Сиденье; текстильная обивка; пневматическая подвеска; обогрев сиденья (MSG75)

Системы освещения

- Система освещения в соответствии с Правилами допуска транспортных средств к движению
- Дополнительная фара рабочего освещения на погрузочном рычаге
- Дополнительная светодиодная фара рабочего освещения на погрузочном рычаге
- Проблесковый маячок (желтый), соблюдайте национальные предписания!
- Проблесковый маячок (желтый) с магнитным основанием

Оснащение согласно Правилам допуска транспортных средств к движению

- Допуск к эксплуатации < 25 км/ч
- Держатель для номерных знаков

Приведенные иллюстрации, оснащение и данные могут отличаться от действующей программы поставок в вашей стране. Может быть показано специальное оснащение, за которое взимается дополнительная плата. Права на внесение изменений сохранены.

Copyright © 2025 Weidemann | www.weidemann.de

Двигатель

- Система предварительного прогрева двигателя (охлаждающая жидкость), 230 В

Привод & мосты

- Мост T80, гидравлический полный привод среднего давления, 20 км/ч
- Мост T94, гидростатический полный привод высокого давления, 20 км/ч

Шины

Шины и опции для: Ось T80
- 27x10.0-15.3 AS504 ET0, профиль AS, ширина 1050 мм
- 26.0x12.00-12 AS ET0, профиль AS, ширина 1010 мм
- 31x15.50-15 AS ET-50, профиль AS, ширина 1280 мм
- 31x15.50-15 AS ET-50 Starco, профиль AS, ширина 1280 мм
- 27x 8.50-15 EM ET30, профиль EM, ширина 960 мм, ширина в повернутом состоянии 1090 мм
- 27x10.50-15 EM ET-5, профиль EM, ширина 1080 мм
- 26.0x12.00-12 RP ET0, профиль RP, ширина 1110 мм
- Расширение колесной базы (2 x 15 мм)
- В повернутом состоянии

Шины и опции для: Ось T94
- 31x15.50-15 AS ET0, профиль AS, ширина 1320 мм
- 31x15.50-15 AS ET0 Starco, профиль AS, 1294 мм
- Сдвоенные шины 10.0/75-15.3 AS спереди
- 27x 8.50-15 EM ET80, профиль EM, ширина 1000 мм, ширина в повернутом состоянии 1340 мм
- 27x10.50-15 EM ET60, профиль EM, ширина 1100 мм, ширина в повернутом состоянии 1340 мм
- 10-16.5 EM ET40, профиль EM, ширина 1114 мм, ширина в повернутом состоянии 1300 мм
- Сдвоенные шины 27x8.50-15 EM спереди, профиль EM, ширина 16 550 мм
- 10.0/75-15.3 ET40 Mitas M159, профиль RP, ширина 1124 мм
- 31x15.50-15 RP ET0, профиль RP, ширина 1313 мм
- В повернутом состоянии

Погрузочное устройство

- Большая высота хода (2948 мм)
- Блокирующий клапан (защита трубы подъемных и опрокидывающих цилиндров)

Быстросменные плиты

- Weidemann, гидравл.
- Weidemann HV/HT - C - ECS
- Euro, гидравл.
- Skid Steer, гидравл.
- SMS, гидравл.

Гидравлика спереди

- Отвод без давления спереди
- 3-й передний контур управления DN12
- 3-й контур управления, вкл. одинарный фиксатор на рычаге для 3-го контура управления (управление дополнительно с помощью двух кнопок на джойстике)
- 3-й контур управления для удобства, вкл. одинарный фиксатор на рычаге для 3-го контура управления (управление: посредством кнопки на джойстике + загрузка и разгрузка)
- 4-й контур управления для удобства, вкл. одинарный фиксатор для 3-го контура управления (управление: посредством кнопки на джойстике + загрузка и разгрузка), (3-й контур управления спереди не может задействоваться одновременно)
- 4-й контур управления дополнительно посредством 4-ходового клапана, включая двойной фиксатор (управление: при помощи отдельного рычага)
- Дополнительно радиатор охлаждения гидравлического масла
- Быстроразъемное соединение Faster, 4-ходовое – со стороны машины
- Быстроразъемное соединение Faster, 4-ходовое – со стороны навесного оборудования
- Фиксатор для рычага управления, простой
- Фиксатор для рычага управления, двойной
- Блокирующий клапан (защита трубы подъемных и опрокидывающих цилиндров)

Гидравлика сзади

- Гидравлическое соединение сзади, дополнительное, простого действия (управление: посредством рычага для 3-го контура управления)
- Гидравлическое соединение сзади, дополнительное, двойного действия (управление: посредством рычага для 3-го контура управления)

Гидравлическое биомасло

- Shell PANOLIN S4 HLP Synth 46 (гидравлическое биомасло)

Приведенные иллюстрации, оснащение и данные могут отличаться от действующей программы поставок в вашей стране. Может быть показано специальное оснащение, за которое взимается дополнительная плата. Права на внесение изменений сохранены.

Copyright © 2025 Weidemann | www.weidemann.de

Электрические разъемы спереди

- 3-контактная розетка спереди для выполнения простых функций (управление: посредством переключателя (0 - 1) в рулевой колонке)
- 3-контактная розетка спереди для выполнения двойных функций (управление: посредством переключателя (1 - 0 - 2) в рулевой колонке)
- 3-контактная розетка спереди для выполнения двойных функций (управление: посредством 2 кнопок на джойстике; 1-я функция без фиксации, 2-я функция с фиксацией)
- 7-контактная розетка спереди для освещения переднего навесного оборудования

Электрические разъемы сзади

- 7-контактная розетка сзади для освещения заднего навесного оборудования

Балласт для увеличения сцепной массы

- Балластный груз, плита основания (97 кг)
- Литой контргруз (110 кг)

Опции обеспечения безопасности

- Сигнализатор заднего хода (акустический)
- Топливная крышка, запирающаяся

Прочее

- Электрический блок управления
- Рычажный смазочный шприц
- Комбинированный ящик (для комбинированного набора)
- Комбинированный набор (знак аварийной остановки/аптечка)
- Индикатор положения ковша
- Ящик с инструментами
- Набор инструментов
- Полностью автоматическая централизованная система смазки

Продление гарантийного срока*
- Economy 24 месяца (2500 ч)
- Economy 36 месяцев (3000 ч)
- Economy 48 месяцев (3500 ч)
- Economy 60 месяцев (4000 ч)
- Premium 24 месяца (3000 ч)
- Premium 36 месяцев (4000 ч)
- Premium 48 месяцев (5000 ч)
- Premium 60 месяцев (6000 ч)

*Предложения по продлению срока гарантии в Германии в настоящее время пересматриваются – дополнительная информация будет предоставлена в ближайшее время.

Специальное лакокрасочное покрытие

- Специальное лакировочное покрытие RAL, одноцветное – вместо красного Weidemann
- Специальное лакокрасочное покрытие RAL, многоцветное

Сцепные устройства и устройства для эвакуации

- Болт для защитного оборудования (Не допускается для эксплуатации с прицепом!)
- Буксирная муфта (Не допускается для эксплуатации с прицепом!)

EquipCare (Telematic)

- EquipCare 36 месяцев (включая диспетчер & приложений)

Приведенные иллюстрации, оснащение и данные могут отличаться от действующей программы поставок в вашей стране. Может быть показано специальное оснащение, за которое взимается дополнительная плата. Права на внесение изменений сохранены.

Copyright © 2025 Weidemann | www.weidemann.de