# Hjulgrävmaskin

6 till 15 t





# Arbeta smartare. Agera snabbare.

**Investera i framtiden.**

Du kan lita på Wacker Neusons högkvalitativa byggmaskiner och -utrustning i flera årtionden – de har även ett genomgående högt andrahandsvärde. Med över 175 års historia bygger vi på en stark grund och är stolta över de innovationer som har revolutionerat hela branschen. Innovation är en del av vårt DNA – dra nytta av det och gör dig klar för framtiden!

**Wacker Neuson – All it takes!**
Ta reda på mer:
wackerneuson.com

**Lita på ett partnerskap på lika villkor och nära dig.**

Vårt globala nätverk av försäljnings- och servicestationer gör Wacker Neuson till en partner som du arbetar tillsammans med på lika villkor. Vi finns här för att lyssna på dig, förstå dig och lösa problemen tillsammans med dig. Lita på en stark partner som vid din sida hjälper dig att ligga steget före konkurrenterna.

**Få ännu mer effektivitet på din byggarbetsplats!**

Wacker Neuson maximerar produktiviteten och minimerar kostnaderna – med högkvalitativa produkter, pålitliga lösningar och support som hela tiden garanterar smidig drift på byggarbetsplatsen.



# Innehåll.

**Hjulgrävmaskin**


| | |
|---|---|
| EW65 | 4 |
| EW100 | 10 |
| EW135 | 20 |

# Kraft och tempo, perfekt förenat:
hjulgrävaren EW65.

| | EW65 |
|---|---|
| **Transportvikt (kg)** | 6 472–7 720 |
| **Grävdjup med kort resp. lång grävsticka (mm)** | 3 596*–3 895* |
| **Motoreffekt (kW)** | 42 |

* Med knäckbom

# Effektiv och snabb.

Alla egenskaper för EW65 i överblick.

## Effektivitet

- Knäckbom för större grävradie och mindre omflyttningar
- Optimal placering av komponenterna i hydraulsystemet
- Kraftfull drivlina för hög prestanda
- Precis styrning vid olika belastning tack vare hydraulsystem med Load Sensing- och LUDV (belastningsokänslig fördelning av hydrauloljans flöde)
- Många användningsmöjligheter tack vare upp till fem extra styrkretsar
- Termiskt beständig med 100 % effekt upp till 45 °C lufttemperatur

## Performance

- 3-punktskinematik förbättrar brytkrafter, insticksdjup och tipphöjd
- Två förinställda driftstyper: POWER-läge eller drivmedelsparande Eco-läge
- Slutet kretslopp för körning, steglöst från 0 till 30 km/h utan växling

## Miljövänlig

- Lågt buller för enkel kommunikation på byggarbetsplatsen
- Miljövänlig och framtidssäker tack vare dieselpartikelfilter




## Komfort

- Låg konstruktion
- Intuitivt förarkoncept möjliggör enkel och omfattande styrning av grävmaskinen
- Effektiv klimatanläggning
- Stolsvärme
- Innovativt vindrutesystem med regntaksfunktion
- Omfattande utrustning, helt inglasad komforthytt
- Farthållare, idealisk för kommunalarbeten som klippning, fräsning och kompostering (tillval)

## Underhåll

- Optimalt tillgänglig för underhåll, för snabb och kostnadseffektiv service
- Fällbar hytt och avtagbara kåpor på chassit förenklar underhållet
- Aluminiumkylare med lång livslängd och termisk hållbarhet, kan rengöras enkelt och snabbt

## Mångsidighet

- Talrikt sortiment av redskap tack vare extra styrkretsar som tillval
- Förflyttar sig på byggarbetsplatsen för egen maskin
- Upp till 30 km/h körhastighet (tillval)
- Kompakt konstruktion för enkel transport och fler användningsmöjligheter

## Säkerhet

- Arbetsstrålkastare med lysdioder för optimal belysning av arbetsområdet
- 7-tums multifunktionsdisplay inkl. backkamera som standard
- Sex stora surrningsöglor för snabb fastsurrning och säker transport
- Olika varianter av stöd: Radialblad, parallellblad eller stödben, bak, fram eller på båda sidorna

## Mer kraft och räckvidd tack vare trepunktskinematik.

Med en extra bult i vinkelleden ökar skopans vridvinkel och vridmomentet. Fördelarna i siffror:

- Upp till 20 % högre brytkraft
- 5 % större insticksdjup
- 10 % högre tipphöjd





# **Övertygar på alla underlag:** hjulgrävaren EW65.



### Med genomtänkt arbetsplats.

Stol, armstöd och styrspakens position kan justeras individuellt. Användningen är enkel och intuitiv – identisk med ET65. Det beprövade vindrutesystemet underlättar kommunikationen med föraren. För att öppna rutan helt kan den enkelt skjutas in och fästas under hyttens tak.



### Mer handlingsutrymme tack vare knäckbom.

Mer rörlighet och därmed en större aktionsradie med EW65 och lång eller kort sticka, får du med tillvalet knäckbom. På detta sätt kan du inte bara gräva djupare, den extra leden gör det även möjligt att dra in skopan helt mot underredeft resp. schaktbladet. Idealiskt, när man ska passera smala passager eller för att flytta ett hinder.



### Ökad stabilitet.

Att stå säkert med maskinen är väsentligt – främst vid tunga grävningar och i svår terräng. Som stöd använder man parallellblad, schaktblad eller stödbenen – fram liksom även bak eller i önskad kombination.



### Såväl kraftfull som finkänslig.

Tack vare Load Sensing hydraulsystem med LUDV (lastoberoende flödesfördelning) kan effekten anpassas till situationen.

# Innovativt tänkande:
hjulgrävaren EW100.

| | EW100 |
|---|---|
| **Transportvikt (kg)** | 10 320–11 550 |
| **Grävdjup (mm)** | 4 968 |
| **Motoreffekt (kW)** | 55 (standard)/100 (tillval) |

# Utväcklad för byggarbetsplats 4.0.

Alla egenskaper för EW100 i överblick.

## Effektivitet

- Optimal placering av komponenterna i hydraulsystemet
- HMI (Human Machine Interface) sparar olika förarinställningar och redskap på ett klart och effektivt sätt
- Standard gränssnitt för redskap som kommunicerar med andra enheter i byggprocessen

## Miljövänlig

- Auto-Stop-funktion: stänger automatiskt av maskinen när den inte används
- Eco-automat i körläge och Eco-läge med intelligent effektdelning vid arbete på byggarbetsplats
- Steg 5-motor med låga avgasutsläpp och varvtalsstyrning

## Mångsidighet

- Pallgaffeldrift som fabriksmonterat tillval
- Fästpunkter för 2D- och 3D-styrsystem från fabrik
- Förberedd för förarassistentsystem och styrning av redskap redan från fabrik och utan ytterligare ombyggnad




## Säkerhet

- Står stabilt 360° runt om – maskinen står stabilt i alla riktningar även om lasten är högt upplyft
- Mycket god sikt runtom maskinen tack vare den låga motorhuven, de djupt neddraga rutorna och dörrarna samt god sikt uppåt
- Active Working Signal (AWS) baktill som visar att maskinen är igång, byter redskap eller att den bromsar vid körning på väg
- Flexibelt kolvstångsskydd skyddar mot skador utan att behöva bytas ut
- Auto-Brake-funktion som bromsar automatiskt strax innan maskinen stannar
- Insteg, handtag och trappsteg i signalfärg

## Performance

- Högsta prestanda inom alla områden, inklusive avsevärt ökad effekt i motor och extra hydraulsystem
- Godkänd för bromsad släpvagn upp till 12 ton dragvikt
- Max hastighet 40 km/h
- Styrning med styrspak
- 3-punktskinematik med rotationsvinkel av upp till 200° och 20 % bättre prestanda vid grävarbeten
- 20 % högre vridkraft vid användning av tiltrotator

## Komfort

- Värmepaket med Auto-Warm-Up-funktion av motor och kupévärmare
- Utdragbar verktygslåda med strömanslutning samt tankpåfyllning i optimal arbetshöjd
- Enkel tankning från marknivå

## Högsta prestanda inom alla områden.

Med sin kraftfulla motor har EW100 utmärkt acceleration och en topphastighet på upp till 40 km/h. Den ökade effekten i de extra hydraulsystemen gör det möjligt att använda ett brett utbud av redskap.



# **Sätter ny standard för framtiden:** hjulgrävaren EW100.

### Gränssnitt för redskap.

Modell EW100 har ett gränssnitt för redskap redan från fabrik. Detta gör det möjligt att uppdatera maskinens programvara med framtida varianter av digitaliseringen utan att behöva utföra några ingrepp på själva maskinen. Detta gör det möjligt för maskinen att kommunicera direkt med redskap vilket i sin tur optimerar byggprocessen.



### Förberedd för assistanssystem och redskapsstyrning.

Maskinen är förberedd från fabrik för eventuell nedladdning av mjukvara för assistanssystem eller redskapsstyrning. Dessa kan utan större ansträngning installeras med uppdateringar av programvaran. Detta undviker kostsamma och tidskrävande förändringar.



## Mycket god sikt runt hela maskinen.

Maskinens konstruktion har optimerats särskilt med avseende på förarens synfält. Till exempel ser föraren det högra däcket mycket tydligt vid normal sittställning. Detta ökar bland annat säkerheten för förare och personal på byggarbetsplatsen.



## Human Machine Interface.

Hjulgrävaren EW100 sparar individuella inställningar och information för olika förare och redskap. Genom att peka på den standardmonterade 10-tums pekskärmen kan sparad data hämtas och arbetet kan fortsätta. Den förarbaserade maskininställningen sparar både personliga knapptilldelningar för egen förarkomfort samt övriga inställningar för redskap och flöden.



## 360° stabilitet.

Maskinen står stadigt på marken även med tung last i skopan. Stabiliteten 360° gör det möjligt att lyfta tung last utan att maskinen blir instabil. Den optimala balansen ökar också maskinens stabilitet i sida med 25 %.







## Kompakt och kraftfull.

Modell EW100 kombinerar storleken för en kompakt maskin med prestandan för en 14-tons grävmaskin. För ännu mer rörelsefrihet vid drift, 20 % mer vridkraft vid arbete med tiltrotator och den beprövade 3-punktskinematiken med vridkrans. Med en rotationsvinkel för skopan på 200°, 20 % bättre gräveffekt och 360° stabilitet är EW100 en kraftfull hjälpreda på byggarbetsplatsen.



## Många redskap, minimal ansträngning.

Välj, plocka upp och sätt igång. Sparade redskap kopplas delvis automatiskt och föraren behöver inte längre lämna maskinen för detta. Maskinen detekterar och kan kommunicera med intelligenta redskap. Manuella redskap kan sparas och senare väljas och identifieras med ett enkelt tryck på displayen.



# Hjulgrävarnas „Next level“:
Redan förberedd för framtiden.



## Kan dra släp på upp till 12 ton.

Tack vare sin kraft är EW100 förberedd för släpvagnsdrift (bromsad upp till 12 ton). Detta eliminerar behovet av ytterligare transportfordon för redskap och mindre maskiner.




## Välj och kom igång.

Förkonfigurerade och manuellt sparade redskap kan när som helst växlas, enkelt och intuitivt. Föraren guidas genom de olika alternativen för att spara och ändra inställningarna.

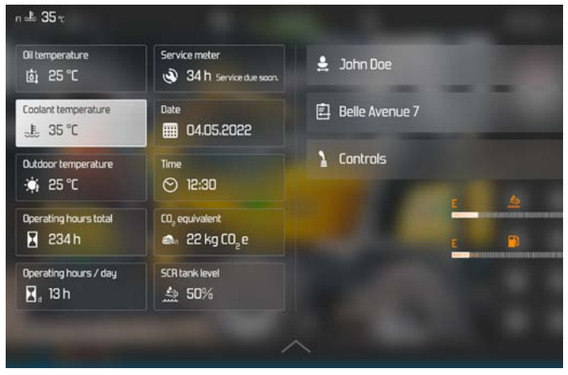


## Individuell anpassning på lätt sätt.

Om så önskas kan en enskild förare, den aktuella byggarbetsplatsen och en enskild styrspak anpassas för att säkerställa optimalt arbetsflöde med garanterad bekvämlighet. Det innebär att föraren har all viktig information omedelbart tillgänglig. Efter att informationen har matats in kan olika byggarbetsplatser och all information om dem hämtas.



## Lågt behov för service och underhåll.

De längre intervallen mellan servicetillfällen och ett integrerat självkontrollsystem minimerar maskinens stilleståndstider. Om ett fel skulle uppstå sparar ett felsökningsprogram avsevärda kostnader och med hjälp av fjärrdiagnos även ge information om maskinens aktuella status.

# Prestanda möter full kontroll:
hjulgrävaren EW135.

| | EW135 |
|---|---|
| **Transportvikt (kg)** | 13 405–15 481 |
| **Grävdjup med lång grävsticka (mm)** | 4 732 |
| **Motoreffekt (kW)** | 100 |

# Mobilitet som ökar produktiviteten.

Redo för nutiden och förberedd för framtiden.

## Effektivitet och prestanda

- Snabbare och smidigare redskapsbyte tack vare tryckavlastning av hjälphydrauliken
- Redskapshanteraren gör det enkelt att hantera och utnyttja redskapen optimalt
- Hög stabilitet för effektivt arbete vid tunga lyft- och grävarbeten
- Kraftfull hydraulik för snabba arbetscykler och hög produktivitet
- Förberedd för moderna assistanssystem och framtida krav
- MiC 4.0-gränssnitt för sömlös integrering av digitala redskap
- Effektivt kylsystem säkerställer tillförlitlig prestanda även vid hög belastning

## Miljövänlig

- Automatisk motoravstängning minskar bränsleförbrukning och driftskostnader
- Eco-läget bidrar till ekonomisk och resurseffektiv drift
- Automatisk tomgångsreglering minskar bränsleförbrukningen utan att produktiviteten påverkas
- Låg ljudnivå
- Uppfyller aktuella utsläppskrav för hållbar och framtidssäker användning




## Säkerhet

- Ökad säkerhet på byggarbetsplatsen tack vare Active Working Signal (AWS)
- Steg i signalfärg för säker och snabb i- och urstigning
- Optimal belysning av arbetsområdet med kraftfulla arbetsstrålkastare med lysdioder
- Hög stabilitet för säkert arbete även under krävande förhållanden
- Utmärkt sikt i alla riktningar för maximal kontroll och ökad säkerhet
- Sido- och backkamera underlättar manövreringen och minskar olycksrisken
- Automatisk bromsfunktion ökar säkerheten vid daglig användning
- Intelligent överbelastningsvarning med HMI hjälper föraren och skyddar maskinen och redskapen mot felaktig manövrering

## Komfort och ergonomi

- Praktisk verktygslåda med 12 V-uttag ger bättre ordning och komfort i det dagliga arbetet
- Nytt, intuitivt manövreringskoncept förenklar användningen och förkortar upplärningstiden
- Stor 10-tums-display med HMI för tydlig och bekväm maskinstyrning
- Automatisk uppvärmningsfunktion gör maskinen snabbt driftklar vid låga temperaturer
- Högkvalitativa styrspakar möjliggör exakt arbete med minimal belastning på föraren
- Bekvämt utrustad premiumhytt

## Underhåll

- Den digitala diagnoslösningen ”Equip Inspector” möjliggör snabb feldetektering
- Lättåtkomliga underhållspunkter möjliggör snabbt och enkelt servicearbete

## Utvecklad för bestående prestanda.

EW135 kombinerar hög lyftkraft, kraftfull hydraulik och en välbalanserad maskinkonstruktion till ett högpresterande helhetspaket. Den centrala viktfördelningen bidrar till hög stabilitet och exakt arbete – även vid tunga laster, krävande redskap och komplexa arbetsmoment. Samtidigt är maskinen tillräckligt kompakt, smidig och mobil för varierande arbetsplatser och trånga förhållanden på byggarbetsplatsen.






# Ergonomisk manövrering och intelligenta komfortfunktioner:
stöd för produktivt och precist arbete under hela dagen.



### Maximal kraft. Full kontroll.

Den fastmonterade knäckbommen sörjer för hög stabilitet och stark lyftkapacitet. På så sätt skapas kapacitetsreserver för lyft-, grav- och hanteringsarbeten samt för användning av tunga redskap.



### Precision i ett nötskal.

Den elektrohydrauliska styrningen möjliggör mjuka och exakta maskinrörelser. Känslighet, flödeshastigheter, tryck och styregenskaper kan justeras individuellt – från särskilt känslig till kraftfull och dynamisk.




### Stabilitet runt hela maskinen.

360° stabilitet bidrar till säkert arbete vid lyft runt om maskinen. Den optimala balansen ökar stabiliteten i sidled och ger extra säkerhet vid krävande lyftarbeten.



### Mobilitet utan kompromisser.

Med en körhastighet på upp till 35 km/h kan maskinen snabbt förflyttas mellan olika arbetsplatser, helt utan växling tack vare det enstegade drivsystemet. Kompakta mått, fyrhjulsstyrning som tillval och jstyrning med styrspak ger hög manövrerbarhet och effektiva arbetsflöden vid daglig användning.

## Säkerhet som skapar förtroende.

EW135 kombinerar intelligenta säkerhetsfunktioner med en genomtänkt maskinkonstruktion för att ge föraren och omgivningen bästa möjliga stöd. Den utmärkta sikten runt hela maskinen, med stöd av sido- och backkamera, ger hela tiden god överblick över arbetsområdet och maskinen. Active Working Signal (AWS) gör maskinens driftstatus tydligt synlig för personer i omgivningen och ökar därmed uppmärksamheten på byggarbetsplatsen. Ytterligare funktioner såsom överbelastningsvarning, Auto- & Semi-Auto-Brake-funktion samt hög stabilitet i 360° bidrar till att även krävande arbeten kan utföras kontrollerat, säkert och med hög precision.



# Intelligent stöd. Maximal precision.

Intuitiv manövrering och intelligenta assistanssystem i EW135 ökar effektiviteten och ger bättre överblick på byggarbetsplatsen.



### Redo för alla insatser.

EW135 är konstruerad för många olika användningsområden – från mark- och anläggningsarbeten och ledningsarbeten till materialhantering. Två fullvärdiga extra hydraulkretsar, en tredje extra hydraulkrets som tillval samt MiC 4.0-gränssnittet som tillval ger förutsättningar för användning av avancerade redskap och moderna arbetsflöden. Via 10-tums-displayen kan maskin-, förar- och redskapsfunktioner styras, sparas och snabbt hämtas centralt.



### Intuitiv användning. Full kontroll.

En bekväm förarplats, högkvalitativa styrspakar och intuitiv maskinstyrning skapar optimala förutsättningar för produktivt arbete. Individuellt programmerbara reglage, sparbara förarprofiler och den centrala 10-tums-pekskärmen gör det möjligt att snabbt anpassa maskinen efter förare och användningsområde. Resultatet: kortare upplärningstid, högre komfort och full kontroll över maskinen och redskapet.

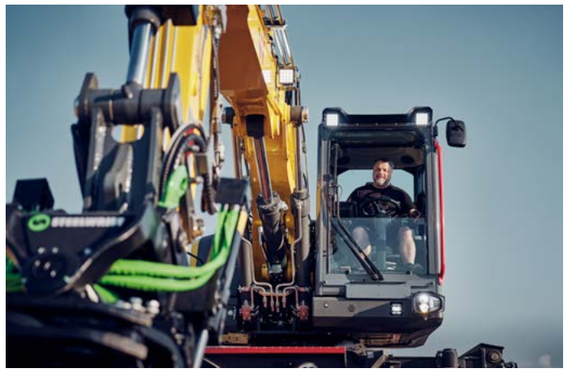

### Bra överblick.

Maskinens design skapar utmärkt sikt över arbetsområdet runt maskinen. Den fastmonterade bommen ger bättre överblick över det närmaste arbetsområdet, medan sido- och backkameran förbättrar sikten runt hela maskinen i maskinens display.



### Manövrering som ökar produktiviteten.

Den intuitiva 10-tums-pekskärmen samlar viktiga maskin-, förar- och redskapsfunktioner på ett och samma ställe. Sparade förar- och redskapsprofiler gör det möjligt att snabbt växla mellan olika arbetsuppgifter och krav på byggarbetsplatsen.

# Redskap.
## Snabbväxlingssystem.



### EasyLock+.

Med det hydrauliska snabbväxlingssystemet EasyLock+ kan du med en knapptryckning från förarsätet byta redskap på bara några sekunder. Detta gör maskinen ännu mer flexibel och produktiv.



Som komplement till normal drift med djupskopa kan systemet även användas med högskopa. Nya EasyLock+ är ännu säkrare och uppfyller alla krav i gällande standarder.

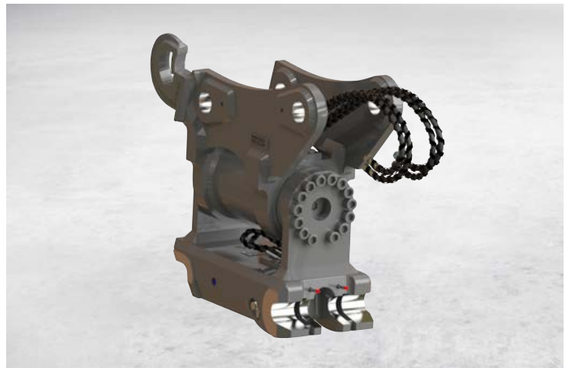

### Powertilt.

Powertilt fäste är ett tillval och kan kombineras med både EasyLock+ samt med Lehnhoffs mekaniska snabbväxlingssystem. Därigenom kan redskapet vridas upp till 90° – idealiskt för schaktnings-, komposterings- och rivningsarbeten. De hjulburna grävmaskinerna erbjuder maximal flexibilitet genom stöd för öppna gränssnittsstandarder och kompatibilitet med Open-S och Clean System.



### Lehmatic.

Med Lehmatic snabbväxelfäste kan du välja mellan mekaniska och hydrauliska system. Systemet är hållbart och pålitligt, även under svåra förhållanden. Hydraulsystemet är utrustat med en säkerhetsanordning med dubbel låsning. Lehmatic snabbväxlingssystem kan levereras med eller utan Powertilt.



# Redo för framtidens byggarbetsplatser.
## Från klassisk hjulgrävare till intelligent redskapsbärare.




### MiC 4.0.

MiC 4.0-gränssnittet, som finns som tillval, möjliggör intelligent kommunikation mellan maskin och redskap. Inställningar kan överföras automatiskt, funktioner utökas och arbetsflöden optimeras. Detta skapar förutsättningar för tillverkaroberoende integrering av moderna redskap och framtida assistanssystem.




### Open S. & Clean System Allianze.

Gränssnitten gör det enklare och snabbare att växla mellan olika redskap, oberoende av tillverkare. De öppna standarderna stöder en hög kompatibilitet och skapar investeringssäkerhet för maskinägare och maskinparker samt ökad säkerhet och komfort.



### Moderna redskap.

Oavsett om det gäller tiltrotator, grip, slåttermaskin, pallgaffel eller komprimerare: modern hjulburen grävmaskin utför i dag en mängd olika arbetsuppgifter på byggarbetsplatsen. Kraftfulla hydraulsystem och intelligenta styrsystem gör att redskapen kan utnyttjas fullt ut.



### Digitalt förberedd.

Digitaliseringen förändrar byggarbetsplatser över hela världen. Maskinstyrningar, assistanssystem och intelligenta redskap får en allt större betydelse. En öppen systemarkitektur skapar förutsättningar för detta och gör det möjligt att stegvis integrera ny teknik.

# Konfigurationsmöjligheter.

## Förarhytt

| | EW65 | EW100 | EW135 |
|---|---|---|---|
| Yttre backspeglar | ● | ● | ● |
| FOPS skyddsgaller nivå 1 | ● | – | ● |
| FOPS skyddsgaller nivå 2* | ○ | ○ | ○ |
| Förarhytt med 1 dörr (skjutfönster) | ● | ● | ● |
| Automatisk luftkonditioneringsanläggning | ○ | ● | ● |
| Luftdämpad förarstol | ○ | – | – |
| Luftdämpad förarstol med värme | ○ | ● | ● |
| Förberedd för radio | ● | ● | ● |
| Radio inkl. Bluetooth handsfree | ○ | ○ | ○ |
| Solrullgardin | ● | ● | ● |
| Hyttvärme | – | ○ | ○ |
| 10-tums pekskärm | – | ● | ● |

## Hydraulsystem

| | EW65 | EW100 | EW135 |
|---|---|---|---|
| MiC 4.0-gränssnitt för redskap | – | ○ | ○ |
| Automatisk utjämning av tryck H1 & H2 (AUX I + AUX II) | – | ● | ● |
| Plantätande koppling | ○ | ○ | ○ |
| Bio-olja Shell Panolin | ○ | ○ | ○ |
| Proportionalstyrning för extra hydraulsystem | ● | ● | ● |
| Stötskydd i extra hydraulsystem | ○ | – | – |
| Stötskydd i tredje styrkrets | ○ | – | – |
| Elektrisk inställning av tryck H1 & H2 (AUX I + AUX II) | – | ○ | ○ |
| Styrkrets för grip | ○ | – | – |
| Överbelastningsvarnare Advanced | ● | ● | ● |
| Extra hydraulkrets (H1 / AUX I) | ○ | ● | ● |
| Extra hydraulkrets (H2 / AUX II) | ○ | ● | ● |
| Förberedd för Powertilt (H3 / AUX III) | ○ | ○ | ○ |
| Förberedd för snabbväxlare (Q / AUX IV) | ○ | ● | ● |
| Läckoljeledning (T) | – | ○ | ○ |

## Lackering

| | EW65 | EW100 | EW135 |
|---|---|---|---|
| Speciallackering 1 RAL | ○ | ○ | ○ |
| Speciallackering 1 ej RAL | ○ | ○ | ○ |
| Speciallack förarhytt / förarskyddstak RAL | ○ | ○ | ○ |

## Security

| | EW65 | EW100 | EW135 |
|---|---|---|---|
| Security 24 C (2 000 h) | ○ | ○ | ○ |
| Security 36 C (3 000 h) | ○ | ○ | ○ |
| Security 48 C (4 000 h) | ○ | ○ | ○ |
| Security 60 C (5 000 h) | ○ | ○ | ○ |

## Övrigt

| | EW65 | EW100 | EW135 |
|---|---|---|---|
| Fyrhjulsstyrning | – | ○ | ○ |
| Släpvagnsdrivning komplett | – | ○ | ○ |
| Förberedd för släpvagnsdrivning | – | ○ | ○ |
| Arbetsstrålkastare på lyftarm | ● | ● | ● |
| Arbetsstrålkastare fram + bak | ○ | ● | ● |
| Auto-Break-funktion | – | ● | ● |
| Auto-Stopp-funktion | – | ○ | ○ |
| Auto-Warm-Up-funktion | – | ● | ● |

* Enbart med extra skyddsgaller ● Standard ○ Tillval – Ej tillgängligt

## Övrigt

| | EW65 | EW100 | EW135 |
|---|---|---|---|
| AWS (Active Working Signal) | – | ● | ● |
| Dieseltankningspump | ○ | ○ | ○ |
| Varvtalsautomatik | ● | ● | ● |
| EquipCare 36 månader (inkl. App & Manager) | ○ | ○ | ○ |
| Körsignal | ○ | ○ | ○ |
| Utrustning för styrning av hastigheten | ○ | ○ | ○ |
| Styrning med styrspak | – | ○ | ○ |
| Lång grävsticka | ○ | ● | ○ |
| Styrspakar som kan konfigureras som tillval | – | ○ | ○ |
| Förberedd för arbete med pallgaffel | – | ○ | ○ |
| Schaktblad fram och bak | ○ | ○ | ○ |
| Stödben fram och bak | ○ | ○ | ○ |
| Backkamera | ● | ● | ● |
| Backvarnare | – | ○ | ○ |
| Roterande varningslampa med lysdioder | ○ | ○ | ○ |
| Roterande varningslampa med gröna lysdioder | – | ○ | ○ |
| Slangbrottsäkring skopcylinder | – | ○ | ○ |
| Smutssamlare | – | ○ | ○ |
| Svängningsdämpad lyftarm | – | ○ | ○ |
| Sidokamera | – | – | ○ |
| Tillbehör enligt tyska vägtrafikbestämmelser | ○ | ○ | ○ |
| Omkoppling ISO-SAE | ○ | ● | ● |
| Knäckbom | ○ | ● | ● |
| Förberedd för assistanssystem | – | ● | ● |
| Startspärr KAT | ○ | ○ | ○ |
| Verktygslåda | ● | ● | ● |
| Avtagbar verktygslåda | – | ○ | ○ |
| Centralsmörjning | – | ○ | ○ |
| Ballongdäck | ● | – | ○ |
| Dubbelmontage | ○ | ● | ● |
| Dubbelmontage med mellanring | – | ● | ● |
| Dubbelmontage utan mellanring | – | ○ | ○ |
| 20 km/h | ● | ● | ● |
| 30 km/h | ○ | ○ | ○ |
| 35 km/h | – | – | ○ |
| 40 km/h | – | ○ | – |

## Monterade redskap

| | EW65 | EW100 | EW135 |
|---|---|---|---|
| EasyLock | ○ | ○ | – |
| EasyLock + Powertilt | ○ | ○ | – |
| EasyLock + Powertilt + lastkrok | ○ | ○ | – |
| Hyd. Snabbväxlare Lehnhoff + lastkrok | ○ | ○ | ○ |
| Hyd. Snabbväxlare Lehnhoff + Powerlit + lastkrok | ○ | ○ | ○ |
| OilQuick + lastkrok | – | ○ | ○ |
| Steelwrist S-typ | – | ○ | ○ |
| Steelwrist SQ-typ | – | ○ | ○ |

● Standard ○ Tillval – Ej tillgängligt

# Mått.

| | | Enhet | EW65 | EW100 | EW135 |
|---|---|---|---|---|---|
| A | **Max. höjd** | mm | 2 775 | 2 980 | 3 153 |
| B | **Max. bredd undervagn** | mm | 1 832<br>2 088(1) | 2 521(2) | 2 526 |
| C | **Max. transportlängd** (kort grävsticka) | mm | 6 323 | – | 7 361 |
| C | **Max. transportlängd** (lång grävsticka) | mm | 6 425 | 6 314 | 7 663 |
| D | **Max. grävdjup** (kort grävsticka) | mm | 3 582 | – | 4 434 |
| D | **Max. grävdjup** (lång grävsticka) | mm | 3 884 | 4 212 | 4 732 |
| E | **Max. vertikalt grävdjup** (kort grävsticka) | mm | 2 514 | – | 2 386 |
| E | **Max. lodrätt grävdjup** (lång grävsticka) | mm | 2 787 | 2 858 | 2 671 |
| F | **Max. instickshöjd** (kort grävsticka) | mm | 6 836 | – | 9 560 |
| F | **Max. instickshöjd** (lång grävsticka) | mm | 7 068 | 8 262 | 9 825 |
| G | **Max. tipphöjd** (kort grävsticka) | mm | 4 985 | – | 7 114 |
| G | **Max. tipphöjd** (lång grävsticka) | mm | 5 218 | 5 582 | 7 380 |
| H | **Max. grävradie** (kort grävsticka) | mm | 6 601 | – | 8 282 |
| H | **Max. grävradie** (lång grävsticka) | mm | 6 888 | 7 713 | 8 568 |
| I | **Max. räckvidd på marken** (kort grävsticka) | mm | 6 417 | – | 8 096 |
| I | **Max. räckvidd på marken** (lång grävsticka) | mm | 6 713 | 7 660 | 8 388 |
| J | **Min. bakre svängradie** | mm | 1 459 | 1 690 | 1 650 |
| K | **Max. knäckbomflytt till mitten skopa** (höger/vänster) | mm | 766 /<br>492 | 757/843 | – |
| L | **Max. stapelhöjd schaktblad över markytan** (kort/lång) | mm | 395 | 390 | 457 |
| M | **Max. skrapdjup schaktblad under markytan** (kort/lång) | mm | 301(3) | 140 | 136 |
| N | **Max. längd bandaggregat – total** | mm | 2 887 | 3 193 | 3 640 |
| O | **Max. svängvinkel armsystem mot höger** | ° | 63 | 55 | – |
| P | **Max. svängvinkel armsystem mot vänster** | ° | 67 | 69 | – |
| Q | **Däckbredd** | mm | 300<br>457(1) | 490/514/577 | 535/582/601 |
| R | **Knäckbommens max. svängradie mitten** | mm | 2 605 | 3 176 | 2 052 |
| S | **Max. markfrigång** | mm | 237 | 346 | 347 |

De värden som anges här kan variera beroende på utrustning.

(1) Dubbelmontage

(2) Dubbelmontage utan mellanring

(3) Med radialblad

Wacker Neusons produktprogram omfattar över 300 olika produktgrupper med olika varianter. Med val av olika alternativ, kan data för produkterna variera på motsvarande sätt. Inte alla Wacker Neuson produkter som anges eller visas här kan därför levereras eller har tillstånd i alla länder. De presenterade produkterna från Wacker Neuson är exempel och som sådana föremål för ändringar – vi sänder gärna en konkret offert på begäran!

Reproduktion endast tillåten efter skriftligt tillstånd från Wacker Neuson.

© Wacker Neuson SE



# Tekniska data.

## Allmänt

| | Enhet | EW65 | EW100 | EW135 |
|---|---|---|---|---|
| **Transportvikt** | kg | 6 472–7 720 | 10 320–11 550 | 13 405–15 481 |
| **Arbetsvikt** | kg | 6 755–8 647 | 10 625–11 855 | 13 995–16 042 |
| **Max. rivkraft*** | kN enligt ISO 6015 | 30,8 | 44 | LST kort = 62<br>LST lång = 56,6 |
| **Max. brytkraft** | kN enligt ISO 6015 | 50,7 | 73,3 | 78,7 |

## Motor

| | Enhet | EW65 | EW100 | EW135 |
|---|---|---|---|---|
| **Tillverkare** | | Perkins | Perkins | Perkins |
| **Modell** | | 404J-E22T | 904J-E28T/904J-E36TA | 904J-E36TA |
| **Motorns effekt** | enligt ISO kW/hk | 42/57,1 | 55/75<br>100/136 | 100/136 |
| **Drivmedelstankens volym** | l | 85 | 190 | 190 |
| **Avgasnorm** | | Steg V | Steg V | Steg V |

## Hydraulsystem

| | Enhet | EW65 | EW100 | EW135 |
|---|---|---|---|---|
| **Hydraulsystem/pumpar** | – | LUDV med axialkolvpump, separat pump för drivlinan | | LUDV med elektriskt reglerad variabel deplacementpump samt dubbel kugghjulspump och separat pump för drivlinan |
| **Max. flöde** | l/min | 158,4 + 99 | 181,5 + 32,9<br>170 + 171 | 246,5 + 2x 30,8 + 237,5 |
| **Drifttryck hydraulsystem för redskap och drivlina** | bar | 240/420 | 300 | 350/500 |
| **Driftstryck vridkrans** | bar | 215 | 280 | 294 |
| **Extra hydraulsystem, maximalt flöde** | l/min | 107 | 125 | 200 |

## Bandaggregat

| | Enhet | EW65 | EW100 | EW135 |
|---|---|---|---|---|
| **Markfrigång** | mm | 237 | 293/301/310 | 293/319/342 |
| **Max. körhastighet** | km/h | upp till 30 | upp till 40 | upp till 35 |

## Buller

| | Enhet | EW65 | EW100 | EW135 |
|---|---|---|---|---|
| **Ljudtryck (LWA)** | dBA enligt 2000/14/EG | 97 | 99 | 102 |
| **Ljudtryck (LpA)** | dBA enligt ISO 6394 | 77 | 77 | 77 |

* Med lång grävsticka. Alla uppgifter gäller basmaskinen. För ändringar förbehålles.

### Hjulgrävmaskin

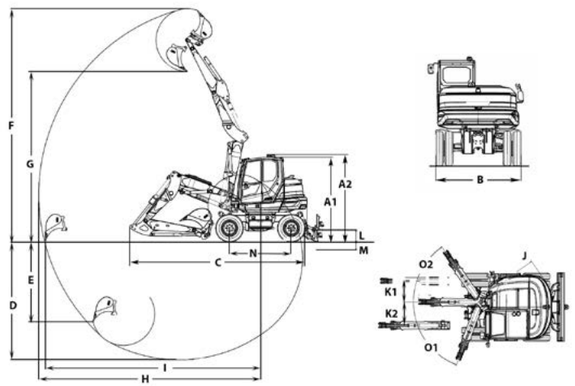

# Lyftkrafttabeller.

## EW65 (**Basis:** enhet med knäckbom/dubbelmontage/schaktblad bak/grip fram/kort grävsticka)

| A | 2 m | | | | 3 m | | | | 4 m | | | | 5 m | | | | max | | | |
|---|---|---|---|---|---|---|---|---|---|---|---|---|---|---|---|---|---|---|---|---|
| B | (6 - 7") | | | | (9' - 10") | | | | (13' - 1") | | | | (16' - 5") | | | | | | | |
| | I | II | III | IV | I | II | III | IV | I | II | III | IV | I | II | III | IV | I | II | III | IV |
| **4 m** | – | – | – | – | – | – | – | – | 1 240 | 1 240 | 1 240 | 1 240 | – | – | – | – | 1 190 | 1 190 | 906 | 1 033 |
| **3 m** | – | – | – | – | 1 721 | 1 721 | 1 721 | 1 721 | 1 360 | 1 360 | 1 255 | 1 360 | 1 181 | 1 181 | 872 | 995 | 1 141 | 1 141 | 759 | 868 |
| **2 m** | 3 234 | 3 234 | 3 234 | 3 234 | 2 260 | 2 260 | 1 763 | 2 066 | 1 554 | 1 554 | 1 170 | 1 347 | 1 242 | 1 242 | 836 | 959 | 1 118 | 1 105 | 690 | 792 |
| **1 m** | 4 961 | 4 961 | 3 124 | 3 888 | 2 571 | 2 571 | 1 605 | 1 897 | 1 703 | 1 703 | 1 091 | 1 265 | 1 291 | 1 289 | 799 | 920 | 1 102 | 1 083 | 671 | 772 |
| **0 m** | 4 088 | 4 088 | 3 019 | 3 770 | 2 488 | 2 488 | 1 555 | 1 844 | 1 712 | 1 712 | 1 047 | 1 218 | 1 259 | 1 259 | 776 | 896 | 968 | 968 | 697 | 803 |
| **-1 m** | 3 040 | 3 040 | 3 040 | 3 040 | 2 148 | 2 148 | 1 562 | 1 851 | 1 528 | 1 528 | 1 040 | 1 211 | – | – | – | – | 1 027 | 1 027 | 787 | 909 |
| **-2 m** | 2 764 | 2 764 | 2 764 | 2 764 | 1 506 | 1 506 | 1 506 | 1 506 | 1 003 | 1 003 | 1 003 | 1 003 | – | – | – | – | 869 | 869 | 869 | 869 |

## EW100 (**Basis:** enhet 55 kW med dubbelmontage utan mellanring/schaktblad bak/grip fram)

| A | 3 m | | | | 4 m | | | | 5 m | | | | 6 m | | | | max | | | |
|---|---|---|---|---|---|---|---|---|---|---|---|---|---|---|---|---|---|---|---|---|
| B | (9' - 10") | | | | (13' - 1") | | | | (16' - 4") | | | | (19' - 6") | | | | | | | |
| | I | II | III | IV | I | II | III | IV | I | II | III | IV | I | II | III | IV | I | II | III | IV |
| **7 m** | 2 990 | 2 990 | 2 990 | 2 990 | – | – | – | – | – | – | – | – | – | – | – | – | 2 957 | 2 957 | 2 957 | 2 957 |
| **6 m** | – | – | – | – | 2 139 | 2 139 | 2 139 | 2 139 | – | – | – | – | – | – | – | – | 1 931 | 1 931 | 1 888 | 1 931 |
| **5 m** | – | – | – | – | 2 001 | 2 001 | 2 001 | 2 001 | 1 802 | 1 802 | 1 802 | 1 802 | – | – | – | – | 1 642 | 1 500 | 1 395 | 1 637 |
| **4 m** | – | – | – | – | 2 167 | 2 167 | 2 167 | 2 167 | 1 912 | 1 912 | 1 891 | 1 912 | 1 615 | 1 403 | 1 304 | 1 533 | 1 523 | 1 261 | 1 169 | 1 382 |
| **3 m** | 3 153 | 3 153 | 3 153 | 3 153 | 2 584 | 2 584 | 2 509 | 2 584 | 2 098 | 1 921 | 1 790 | 2 094 | 1 724 | 1 440 | 1 337 | 1 577 | 1 486 | 1 136 | 1 050 | 1 249 |
| **2 m** | 4 164 | 3 956 | 3 678 | 4 164 | 3 100 | 2 446 | 2 272 | 2 675 | 2 328 | 1 778 | 1 651 | 1 947 | 1 869 | 1 384 | 1 281 | 1 520 | 1 508 | 1 076 | 993 | 1 186 |
| **1 m** | 5 005 | 3 837 | 3 549 | 4 215 | 3 342 | 2 277 | 2 106 | 2 502 | 2 461 | 1 661 | 1 537 | 1 826 | 1 965 | 1 321 | 1 220 | 1 455 | 1 590 | 1 067 | 983 | 1 178 |
| **0 m** | 5 539 | 3 824 | 3 531 | 4 209 | 3 477 | 2 325 | 2 150 | 2 557 | 2 525 | 1 716 | 1 586 | 1 887 | 1 815 | 1 302 | 1 201 | 1 435 | 1 536 | 1 108 | 1 021 | 1 223 |
| **-1 m** | 5 751 | 3 940 | 3 645 | 4 329 | 3 592 | 2 437 | 2 261 | 2 670 | 1 490 | 1 772 | 1 642 | 1 944 | 1 531 | 1 281 | 1 183 | 1 412 | 1 417 | 1 219 | 1 124 | 1 344 |
| **-2 m** | 4 984 | 3 754 | 3 476 | 4 120 | 2 997 | 2 378 | 2 204 | 2 608 | 1 536 | 1 536 | 1 536 | 1 536 | – | – | – | – | 1 183 | 1 183 | 1 183 | 1 183 |
| **-3 m** | 2 471 | 2 471 | 2 471 | 2 471 | – | – | – | – | – | – | – | – | – | – | – | – | 1 390 | 1 390 | 1 390 | 1 390 |

## EW100 (**Max:** enhet 100 kW med dubbelmontage utan mellanring/schaktblad bak/stödben fram)

| A | 3 m | | | | 4 m | | | | 5 m | | | | 6 m | | | | max | | | |
|---|---|---|---|---|---|---|---|---|---|---|---|---|---|---|---|---|---|---|---|---|
| B | (9' - 10") | | | | (13' - 1") | | | | (16' - 4") | | | | (19' - 6") | | | | | | | |
| | I | II | III | IV | I | II | III | IV | I | II | III | IV | I | II | III | IV | I | II | III | IV |
| **7 m** | 2 990 | 2 990 | 2 990 | 2 990 | – | – | – | – | – | – | – | – | – | – | – | – | 2 957 | 2 957 | 2 957 | 2 957 |
| **6 m** | – | – | – | – | 2 139 | 2 139 | 2 139 | 2 139 | – | – | – | – | – | – | – | – | 1 931 | 1 931 | 1 673 | 1 931 |
| **5 m** | – | – | – | – | 2 001 | 2 001 | 2 001 | 2 001 | 1 802 | 1 802 | 1 633 | 1 802 | – | – | – | – | 1 642 | 1 642 | 1 223 | 1 642 |
| **4 m** | – | – | – | – | 2 167 | 2 167 | 2 167 | 2 167 | 1 912 | 1 912 | 1 679 | 1 912 | 1 615 | 1 542 | 1 142 | 1 615 | 1 523 | 1 391 | 1 016 | 1 523 |
| **3 m** | 3 153 | 3 153 | 3 153 | 3 153 | 2 584 | 2 584 | 2 230 | 2 584 | 2 098 | 2 098 | 1 578 | 2 098 | 1 724 | 1 586 | 1 166 | 1 724 | 1 486 | 1 257 | 906 | 1 486 |
| **2 m** | 4 164 | 4 164 | 3 260 | 4 164 | 3 100 | 2 690 | 1 996 | 3 100 | 2 328 | 1 958 | 1 443 | 2 328 | 1 869 | 1 529 | 1 112 | 1 869 | 1 508 | 1 194 | 853 | 1 508 |
| **1 m** | 5 005 | 4 235 | 3 120 | 5 005 | 3 342 | 2 517 | 1 832 | 3 136 | 2 461 | 1 837 | 1 333 | 2 297 | 1 965 | 1 465 | 1 052 | 1 842 | 1 590 | 1 186 | 843 | 1 501 |
| **0 m** | 5 539 | 4 229 | 3 094 | 5 232 | 3 477 | 2 572 | 1 870 | 3 205 | 2 525 | 1 899 | 1 374 | 2 377 | 1 815 | 1 444 | 1 035 | 1 815 | 1 536 | 1 232 | 876 | 1 536 |
| **-1 m** | 5 751 | 4 349 | 3 205 | 5 358 | 3 592 | 2 684 | 1 981 | 3 317 | 1 490 | 1 956 | 1 430 | 2 433 | 1 531 | 1 421 | 1 019 | 1 531 | 1 417 | 1 353 | 967 | 1 417 |
| **-2 m** | 4 984 | 4 140 | 3 056 | 4 984 | 2 997 | 2 623 | 1 927 | 2 997 | 1 536 | 1 536 | 1 367 | 1 536 | – | – | – | – | 1 183 | 1 183 | 1 166 | 1 183 |
| **-3 m** | 2 471 | 2 471 | 2 471 | 2 471 | – | – | – | – | – | – | – | – | – | – | – | – | 1 390 | 1 390 | 1 390 | 1 390 |

## EW135 (**Basis:** enhet med dubbelmontage utan mellanring/framhjulstyrning/schaktblad bak/grip fram/kort grävsticka)

| A | 3 m | | | | 4 m | | | | 5 m | | | | 6 m | | | | max | | | |
|---|---|---|---|---|---|---|---|---|---|---|---|---|---|---|---|---|---|---|---|---|
| B | (9' - 10") | | | | (13' - 1") | | | | (16' - 5") | | | | (19' - 8") | | | | | | | |
| | I | II | III | IV | I | II | III | IV | I | II | III | IV | I | II | III | IV | I | II | III | IV |
| **7 m** | 5 011 | 5 011 | 5 011 | 5 011 | 4 555 | 3 645 | 4 555 | 4 418 | – | – | – | – | – | – | – | – | 4 544 | 3 048 | 4 544 | 3 733 |
| **6 m** | 4 987 | 4 987 | 4 987 | 4 987 | 4 426 | 3 672 | 4 426 | 4 426 | 4 110 | 2 478 | 4 110 | 3 061 | – | – | – | – | 4 066 | 2 104 | 3 634 | 2 630 |
| **5 m** | 5 593 | 5 593 | 5 593 | 5 593 | 4 592 | 3 580 | 4 592 | 4 353 | 4 161 | 2 451 | 4 151 | 3 035 | 3 856 | 1 774 | 3 111 | 2 243 | 3 838 | 1 689 | 2 981 | 2 144 |
| **4 m** | 6 867 | 5 540 | 6 867 | 6 692 | 5 251 | 3 401 | 5 251 | 4 178 | 4 411 | 2 367 | 4 098 | 2 951 | 3 905 | 1 749 | 3 085 | 2 218 | 3 704 | 1 465 | 2 636 | 1 883 |
| **3 m** | 1 212 | 5 264 | 1 212 | 6 423 | 5 943 | 3 170 | 5 609 | 3 950 | 4 742 | 2 254 | 3 981 | 2 840 | 4 044 | 1 694 | 3 028 | 2 163 | 3 615 | 1 339 | 2 447 | 1 738 |
| **2 m** | 5 066 | 5 066 | 5 066 | 5 066 | 6 476 | 2 959 | 5 385 | 3 742 | 5 028 | 2 142 | 3 863 | 2 729 | 4 172 | 1 633 | 2 965 | 2 103 | 3 542 | 1 274 | 2 356 | 1 665 |
| **1 m** | 6 070 | 5 470 | 6 070 | 6 070 | 6 602 | 2 829 | 5 248 | 3 614 | 5 153 | 2 055 | 3 773 | 2 643 | 4 213 | 1 581 | 2 911 | 2 051 | 3 461 | 1 259 | 2 344 | 1 651 |
| **0 m** | 7 147 | 5 365 | 7 147 | 6 522 | 5 343 | 2 778 | 5 194 | 3 563 | 5 052 | 2 005 | 3 721 | 2 594 | 4 097 | 1 549 | 2 878 | 2 019 | 3 368 | 1 298 | 2 421 | 1 703 |

## EW135 (**Max:** enhet med dubbelmontage utan mellanring/fyrhjulsstyrning/schaktblad bak/stödben fram/kort grävsticka)

| A | 3 m | | | | 4 m | | | | 5 m | | | | 6 m | | | | max | | | |
|---|---|---|---|---|---|---|---|---|---|---|---|---|---|---|---|---|---|---|---|---|
| B | (9' - 10") | | | | (13' - 1") | | | | (16' - 5") | | | | (19' - 8") | | | | | | | |
| | I | II | III | IV | I | II | III | IV | I | II | III | IV | I | II | III | IV | I | II | III | IV |
| **7 m** | 5 011 | 5 011 | 5 011 | 5 011 | 4 585 | 4 226 | 4 585 | 4 585 | – | – | – | – | – | – | – | – | 4 544 | 3 556 | 4 544 | 3 936 |
| **6 m** | 4 987 | 4 987 | 4 987 | 4 987 | 4 425 | 4 253 | 4 425 | 4 425 | 4 110 | 2 905 | 4 110 | 3 232 | – | – | – | – | 4 066 | 2 486 | 3 592 | 2 783 |
| **5 m** | 5 593 | 5 593 | 5 593 | 5 593 | 4 592 | 4 161 | 4 592 | 4 585 | 4 161 | 2 878 | 4 139 | 3 206 | 3 856 | 2 112 | 3 074 | 2 379 | 3 838 | 2 017 | 2 945 | 2 276 |
| **4 m** | 6 867 | 6 447 | 6 867 | 6 867 | 5 251 | 3 982 | 5 251 | 4 409 | 4 411 | 2 794 | 4 051 | 3 123 | 3 905 | 2 087 | 3 048 | 2 354 | 3 704 | 1 765 | 2 603 | 2 004 |
| **3 m** | 1 212 | 6 170 | 1 212 | 6 781 | 5 943 | 3 751 | 5 544 | 4 181 | 4 742 | 2 681 | 3 933 | 3 011 | 4 044 | 2 032 | 2 991 | 2 299 | 3 615 | 1 624 | 2 416 | 1 852 |
| **2 m** | 5 066 | 5 066 | 5 066 | 5 066 | 5 475 | 3 539 | 5 320 | 3 973 | 5 020 | 2 569 | 3 816 | 2 900 | 4 172 | 1 971 | 2 927 | 2 238 | 3 542 | 1 553 | 2 325 | 1 777 |
| **1 m** | 6 070 | 6 070 | 6 070 | 6 070 | 6 602 | 3 410 | 5 183 | 3 846 | 5 153 | 2 482 | 3 725 | 2 814 | 4 213 | 1 919 | 2 874 | 2 187 | 3 451 | 1 539 | 2 313 | 1 763 |
| **0 m** | 7 147 | 6 272 | 7 147 | 6 880 | 5 343 | 3 359 | 5 128 | 3 795 | 5 052 | 2 432 | 3 673 | 2 765 | 4 097 | 1 887 | 2 841 | 2 155 | 3 368 | 1 587 | 2 389 | 1 819 |
| **-1 m** | 6 822 | 5 413 | 6 822 | 6 041 | 5 788 | 3 357 | 5 126 | 3 794 | 4 689 | 2 419 | 3 659 | 2 752 | 3 737 | 1 882 | 2 835 | 2 150 | 3 221 | 1 710 | 2 571 | 1 956 |
| **-2 m** | 5 722 | 5 478 | 5 722 | 5 722 | 4 920 | 3 393 | 4 920 | 3 829 | 3 990 | 2 442 | 3 684 | 2 775 | – | – | – | – | 3 542 | 2 096 | 3 136 | 2 384 |
| **-3 m** | 4 098 | 4 098 | 4 098 | 4 098 | – | – | – | – | – | – | – | – | – | – | – | – | 5 720 | 3 826 | 5 720 | 4 282 |

**Alla tabellvärden anges i kg.**

**Betydelse av förkortningar i tabellerna**

I Övervagn fram, förlorad markkontakt genom stöd
II EW65/EW135: övervagn fram, förlorad markkontakt genom framaxel
EW100: övervagn 90° mot undervagnen, schaktblad/stödben uppåt
III EW65/EW135: övervagn 90° mot undervagnen, utan stöd
EW100: övervagn fram, schaktblad/stödben fram, schaktblad/stödben uppe, förlorad markkontakt genom framaxel
IV Övervagn bak, markkontakten förloras via bakaxel

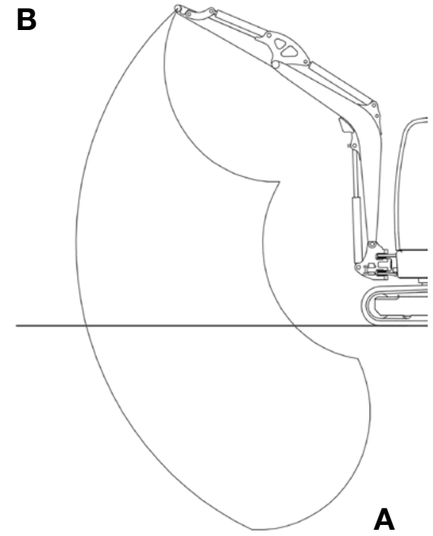


**Lyftkapacitet (symbolbild)**

# Wacker Neuson – all it takes.


Betongteknik


Vibratorstampar


Vibratorplattor


Vältar


Demoleringsteknik


Generator


Belysning


Pumpar


Grävmaskiner


Hjullastare


Teleskoplastare


Dumprar

Finansiering

Reparation & underhåll

Academy

EquipCare & EquipCare Pro

Uthyrning

Betong-specialister

eStore

Reservdelar

Begagnade maskiner

ConcreTec

wackerneuson.com

**Facebook**
wackerneuson

**Instagram**
@wackerneuson

**Youtube**
Wacker Neuson

**LinkedIn**
Wacker Neuson

**TikTok**
@wacker.neuson

WN.EMEA.10425.V01.SE
06/2026 SE