ET18

Pelle sur chenilles conventionnelle

Une performance globale qui séduit.

Avec la pelle ET18, Wacker Neuson redéfinit la norme dans la catégorie de 1,7 à 2,4 tonnes. La combinaison d'éléments éprouvés et d'une approche intelligente de la conception permet d'obtenir davantage de puissance et d'efficacité. Les caractéristiques bien pensées comme la grande cabine et le système de pare-brise en deux parties améliorent par ailleurs le confort de l'opérateur.

Points forts

- Commande par joystick hydraulique
- Une propulsion puissante
- Train de chenilles à voie variable hydraulique avec extension de la lame niveleuse
- VDS Correcteur de dévers
- Deuxième porte de cabine pour permettre de monter et descendre des deux côtés

Caractéristiques techniques

Hydraulique

Pression de travail de l'hydraulique	200,0 Bar
Pompe hydraulique	Double variable et 2 pompes à engrenages
Débit de circuit	73,0 l/min
Débit de circuit max.	73,0 l/min
Capacité du réservoir	19,0 l

Données de performance mécaniques

Vitesse de déplacement	5,3 km/h

Données mécaniques

Longueur	3.854,0 mm
Largeur	990,0 mm
Hauteur	2.289,0 mm
Poid de fonctionnement (min.-max.)	1.725,0 - 2.405,0 kg
Profondeur de creusement (max.)	2.402,0 mm

Moteur à combustion

Refroidissement	Refroidissement liquide
Type de moteur	Moteur diesel
Cylindre	3,0
Cylindrée	1.116,0 CM³
Inclinaison max.	30,0 °
Type de carburant	HVO EN15940
Puissance nominale	13,8 kW
Régime nominal	2.200,0 1/min
Valeurs limites des gaz d'échappement	EU Stage V
Capacité batterie (valeur nominale)	44,0 Ah
Fabricant du moteur	Yanmar
Désignation du moteur	3TNV76-XNSV

Caractéristiques environnementales

Niveau de puissance acoustique LWA, garantie	93,0 dB(A)

Châssis hydraulique

Hydraulique de travail – pression de service	200,0 Bar

Transport et stockage

Poids de transport	1.582,0 kg

Les illustrations, équipements et caractéristiques indiqués peuvent être différents du programme de livraison applicable à votre pays. Dans certains cas, des équipements spéciaux soumis à un supplément sont représentés sur les illustrations. Sous réserve de modifications.

Copyright © 2025 Wacker Neuson SE | www.wackerneuson.com

Dimensions

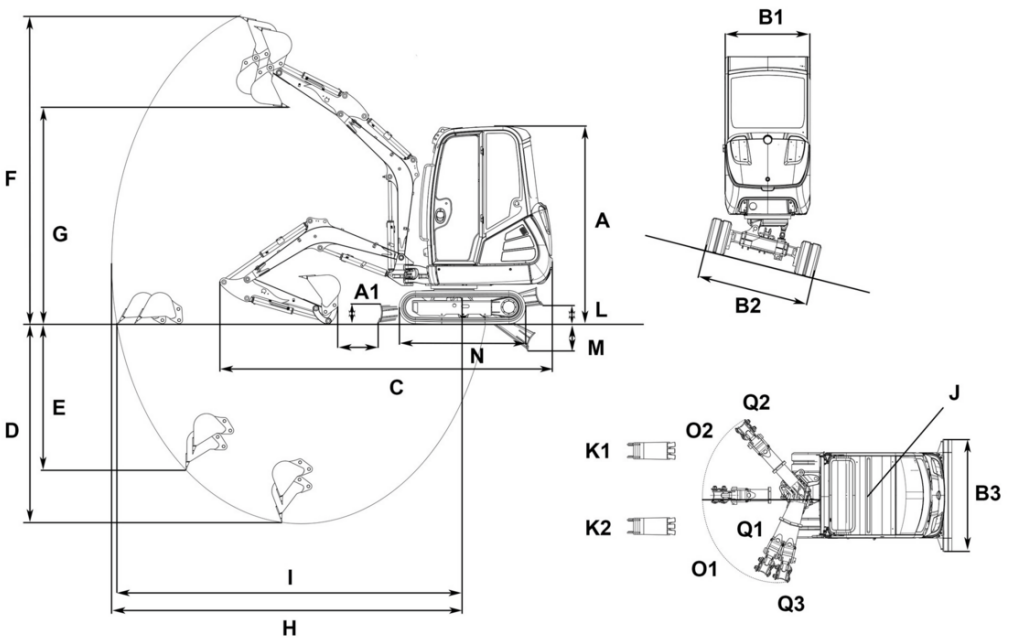

			VDS
A	Hauteur avec cabine	2.285 mm	2.392 mm
	Hauteur canopy	2.289 mm	
A	Hauteur totale avec gyrophare	2.470 mm	2.577 mm
B1	Largeur tourelle	990 mm	990 mm
B2	Largeur train de roulement	1.300 mm	1.300 mm
	Largeur train de roulement rétracté	990 mm	990 mm
B3	Largeur lame niveleuse	990 mm	990 mm
C	Longueur de transport	3.854 mm	3.801 mm
D	Profondeur d'excavation max., balancier court	2.202 mm	2.095 mm
	Profondeur d'excavation max., balancier long	2.402 mm	2.295 mm
E	Profondeur d'attaque max., balancier court	1.415 mm	1.309 mm
	Profondeur d'attaque max., balancier long	1.600 mm	1.493 mm
F	Hauteur d'attaque max., balancier court	3.447 mm	3.553 mm
	Hauteur d'attaque max., balancier long	3.558 mm	3.663 mm
G	Hauteur de déversement max., balancier court	2.510 mm	2.611 mm
	Hauteur de déversement max., balancier long	2.621 mm	2.722 mm
H	Rayon d'excavation max., balancier court	3.802 mm	3.802 mm
	Rayon d'excavation max., balancier long	3.989 mm	3.989 mm
I	Portée au sol max., balancier court	3.700 mm	3.668 mm
	Portée au sol max., balancier long	3.894 mm	3.864 mm
J	Rayon d'orientation à l'arrière	1.169 mm	1.169 mm
K1	Déplacement max. de la flèche (au centre du godet, côté droit)	516 mm	516 mm
K2	Déplacement max. de la flèche (au centre du godet, côté gauche)	359 mm	359 mm
L	Hauteur de gerbage max. (lame niveleuse au-dessus du niveau du sol)		268 mm
M	Profondeur de décapage max. (lame niveleuse sous le niveau du sol)	311 mm	251 mm
N	Longueur train de chenilles	1.462 mm	1.465 mm
O1	Angle d'orientation max. (système de bras vers la gauche)	77 °	77 °
O2	Angle d'orientation max. (système de bras vers la droite)	48 °	48 °
Q1	Rayon d'orientation de la flèche au centre	1.584 mm	1.584 mm
Q2	Rayon d'orientation de la flèche à droite	1.501 mm	1.501 mm
Q3	Rayon d'orientation de la flèche à gauche	1.279 mm	1.279 mm

Les illustrations, équipements et caractéristiques indiqués peuvent être différents du programme de livraison applicable à votre pays. Dans certains cas, des équipements spéciaux soumis à un supplément sont représentés sur les illustrations. Sous réserve de modifications.

Copyright © 2025 Wacker Neuson SE | www.wackerneuson.com