EZ17

履带式无尾挖掘机

外形紧凑、动力强劲且机动灵活

EZ17 紧凑型挖掘机是同类产品中动力最强的无尾挖掘机。大容量柴油发动机、LUDV（负载感应系统）和创新冷却系统带来最高等级的性能和效率。紧凑耐用的设计确保实现超长的使用寿命。EZ17 让操作员可通过顶棚窗户无障碍观察外部情况。

亮点

- 100% 无尾
- 可轻松拆卸的顶棚
- 出厂时最多可配备 4 个辅助控制回路
- 性能强大的驱动系统与LUDV配合
- 偏转支架

技术参数

液压系统

液压系统工作压力	240,0 巴
输送量	39,0 升/分钟
油箱容量	21,0 升

机械性能数据

额定转速	2.200,0 1分钟
爬坡能力	26,8 百分比
行驶速度档位 1	2,6 千米/小时
行驶速度档位 2	4,5 千米/小时

机械数据

长度	3.570,0 mm
宽度	990,0 mm
高度	2.360,0 mm
工作重量 (最小 - 最大)	1.805,0 - 2.085,0 千克
挖掘深度 (最大)	2.326,0 mm

内燃机

冷却	水冷却装置
发动机类型	柴油发动机
气缸	3,0
排量	1.266,0 立方厘米
油箱容量	22,0 升
额定功率	13,4 千瓦
额定转速	2.200,0 1分钟
额定功率	13,4 千瓦
运行速度	2.200,0 1分钟
启动器电池电压	12,0 伏
电池容量（额定值）	44,0 安时
发动机制造商	Yanmar
发动机型号	3TNV80F-SSWN1

环境数据

声压级 LpA	79,0 分贝 (A)
声功率 LWA，测量值	93,0 分贝 (A)
声功率 LWA，保证值	93,0 分贝 (A)
废气限值	欧盟 Stage V

燃料

液压油量	21,0 升

行驶装置

驱动系统	带 USG 的轴向柱塞马达
液压系统工作压力	240,0 巴

运输和储存

运输长度	3.570,0 mm
运输宽度	990,0 mm

所显示的图片、配置和数据可能与您所在国家/地区的实际交货方案有所不同。可能会显示需要额外付费的特殊配置。本公司保留变更权利。

Copyright © 2025 Wacker Neuson SE | www.wackerneuson.com

运输高度	2.362,0 mm	运输重量	1.730,0 千克

所显示的图片、配置和数据可能与您所在国家/地区的实际交货方案有所不同。可能会显示需要额外付费的特殊配置。本公司保留变更权利。

Copyright © 2025 Wacker Neuson SE | www.wackerneuson.com

可用马达

Yanmar 3TNV80F-SSWN1

冷却	水冷却装置
发动机类型	柴油发动机
气缸	3
排量	1.266 立方厘米
燃油类型	柴油 EN 590
额定功率	13,4 千瓦
额定转速	2.200 1分钟
最大转矩	65,6 Nm
转速（最大转矩）	1.600 1分钟
发动机制造商	Yanmar
发动机型号	3TNV80F-SSWN1
行程	84 mlai
钻孔	80 mlai

所显示的图片、配置和数据可能与您所在国家/地区的实际交货方案有所不同。可能会显示需要额外付费的特殊配置。本公司保留变更权利。

Copyright © 2025 Wacker Neuson SE | www.wackerneuson.com

尺寸

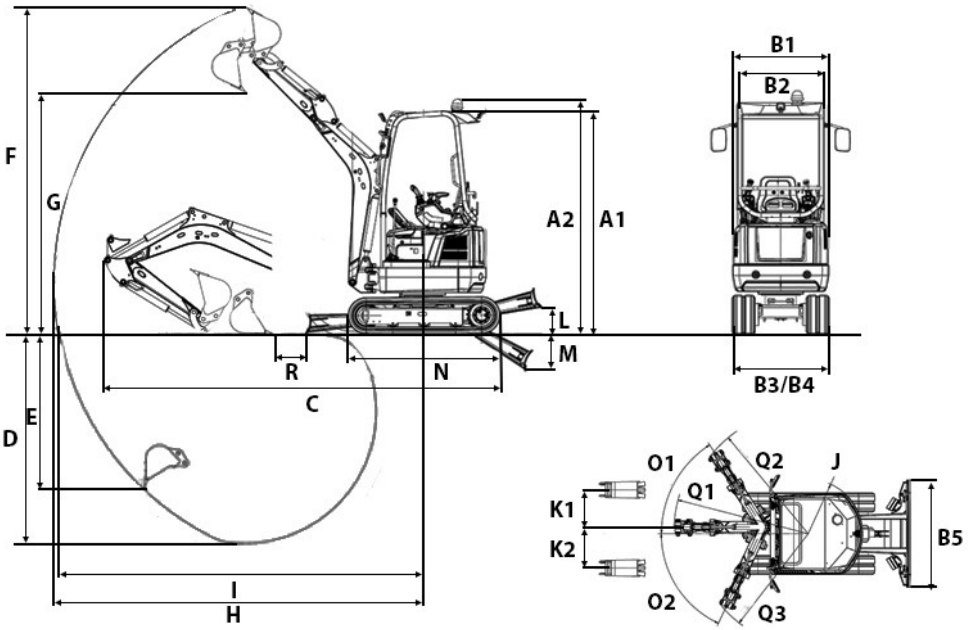

A1	顶棚高度	2.362 mm
A2	带环照灯的总高度	2.538 mm
B1	上部回转体宽度	990 mm
B2	驾驶室宽度	884 mm
B3	行驶装置宽度	1.300 mm
B4	缩回时行驶装置宽度	990 mm
C2	运输长度，短铲臂	3.584 mm
C3	运输长度，长铲臂	3.551 mm
D2	最大挖掘深度，短铲臂	2.326 mm
D3	最大挖掘深度，长铲臂	2.486 mm
E2	最大挖掘深度，短铲臂	1.713 mm
E3	最大挖掘深度，长铲臂	1.863 mm
F2	最大挖掘高度，短铲臂	3.462 mm
F3	最大挖掘高度，长铲臂	3.576 mm
G2	最大倾倒高度，短铲臂	2.436 mm
G3	最大倾倒高度，长铲臂	2.550 mm
H2	最大挖掘半径，短铲臂	3.899 mm
H3	最大挖掘半径，长铲臂	4.050 mm
I2	地面位置最大活动半径，短铲臂	3.848 mm
I3	地面位置最大活动半径，长铲臂	4.002 mm
J1	尾部回转半径	660 mm
K1	最大悬臂偏移量（相对右侧铲斗中心）	533 mm
K2	最大悬臂偏移量（相对左侧铲斗中心）	418 mm
L1	最大堆叠高度（地面上推土铲）	271 mm
M1	最大铲挖深度（地面下推土铲）	390 mm
N1	走行机构长度	1.607 mm
O1	最大回转角度（作业臂系统向左）	65 °
O2	最大回转角度（作业臂系统向右）	57 °
Q1	中悬臂旋转半径	1.627 mm
Q2	右悬臂旋转半径	1.519 mm
Q3	左悬臂旋转半径	1.372 mm
R2	推土铲与铲斗距离，长铲臂	332 mm

所显示的图片、配置和数据可能与您所在国家/地区的实际交货方案有所不同。可能会显示需要额外付费的特殊配置。本公司保留变更权利。

Copyright © 2025 Wacker Neuson SE | www.wackerneuson.com