KL70.8

Колесный погрузчик

Высокопроизводительный флагман

Очень высокая маневренность, проходимость и огромная эффективность отличают модель колесного погрузчика KL70.8 от Kramer. Прекрасный круговой обзор способствует безопасной и продуктивной работе, а эргономичное расположение панелей управления обеспечивает дополнительный комфорт. Благодаря разнообразному опциональному оснащению, например, нескольким погрузочным устройствам или множеству навесных орудий, погрузчик KL70.8 превосходным образом можно адаптировать в соответствии с вашими потребностями.

Гидравлика: мощная рабочая гидравлика с системой Load Sensing и производительностью 180 л/мин обеспечивает максимально быстрые рабочие циклы.

Коробка передач ecospeedPRO: скорость до 40 км/ч при автоматическом регулировании числа оборотов благодаря встроенной системе Smart Driving

Тяговое усилие: подключаемая 100-процентная блокировка дифференциала на обоих мостах наилучшим образом подходит для бездорожья

Двигатель: двигатели Deutz, соответствующие требованиям нормы ограничения выбросов EC V, с максимальной мощностью 115 кВт (156 л. с.)

Интеллектуальность: автоматические функции, такие как автоматическая система возврата ковша или климат-контроль, облегчают работу водителя

Технические характеристики

Параметры стандартного двигателя

Производитель двигателя	• Deutz
Мощность двигателя	115 кВт
Мощность двигателя	156 л. с.
Рабочий объем	4.038 см³
Норма токсичности ОГ	• V
Дополнительная обработка ОГ	DOC / DPF / SCR

Значения веса

Объем ковша (стандартный ковш)	1,80 м³
Полезная нагрузка (макс.)	4.800 кг
Рабочий вес	11.050 - 11.220 кг
Полезная нагрузка (S=1,25)	4.800 кг
Полезная нагрузка (S=1,25, удлиненное погрузочное устройство)	4.000 кг
Опрокидывающая нагрузка (стандартный ковш)	6.900 кг
Опрокидывающая нагрузка (вилочный захват для поддонов)	6.000 кг

Объемы заправки

Объем топливного бака	140 л
Объем бака для гидравлического масла	125 л

Привод

Скорость движения, стандартная	0-20 км/ч
Скорость движения, опция 1	0-30 км/ч
Скорость движения, опция 2	0-40 км/ч

Кинематика

Тип кинематики	PZ

Рулевое управление

Угол поворота колес, макс.	40 градус

Значения шумовых характеристик

Гарантированный уровень звуковой мощности LwA (кабина)	102 дБ(A)
Измеренный уровень звуковой мощности LwA	100,7 дБ(A)
Уровень звукового давления у уха водителя	70 дБ(A)

Приведенные иллюстрации, оснащение и данные могут отличаться от действующей программы поставок в вашей стране. Может быть показано специальное оснащение, за которое взимается дополнительная плата. Права на внесение изменений сохранены.

Copyright © 2026 Kramer-Werke GmbH | www.kramer.de

Размеры

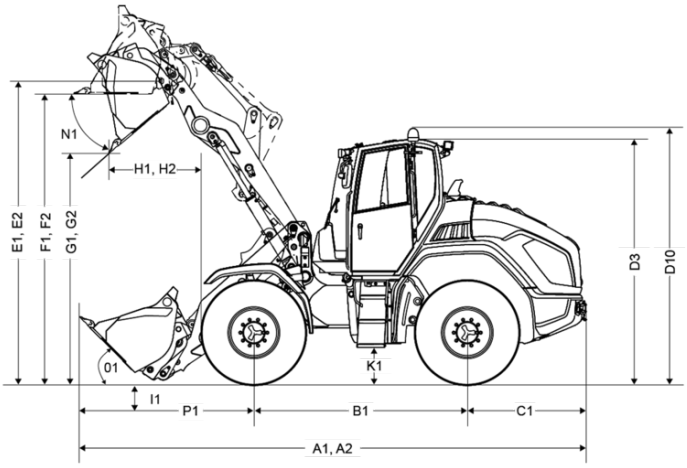

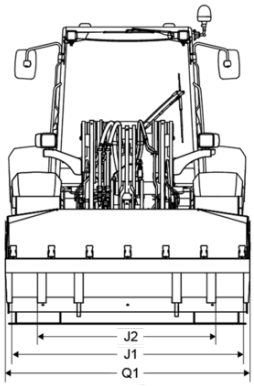

A2	Общая длина со стандартным навесным орудием: удлиненным погрузочным устройством	6.995 mm
A1	Общая длина со стандартным навесным орудием	6.550 mm
B1	Колесная база (межосевое расстояние)	2.620 mm
C1	Выступ задней части	1.520 mm
D3	Высота с кабиной	3.010 mm
D10	Общая высота кабины с проблесковым маячком	3.175 mm
E1	Макс. высота точки поворота ковша	3.760 mm
E2	Макс. высота, точка поворота ковша удлиненное погрузочное устройство	4.200 mm
F1	Высота перегрузки	3.520 mm
F2	Высота перегрузки удлиненное погрузочное устройство	3.950 mm
G1	Высота разгрузки	2.695 mm
G2	Высота разгрузки удлиненное погрузочное устройство	3.210 mm
H1	Ширина разгрузки	1.172 mm
H2	Ширина разгрузки удлиненное погрузочное устройство	1.300 mm
I1	Глубина копания	150 mm
J1	Общая ширина	2.500 mm
J2	Ширина гусеничного звена	1.955 mm
K1	Дорожный просвет	445 mm
L1	Радиус поворота, внешняя кромка колес	3.865 mm
M1	Угол поворота колес	40 °
M2	Угол качания	24 °
N1	Угол разгрузки при макс. высоте подъема	45 °
O1	Угол запрокидывания на земле	41,5 °
P1	Расстояние от середины переднего моста до вершины зуба	2.607 mm
Q1	Ширина ковша	2.500 mm
R1	Высота штабелирования	3.605 mm
R2	Высота штабелирования удлиненное погрузочное устройство	4.055 mm

Приведенные иллюстрации, оснащение и данные могут отличаться от действующей программы поставок в вашей стране. Может быть показано специальное оснащение, за которое взимается дополнительная плата. Права на внесение изменений сохранены.

Copyright © 2026 Kramer-Werke GmbH | www.kramer.de

Стандартная комплектация

Кабина

- Удобная, просторная кабина
- Внутреннее освещение с дверным выключателем; вход и выход с обеих сторон
- Кабина проверена в соответствии с ROPS и FOPS; стеклоочистители спереди и сзади, спереди с прерывистым режимом
- Телескопическая рулевая колонка с регулируемым углом наклона
- Консоль джойстика (откидная)
- Сиденье с механической подвеской (MSG85/722) с автоматическим ремнем безопасности, регулировкой по весу, регулировкой наклона спинки и двойной регулировкой в продольном направлении
- 7-дюймовый ЖК-дисплей со встроенной камерой заднего вида
- Многофункциональный джойстик с электронной системой вспомогательного управления с интегрированным переключателем направления движения, дизайн для использования в темное время суток
- Трехступенчатая мощная система отопления и вентиляции, сопла обдува лобового стекла
- Bluetooth-радиоприемник с устройством громкой связи
- Климат-контроль
- Розетка 12 В
- Солнцезащитная шторка с тремя разными положениями фиксации
- 4 светодиодные фары рабочего освещения Basic (1000 люмен)
- Система освещения согласно Правилам допуска транспортных средств к движению

Гидравлика управления и рабочая гидравлика

- 3-й контур управления с пропорциональным управлением и непрерывным режимом
- Сброс давления, 3-й контур управления
- Возможность регулировки количества масла для дополнительных контуров управления
- Плавающее положение
- Система автоматического отвода ковша
- Гидростатический полный привод с функцией аварийного управления

Двигатель

- Выключатель аккумуляторной батареи
- Реверсивный вентилятор с гидравлическим управлением
- Четырехсекционная система охлаждения (радиатор гидросистемы, охладитель наддувочного воздуха, радиатор охлаждающей жидкости, конденсатор кондиционера)
- Широко открывающийся капот двигателя с резиновым уплотнением, смотровое стекло для контроля уровня гидравлического масла и охлаждающей жидкости

Трансмиссия

- Комбинированная инч-педаль торможения
- Самоблокирующийся дифференциал (100 %), подключаемый, в переднем и заднем мостах
- Электрогидравлический дисковый тормоз с пружинным энергоаккумулятором в переднем мосту, посредством карданного вала также воздействует на задний мост
- Смазочная линия качающегося болта

Привод **&** мосты

- Автомобильный гидростатический аксиально-поршневой привод с бесступенчатым регулированием

Кинематика

- PZ-кинематика
- Гидравлическое быстросменное устройство согласно ISO 23727 (система Volvo TPV)

Документация

- Руководство по эксплуатации; сервисная книжка

Приведенные иллюстрации, оснащение и данные могут отличаться от действующей программы поставок в вашей стране. Может быть показано специальное оснащение, за которое взимается дополнительная плата. Права на внесение изменений сохранены.

Copyright © 2026 Kramer-Werke GmbH | www.kramer.de

Опциональное оборудование

Кабина

- Проблесковый маячок (желтого цвета)
- Проблесковый маячок, светодиодный (желтый)
- Пакет системы освещения (8 фар рабочего освещения – 4 x спереди, 2 x сзади, 2 x сбоку) – нет необходимости в серийных фарах рабочего освещения
- Пакет светодиодной системы освещения (8 фар рабочего освещения – 4 x спереди, 2 x сзади, 2 x сбоку) – нет необходимости в серийных фарах рабочего освещения
- Сиденье с пневматической подвеской с поясничной опорой (MSG95AL/722)
- Сиденье с пневматической подвеской, поясничной опорой и подогревом (MSG95AL/722)
- Наружное зеркало заднего вида с электрической регулировкой, вкл. обогрев зеркал с автоматикой отключения
- Угольный фильтр
- Держатель для мобильного телефона
- Держатель панели управления на средней стойке
- Ящик для документов
- Дополнительная система отопления, вкл. систему предварительного прогрева двигателя, программируемую

Ходовой привод **&** рулевое управление

- Ecospeed PRO 40 км/ч, включая Smart Driving (возможно ограничение 30 км/ч или 20 км/ч при поставке с завода)
  - Только в сочетании с:
    - Стабилизатор нагрузки (амортизатор)
    - Освещение номерного знака, вкл. держатель номерного знака спереди
- Ручка медленного хода и акселератора
- Режим педали акселератора
  - Только в сочетании с:
    - Ручка медленного хода и акселератора
- Ecospeed PRO 40 км/ч, включая Smart Driving (ограничение 20 км/ч)
  - Только в сочетании с:
    - Стабилизатор нагрузки (амортизатор)
    - Освещение номерного знака, вкл. держатель номерного знака спереди
- Ecospeed PRO 40 км/ч, включая Smart Driving (ограничение 30 км/ч)
  - Только в сочетании с:
    - Стабилизатор нагрузки (амортизатор)
    - Освещение номерного знака, вкл. держатель номерного знака спереди

Принадлежности для движения по дорогам

- Освещение номерного знака, вкл. держатель номерного знака спереди
- Подтверждение данных (общее разрешение на эксплуатацию ABE) для самоходной рабочей машины (серийный вариант)*
- Сертификат соответствия стандартам ЕС для тягача (167/2013/ЕС – класс T1)
  - Только в сочетании с:
    - Освещение номерного знака, вкл. держатель номерного знака спереди
    - Розетка для заднего навесного оборудования, 7-контактная

Дополнительно нужно выбрать тягово-сцепное устройство (не маневровую сцепку)

* Германия, Люксембург, Нидерланды, Австрия, Словакия, Чешская Республика, Швейцария, Эстония, Латвия, Литва, Венгрия, Италия

Тягово-сцепные устройства **&** тормозные системы

Рекомендовано: Сертификат соответствия ЕС тягача (167/2013/ЕС – класс T1)
В сочетании с тягово-сцепным устройством всегда следует выбирать заднюю розетку

- Автоматическое тягово-сцепное устройство 38 мм – жесткое
- Опорная стойка для тягово-сцепных устройств с возможностью регулировки по высоте (требуется насадка для тягово-сцепного устройства с регулировкой по высоте)
- Насадка автоматического тягово-сцепного устройства 38 мм для опорной стойки с возможностью регулировки по высоте
- Насадка механического тягово-сцепного устройства для опорной стойки с возможностью регулировки по высоте – 32 мм
- Насадка сферической головки K50 для опорной стойки с возможностью регулировки по высоте
- Двухпроводной пневматический тормоз
  - Не с:
    - Гидростат 20 км/ч, вкл. Smart Driving
- Гидравлический тормозной клапан прицепа
  - Не с:
    - Гидростат 20 км/ч, вкл. Smart Driving

Двигатель

- Двигатель Deutz TCD 4.1 115 кВт/156 л. с. с сажевым фильтром/норма ограничения выбросов: Stage V
- Предварительный прогрев двигателя, топлива, гидравлического масла (230 В)

Приведенные иллюстрации, оснащение и данные могут отличаться от действующей программы поставок в вашей стране. Может быть показано специальное оснащение, за которое взимается дополнительная плата. Права на внесение изменений сохранены.

Copyright © 2026 Kramer-Werke GmbH | www.kramer.de

Быстросменные плиты **&** погрузочное устройство

- Стабилизатор нагрузки (амортизатор)
- Стабилизатор нагрузки (амортизатор) — необходим при наличии защиты при разрыве трубы
- Промышленное устройство (технические данные и доступные навесные орудия отличаются)*
- Быстросменное устройство, гидравлическое, система Kramer HV/TH – L

*Ввиду расстояния между рулевым колесом и передней кромкой транспортного средства движение с навесными орудиями по дорогам общего пользования запрещено

Гидравлика **–** общие сведения

- Заполнение гидравлической установки экологичным биологически разлагаемым гидравлическим маслом

Гидравлика **–** передняя часть

- Highflow 150 л/мин
  - Только в сочетании с:
    - Обратная линия, безнапорная, спереди – включая линию отвода утечек масла
- Highflow 180 л/мин, включая гидравлический насос с увеличенной производительностью 180 л/мин
  - Только в сочетании с:
    - Обратная линия, безнапорная, спереди – включая линию отвода утечек масла
- 4-й контур управления для переднего навесного оборудования со 2-й гидр. функцией; пропорциональный
- Обратная линия, безнапорная, спереди – включая линию отвода утечек масла
- Функция вибрации опрокидывающего цилиндра

Гидравлика **–** задняя часть

- Подключение опрокидывающего механизма
  - Не с:
    - 2 разъема двойного действия сзади
- Обратная линия, безнапорная, сзади
  - Только в сочетании с:
    - 1 гидравлический разъем двойного действия сзади, включая соединение для опрокидывающего механизма
- 2 разъема двойного действия сзади
  - Не с:
    - Подключение опрокидывающего механизма
  - 1 гидравлический разъем двойного действия сзади, включая соединение для опрокидывающего механизма
- 1 гидравлический разъем двойного действия сзади, включая соединение для опрокидывающего механизма
  - Не с:
    - 2 разъема двойного действия сзади

Электрика

- Розетка для заднего навесного оборудования, 7-контактная
- Розетка для переднего навесного оборудования, 7-контактная (2 положения включения)
- Розетка для управляющего сигнала, 7-контактная

Опции обеспечения безопасности

- Сигнальное устройство заднего хода (акустическое)
- Иммобилайзер, интегрирован в ключ зажигания
- Защита для подъемного и опрокидывающего цилиндра от разрыва трубопровода
- Предупредительные линии, красно-белые (согласно DIN 30710)
- Сигнальный треугольник
- Защита от наматывания для карданного вала
  - Не с:
    - Highflow 150 л/мин
    - Highflow 180 л/мин, включая гидравлический насос с повышенной производительностью 180 л/мин
- Меры по обеспечению безопасности при использовании в агрессивных средах (работа с солью, реагентами или удобрениями)
- Огнетушитель 2 кг
- Защитный пакет для промышленного применения
  - Включает в себя:
    - Защита от наматывания для карданного вала
    - Защитная решетка для лобового стекла, демонтируемая (без допуска для движения по дорогам общего пользования); защитная решетка на задней части; защитная решетка главной фары спереди
- Защитная решетка для лобового стекла, демонтируемая (без допуска для движения по дорогам общего пользования!)

Приведенные иллюстрации, оснащение и данные могут отличаться от действующей программы поставок в вашей стране. Может быть показано специальное оснащение, за которое взимается дополнительная плата. Права на внесение изменений сохранены.

Copyright © 2026 Kramer-Werke GmbH | www.kramer.de

Прочее

- Специальное лакокрасочное покрытие, одноцветное, согласно RAL (серые детали не включены)*
- Централизованная система смазки (полностью автоматическая)
- Двигатель вентилятора, реверсивный
- Централизованная система смазки (агресс. среды)
- Защита для морской транспортировки

* Мы сохраняем за собой право отказывать в нанесении лакокрасочных покрытий, цвет которых имеет сходство с защищенными цветами или комбинациями цветов других производителей!

Шины

- Michelin 500/70R24 XMCL – профиль для тяговых работ
- Nokian 540/70R24 TRI – профиль для коммунальных работ
- Michelin 540/70R24 Bibload – универсальный профиль
- Firestone 500/70 R24 164 A8 Duraforce UT
- Trelleborg 500/70R24 TH500 ET+40
- Trelleborg 500/70R24 TH400 ET+50

Послегарантийное обслуживание

- Security 24 (2000 ч)
- Security 36 (3000 ч)
- Security 48 (3000 ч)
- Security 48 (4000 ч)
- Security 48 (5000 ч)
- Security 60 (4000 ч)
- Security 60 (5000 ч)

Приведенные иллюстрации, оснащение и данные могут отличаться от действующей программы поставок в вашей стране. Может быть показано специальное оснащение, за которое взимается дополнительная плата. Права на внесение изменений сохранены.

Copyright © 2026 Kramer-Werke GmbH | www.kramer.de