

3060

Radlader

Technische Daten

Elektrische Anlage

Betriebsspannung	12 V
Batterie	100 Ah
Lichtmaschine	120 A

Gewichte

Betriebsgewicht	5.280 - 5.760 kg
Reißkraft (max.)	8.135 daN
Hubkraft (max.)	5.515 daN
Kipplast mit Schaufel - Maschine gerade, Hubgerüst horizontal	3.350 - 3.770 kg
Kipplast mit Schaufel - Maschine geknickt, Hubgerüst horizontal	2.830 - 3.200 kg
Kipplast mit Schaufel - Maschine gerade, Hubgerüst unterste Position	4.970 - 5.570 kg
Kipplast mit Schaufel - Maschine geknickt, Hubgerüst unterste Position	4.230 - 4.760 kg
Kipplast mit Palettengabel - Maschine gerade, Hubgerüst horizontal	2.830 - 3.170 kg
Kipplast mit Palettengabel - Maschine geknickt, Hubgerüst horizontal	2.410 - 2.710 kg
Kipplast mit Palettengabel - Maschine gerade, Transportstellung	3.410 - 3.800 kg
Kipplast mit Palettengabel - Maschine geknickt,Transportstellung	2.910 - 3.260 kg

Fahrerstand

Fahrerstand	Kabine

Füllmengen

Tankinhalt Kraftstoff	80 l
Tankinhalt Hydrauliköl	32 l

Antrieb

Antriebsart	ecDrive (Electronic Controlled Drive)
Fahrantrieb	hydrostatisch über Verteilergetriebe und Gelenkwelle
Fahrstufen	2
Achse	PA 1422
Fahrgeschwindigkeit Standard	0-20 km/h
Fahrgeschwindigkeit Option 1	0-30 km/h
Betriebsbremse	Trommelbremse (Option: Lamellenbremse)
Parkbremse	Trommelbremse (Option: Lamellenbremse)
Differentialsperre	100% Vorderachse + Hinterachse

Hydraulikanlage

Fahrhydraulik Arbeitsdruck (max.)	500 bar
Arbeitshydraulik Fördermenge (max.)	74 (91) l/min
Arbeitshydraulik Arbeitsdruck (max.)	235 bar

Kinematik

Kinematik Typ	Z
Hubzylinder	1
Kippzylinder	1
Schnellwechselsystem	hydraulisch

Lenkung

Lenkungsart	Hydraulische Knick-Pendellenkung
Lenkzylinder	1
Pendelwinkel	± 10 Grad

Lärmkennwerte

Gemittelter Schallleistungspegel LwA (Kabine)	99,6 dB(A)
Garantierter Schallleistungspegel LwA (Kabine)	101 dB(A)
Angegebener Schalldruckpegel LpA (Kabine)	73 dB(A)

Motordaten Standard

Motorhersteller	Rehlko
Motortyp	KDI 2504 TCR
Zylinder	4
Motorleistung	48 kW

Die gezeigten Abbildungen, Ausstattungen und Daten können vom aktuellen Lieferprogramm Ihres Landes abweichen. Abgebildet sind unter Umständen aufpreispflichtige Sonderausstattungen. Änderungen vorbehalten.

Copyright © 2026 Weidemann | www.weidemann.de

Motorleistung	65 PS	Kühlmitteltyp	Wasser
bei max. Drehzahl	2.200 U/min	Abgasnormstufe	V
Drehmoment max.	300 Nm	Abgasnachbehandlung	DOC/DPF
Hubraum	2.482 cm³		

Die gezeigten Abbildungen, Ausstattungen und Daten können vom aktuellen Lieferprogramm Ihres Landes abweichen. Abgebildet sind unter Umständen aufpreispflichtige Sonderausstattungen. Änderungen vorbehalten.

Copyright © 2026 Weidemann | www.weidemann.de

Abmessungen

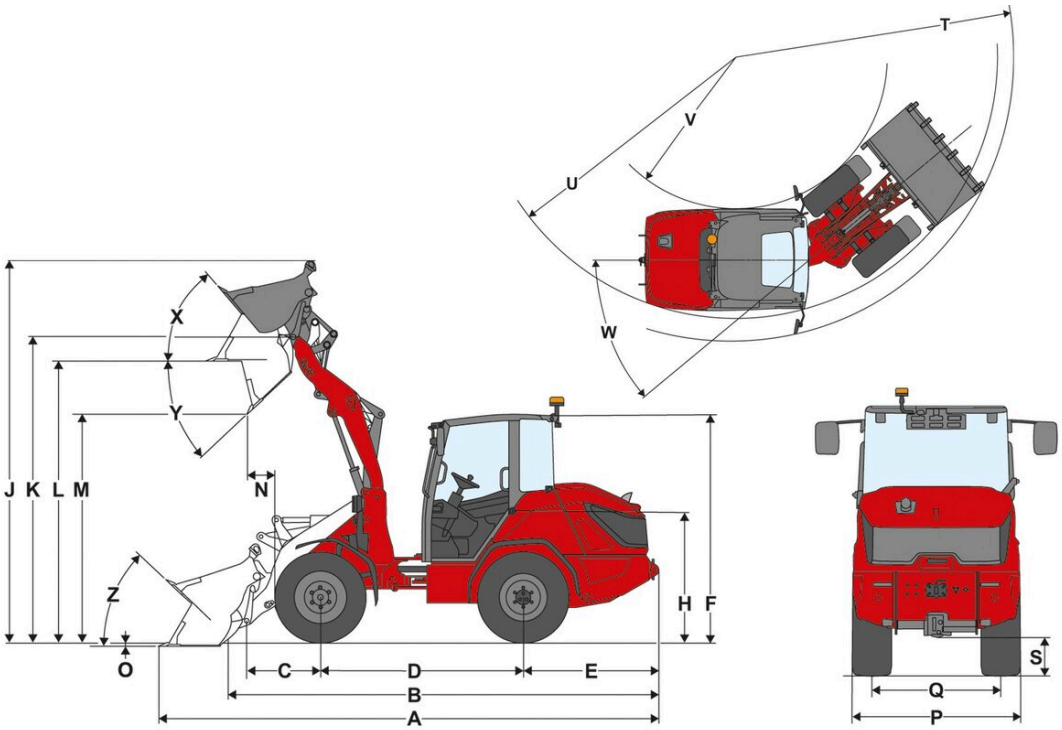

		Z-Kinematik (Standard)
A	Gesamtlänge	5.590 mm
B	Gesamtlänge ohne Schaufel	4.880 mm
C	Schaufeldrehpunkt (bis Achsmitte)	1.120 mm
D	Radstand	2.150 mm
E	Hecküberhang	1.435 mm
F	Höhe mit Kabine	2.485 mm
H	Sitzhöhe	1.460 mm
J	Gesamtarbeitshöhe	4.215 mm
K	Schaufeldrehpunkt (max. Hubhöhe)	3.395 mm
L	Überladehöhe	3.140 mm
M	Ausschütthöhe	2.590 mm
N	Reichweite (bei M)	820 mm
O	Schürftiefe	145 mm
P	Gesamtbreite	1.720 mm
Q	Spurweite	1.360 mm
S	Bodenfreiheit	335 mm
T	Radius maximal außen	4.385 mm
U	Radius am Außenrand	3.935 mm
V	Innenradius	2.125 mm
W	Knickwinkel	40 °
X	Rückrollwinkel bei max. Hubhöhe	65 °
Y	Auskippwinkel	45 °
Z	Rückrollwinkel am Boden	45 °

Die gezeigten Abbildungen, Ausstattungen und Daten können vom aktuellen Lieferprogramm Ihres Landes abweichen. Abgebildet sind unter Umständen aufpreispflichtige Sonderausstattungen. Änderungen vorbehalten.

Copyright © 2026 Weidemann | www.weidemann.de

Serienausstattung

Motor

- Rehlko 2504 TCR, 48 kW / 65,3 PS, (DOC/DPF), EU: Stufe V

Lenkung

- Hydraulische Knick-Pendellenkung
- Lenkzylinder: 1

Fahrerstand

- Komfortkabine 1-türig mit Heizung und Lüftung, ROPS / FOPS geprüft
- Großzügiges Platzangebot
- Spiegel Links u. Rechts
- Ergonomisch großzügiger Einstieg
- Verstellbares Lenkrad (Neigung und Höhe)

Fahrersitz

- Stoffsitz mechanisch gefedert mit Sicherheitsgurt, Gewichts-, Rücken- und Längsverstellung

Beleuchtung

- Beleuchtung nach StVZO
- Arbeitsscheinwerfer LED Basic (1000 lm) am Dach, 2 vorne, 1 hinten

Antrieb & Achsen

- Achse: Planetenachse PA1422
- Antrieb: Hydrostatischer Allradantrieb, elektronisch geregelt, ecDrive (Electronic Controlled Drive)
- Fahrmodi: Auto-Modus; ECO-Modus (Reduzierung der Motordrehzahl bei Erreichen der eingestellten Geschwindigkeit)
- Sperre: Differentialsperre 100 %, elektrisch-hydraulisch zuschaltbar an Vorder- und Hinterachse
- Geschwindigkeit: 20 km/h (Optional 30 km/h)
- Fahrstufen: 2 | 10 km/h / 20 km/h
- Betriebsbremse: Trommelbremse an der Vorderachse über Gelenkwelle auf Hinterachse wirkend
- Parkbremse: Trommelbremse - Betätigung mittels Handbremshebel an der Vorderachse, über
- Gelenkwelle auf Hinterachsewirkend

Bereifung

- 365 / 70 R 18 BKT Multimax MP513 ET30, Profil AS, Breite 1720 mm, Höhe 2485 mm

Ladeanlage

- Ladeschwinge LS960
- Schnellwechseleinrichtung (Z-HV) hydraulisch
- Kinematik: Z
- Hubzylinder: 2
- Kippzylinder: 1
- Schwimmstellung für Hubzylinder:

Hydraulik

- Elektrisch vorgesteuerter Joystick mit Fahrtrichtungsschalter und integriertem Taster für Differentialsperre
- 3. Steuerkreis vorne elektrisch proportional über Joystick, inkl. Doppelraste
- Arbeitshydraulik 74 l/min (33,6 ccm)
- Hydraulikölkühler

EquipCare (Telematik)

- EquipCare 36 Monate

Die gezeigten Abbildungen, Ausstattungen und Daten können vom aktuellen Lieferprogramm Ihres Landes abweichen. Abgebildet sind unter Umständen aufpreispflichtige Sonderausstattungen. Änderungen vorbehalten.

Copyright © 2026 Weidemann | www.weidemann.de

Optionen

Fahrerstand

- Kabinentür zweiteilig
- Rückspiegel Weitwinkel Kabine
- Klimaanlage
- Radiovorbereitung DAB+ (Antenne, Lautsprecher)
- Radio DAB+ komplett
- 1 Steckdose: 2xUSB
- Sonnenrollo
- Ablagebox (links neben Fahrersitz)
- Panoramaspiegel innen

Fahrersitz

- Sitz Vinyl
- Sitz Kunstleder; Luftfederung; MSG95
- Sitz Stoff; Luftfederung; Hohe Rückenlehne; MSG95
- Sitz Stoff; Luftfederung; Sitzheizung; MSG95
- Sitz Stoff; Luftfederung; Sitzheizung; Hohe Rückenlehne; MSG95
- Sitz Stoff; Luftfederung; MSG95
- Sitz Stoff; Hohe Rückenlehne; MSG85

Beleuchtung

- LED Beleuchtung nach StVZO
- Arbeitsscheinwerfer LED Performance (2000 lm) am Dach, 2 vorne, 2 hinten
- Rundumkennleuchte LED (gelb), (Die nationalen Bestimmungen sind einzuhalten.)

Zulassung & Straßenverkehr

- Einzelbetriebserlaubnis < 25 km/h
- Einzelbetriebserlaubnis > 25 km/h
- Kennzeichenhalterung vorne und hinten
- Warntafel dreieckig, (Die nationalen Bestimmungen sind einzuhalten.)

Antrieb & Achsen

- Handgas
- Vorwärmung: Kühlwasser, Hydrauliköl; 230 V, Stecker Typ E/F
- Vorwärmung: Kühlwasser, Hydrauliköl; 230 V, Stecker Typ J (Land: CH)
- Vorwärmung: Kühlwasser, Hydrauliköl; 230 V, Stecker Typ G (Land: UK, IE)
- Fahrmodus Auto / Eco / Anbaugeräte
- Fahrmodus Auto / Eco / M-Drive
- Geschwindigkeitsbegrenzer proportional (Langsamfahreinrichtung)
- 20 km/h Geschwindigkeitserhöhung
- 30 km/h Geschwindigkeitserhöhung
- Elektro-hydraulische Lamellenbremse mit Federspeicher in der Vorderachse, über Gelenkwelle auf Hinterachse wirkend inkl. Hill-hold Funktion

Bereifung

- 405 / 70 R 20 BKT Multimax MP 513 ET30, Profil AS, Breite 1770 mm, Höhe 2535 mm
- 550 / 45 R 22.5 Alliance 331 ET-50, Profil AS, Breite 2070 mm, Höhe 2536 mm
- 400 / 70 R 18 Alliance 585 ET0, Profil EM, Breite 1824 mm, Höhe 2509 mm
- 445 / 70 R 19.5 Alliance 624 ET0, Profil EM, Breite 1865 mm, Höhe 2553 mm
- 440 / 50 R 17 BKT Trac Super ET0, Profil Rasen, Breite 1861 mm, Höhe 2437 mm

Ladeanlage

Schnellwechselplatten:
- SkidSteer (hydraulisch - SAEJ2513 SSL HV)
- Euro (hydraulisch - ISO23206 EURO HV) (inkl. zwei Kupplungen SVK Gr.3)
- Euro (hydraulisch - ISO23206 EURO HV) + SMS HV (inkl. zwei Kupplungen SVK Gr.3)
- Weidemann HV/WL - L (hydraulisch) (4080 / 5080)

Sonstiges:
- Senkbremsventil (Rohrbruchsicherung Hub- und Kippzylinder)
- Ladeschwingendämpfung
- Schaufelstandsanzeige

Bio-Hydrauliköl

- Shell Panolin S4 HLP Synth46 (Biohydrauliköl)

Die gezeigten Abbildungen, Ausstattungen und Daten können vom aktuellen Lieferprogramm Ihres Landes abweichen. Abgebildet sind unter Umständen aufpreispflichtige Sonderausstattungen. Änderungen vorbehalten.

Hydraulik vorne

- Arbeitshydraulik 91 l/min (41,7 ccm)
- Druckloser Rücklauf vorne (1 x Flatface Gr.3, Stecker) inkl. Leckölleitung (1 x Flatface Gr.2, Stecker)
- Schnellkupplung Faster 2-fach - Maschinenseitig + Anbaugeräteseitig
- Druckentlastung 3. Steuerkreis vorne am Teleskoparm

Hydraulik hinten

- Hydraulikanschluss hinten einfachwirkend über Umschaltventil (zwei Kupplungen SVK Gr.3)

Elektroanschlüsse vorne

- Steckdose vorne 13-polig (2x Elektrofunktionen E1/ E2 und Beleuchtung); Bedienung: Über 2 Taster am Joystick; 1. Funktion tastend, 2. Funktion rastend
- Steckdose vorne 13-polig (2x Elektrofunktionen E1/ E2 und Beleuchtung); Bedienung: Über 2 Taster am Joystick; 1. Funktion rastend, 2. Funktion tastend
- Steckdose vorne 13-polig (2x Elektrofunktionen E1/ E2 und Beleuchtung); Bedienung: Über 2 Taster am Joystick; 1. Funktion tastend, 2. Funktion tastend
- Steckdose vorne 13-polig (2x Elektrofunktionen E1/ E2 und Beleuchtung); Bedienung: Über 2 Taster am Joystick; 1. Funktion rastend, 2. Funktion rastend

Elektroanschlüsse hinten

- Steckdose hinten 7-polig für Beleuchtung Heckanbaugeräte

Elektrik

Batterietrennschalter:
- Batterietrennschalter Fahrerstand - relais trennend

Sicherheitsoptionen

- Rückfahrwarneinrichtung (akustisch)
- Rückfahrkamera
- Sitzgurtüberwachung
- Wegfahrsperre Zündschlüssel (Bedienung: Über codierten Zündschlüssel)

Sonderlackierung

- Sonderlackierung RAL einfarbig - anstelle Weidemann rot
- Sonderlackierung RAL mehrfarbig

Sonstiges

- Ballastgewicht Bodenplatte (200 kg)
- Werkzeugbox inkl. Werkzeugsatz
- Kombitasche (Warndreieck / Verbandkasten)
- Zentralschmieranlage vollautomatisch

Gewährleistungsverlängerung
- Economy 24 Monate (2500 h)
- Economy 36 Monate (3000 h)
- Economy 48 Monate (3500 h)
- Economy 60 Monate (4000 h)
- Premium 24 Monate (3000 h)
- Premium 36 Monate (4000 h)
- Premium 48 Monate (5000 h)
- Premium 60 Monate (6000 h)

Anhänge- und Bergevorrichtungen

- Anhängevorrichtung 38 mm, automatisch
- Rangierkupplung (Nicht für Anhängerbetrieb zugelassen!)

Die gezeigten Abbildungen, Ausstattungen und Daten können vom aktuellen Lieferprogramm Ihres Landes abweichen. Abgebildet sind unter Umständen aufpreispflichtige Sonderausstattungen. Änderungen vorbehalten.