WL300e

Колесные погрузчики

Электрический, практичный, высокопроизводительный

Модель WL300e расширяет портфолио компактных электрических колесных погрузчиков Wacker Neuson линейки zero emission. Устанавливаемая литий-ионная батарея на 48 В доступна в трех вариантах мощности, благодаря чему время работы и зарядки можно оптимальным образом адаптировать в соответствии с рабочими требованиями. Модель WL300e работает без эмиссии каких-либо вредных веществ, при этом значительно снижен уровень шума. Для пользователя это означает повышенную универсальность в применении, экологичность и значительную экономию эксплуатационных расходов. Доступная в качестве опции низкая передняя тележка в сочетании с коротким погрузочным рычагом обеспечивают превосходный обзор и значительно увеличивают опрокидывающую нагрузку.

Преимущества

- Низкая передняя тележка и короткий погрузочный рычаг
- Колесный погрузчик в качестве самоходного шасси
- Инновационная технология, зарекомендовавшая себя в процессе использования
- Мощный литий-ионный аккумулятор
- Простые возможности зарядки

Технические характеристики

Аккумулятор, стандартный

Технология батареи	Литий-ионный
Класс напряжения батареи	48 В
Емкость аккумулятора	14,1 кВт·ч
Вес батареи	132 кг
Мощность зарядки (макс.)	3 кВт
Время загрузки (0-100%)	4 - 6* ч
Время загрузки (20-80%)	2,9* ч
Время работы до	2,98** ч

Аккумулятор, опция 1

Технология батареи	Литий-ионный
Класс напряжения батареи	48 В
Емкость аккумулятора	18,7 кВт·ч
Вес батареи	148 кг
Мощность зарядки (макс.)	6 кВт
Время загрузки (0-100%)	3 - 8* ч
Время загрузки (20-80%)	1,9* ч
Время работы до	4,61** ч

Аккумулятор, опция 2

Технология батареи	Литий-ионный
Класс напряжения батареи	48 В
Емкость аккумулятора	23,4 кВт·ч
Вес батареи	165 кг
Мощность зарядки (макс.)	6 кВт
Время загрузки (0-100%)	4 - 10* ч
Время загрузки (20-80%)	2,4* ч
Время работы до	6,64** ч

Электродвигатель

Двигатель приводного механизма (EN 60034-1)	6,5 кВт
Двигатель рабочей гидравлики (EN 60034-1)	8,5 кВт

Электрооборудование

Рабочее напряжение	12 В

Значения веса

Объем ковша (стандартный ковш)	0,30 м³
Рабочий вес	2.400 - 2.580 кг

Приведенные иллюстрации, оснащение и данные могут отличаться от действующей программы поставок в вашей стране. Может быть показано специальное оснащение, за которое взимается дополнительная плата. Права на внесение изменений сохранены.

Copyright © 2026 Wacker Neuson SE | www.wackerneuson.com

Опрокидывающая нагрузка с ковшом – прямая машина, подъемная рама горизонтальный	1.650 - 2.270 кг
Опрокидывающая нагрузка с ковшом – машина со сложенным шарнирным сочленением, подъемная рама горизонтальный	1.360 - 1.910 кг
Опрокидывающая нагрузка с вилочным захватом для поддонов – прямая машина, подъемная рама горизонтальный	1.290 - 1.690 кг
Опрокидывающая нагрузка с вилочным захватом для поддонов – машина со сложенным шарнирным сочленением, подъемная рама горизонтальный	1.060 - 1.420 кг

Кабина водителя

Кабина водителя	FSD (EPS, кабина)

Объемы заправки

Объем бака для гидравлического масла	20 л

Привод

Тип привода	Электрический
привод ходовой части	Карданный вал
Ступени переключения скорости	1
ось	T80
Скорость движения, стандартная	0-15 км/ч
Рабочий тормоз	Барабанный тормоз на все 4 колеса
Стояночный тормоз	Электрический

Гидравлическая установка

Рабочая гидравлика, производительность (макс.)	36 л/мин
Рабочая гидравлика, рабочее давление (макс.)	225 бар

Кинематика

Тип кинематики	P
Подъемный цилиндр	1
Опрокидывающий цилиндр	1
Система быстрой замены	Гидравлический

Рулевое управление

Вид управления	Гидравлическое управление шарнирным сочленением
Цилиндр рулевого привода	1
Угол качения	± 10 градус

Значения шумовых характеристик

Средний уровень звуковой мощности LwA (защитная крыша)	82,9 дБ(A)
Гарантированный уровень звуковой мощности LwA (защитная крыша)	85 дБ(A)
Заявленный уровень звукового давления LpA (защитная крыша)	68 дБ(A)
Средний уровень звуковой мощности LwA (кабина)	82,9 дБ(A)
Гарантированный уровень звуковой мощности LwA (кабина)	85 дБ(A)
Заявленный уровень звукового давления LpA (кабина)	70 дБ(A)

Прочая информация

FSD = защитная крыша
EPS = Easy Protection System (откидная защитная крыша)
Расчет опрокидывающей нагрузки согласно ISO 14397

*Время зарядки зависит от различных вариантов зарядки. Бортовое зарядное устройство 3 кВт (стандарт), с дополнительным бортовым зарядным устройством всего 6 кВт (опция). Доступны следующие зарядные штекеры: 230 В / 10 А с заземляющим контактом, 230 В / 16 В CEE (синий, 3-конт.), 400 В / 16 А CEE (красный, трехфазный, 5-конт.), 400 В / 16 А (штекер типа 2 с зарядным устройством, IEC 62196) и другие переходные штекеры.
**Время работы аккумулятора зависит от соответствующих условий эксплуатации, рабочей задачи и манеры езды. Это может привести к увеличению времени работы. Однако в экстремальных случаях время работы может быть меньше указанного. Указанное время работы относится к непрерывной работе с машиной.

Приведенные иллюстрации, оснащение и данные могут отличаться от действующей программы поставок в вашей стране. Может быть показано специальное оснащение, за которое взимается дополнительная плата. Права на внесение изменений сохранены.

Copyright © 2026 Wacker Neuson SE | www.wackerneuson.com

Размеры

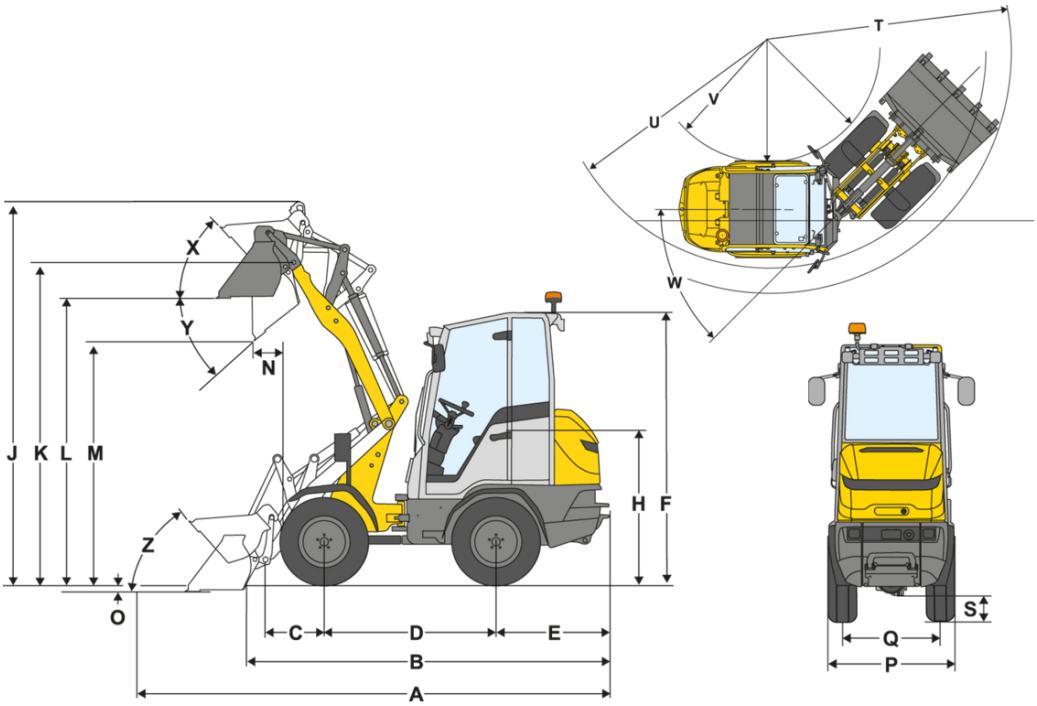

A	Общая длина	4.015 mm	3.974 mm
B	Общая длина без ковша	3.283 mm	3.243 mm
C	Точка поворота ковша (до середины моста)	578 mm	514 mm
D	Колесная база	1.620 mm	1.645 mm
E	Выступ задней части	971 mm	971 mm
F	Высота с защитной крышей (неподвижной)	2.244 mm	2.244 mm
	Высота с откидной защитной крышей (EPS)	2.321 mm	2.321 mm
F	Высота с откидной защитной крышей (EPS), откинутое положение	1.924 mm	1.924 mm
	Высота с кабиной	2.286 mm	2.286 mm
H	Высота сиденья	1.277 mm	1.277 mm
J	Общая рабочая высота	3.383 mm	2.851 mm
K	Точка поворота ковша (макс. высота хода)	2.793 mm	2.266 mm
L	Высота перегрузки	2.498 mm	1.967 mm
M	Высота разгрузки	2.007 mm	1.448 mm
N	Рабочий диапазон (при M)	351 mm	322 mm
O	Глубина копания	114 mm	141 mm
P	Общая ширина	1.070 mm	1.070 mm
Q	Ширина гусеничного звена	814 mm	814 mm
S	Дорожный просвет	204 mm	204 mm
T	Радиус макс., внешний	2.896 mm	2.880 mm
U	Радиус у внешнего края	2.505 mm	2.542 mm
V	Внутренний радиус	1.418 mm	1.445 mm
W	Угол изгиба	45 °	45 °
X	Угол заднего крена при макс. высоте подъема	45 °	49 °
Y	Угол разгрузки	42 °	47 °
Z	Угол заднего крена на грунте	47 °	51 °

Приведенные иллюстрации, оснащение и данные могут отличаться от действующей программы поставок в вашей стране. Может быть показано специальное оснащение, за которое взимается дополнительная плата. Права на внесение изменений сохранены.

Copyright © 2026 Wacker Neuson SE | www.wackerneuson.com