

3060

Cargadora sobre ruedas

Ficha técnica

Sistema eléctrico

Tensión de servicio	12 V
Batería	100 Ah
Generador	120 A

Pesos

Peso de servicio	5.280 - 5.760 kg
Fuerza de excavación (máx.)	8.135 daN
Fuerza de elevación (máx.)	5.515 daN
Carga de volteo con cuchara - máquina recta, tijera de elevación horizontal	3.350 - 3.770 kg
Carga de volteo con cuchara - máquina articulada, tijera de elevación horizontal	2.830 - 3.200 kg
Carga de volteo con cuchara; máquina recta, tijera de elevación en la posición inferior	4.970 - 5.570 kg
Carga de volteo con cuchara; máquina articulada, tijera de elevación en la posición inferior	4.230 - 4.760 kg
Carga de volteo con horquilla para palés - máquina recta, tijera de elevación horizontal	2.830 - 3.170 kg
Carga de volteo con horquilla para palés - máquina articulada, tijera de elevación horizontal	2.410 - 2.710 kg
Carga de vuelco con horquilla para palés; máquina recta, posición de transporte	3.410 - 3.800 kg
Carga de vuelco con horquilla para palés; máquina articulada, posición de transporte	2.910 - 3.260 kg

Cabina del conductor

Cabina del conductor	Cabina

Volúmenes

Capacidad del depósito de combustible	80 l
Capacidad del depósito de aceite hidráulico	32 l

Accionamiento

Tipo de accionamiento	ecDrive (Electronic Controlled Drive)
Transmisión	hidrostática con engranaje de distribución y eje articulado
Velocidades de marcha	2
Eje	PA 1422
Velocidad de desplazamiento estándar	0-20 km/h
Velocidad de desplazamiento opción 1	0-30 km/h
Freno de servicio	Freno de tambor (opción: freno multidisco)
Freno de estacionamiento	Freno de tambor (opción: freno multidisco)
Bloqueo diferencial	100 % en el eje delantero+ eje trasero

Sistema hidráulico

Presión de trabajo de la hidráulica de marcha (máx.)	500 bar
Caudal de la hidráulica de trabajo (máx.)	74 (91) l/min.
Presión de trabajo de la hidráulica de trabajo (máx.)	235 bar

Cinemática

Tipo de cinemática	Z
Cilindro elevador	1
Cilindro de volteo	1
Sistema de cambio rápido	Hidráulico

Dirección

Tipo de dirección	Unión articulada pendular hidráulica
Cilindro de dirección	1
Ángulo de oscilación	± 10 grado

Valores característicos del ruido

Nivel de potencia acústica medio LwA (cabina)	99,6 dB(A)
Nivel de potencia acústica garantizado LwA (cabina)	101 dB(A)

Las imágenes, el equipamiento y los datos que se muestran pueden diferir de la gama de productos actualmente disponible en su país. Puede que en determinadas circunstancias se muestren equipamientos opcionales sujetos a un recargo en el precio. Se reserva el derecho a realizar cualquier modificación.

Copyright © 2026 Weidemann | www.weidemann.de

Nivel de presión acústica indicado LpA (cabina)	73 dB(A)

Datos del motor estándar

Fabricante del motor	Rehlko
Modelo de motor	KDI 2504 TCR
No. de cilindros	4
Potencia del motor	48 kW
Potencia del motor	65 CV
Con número de revoluciones máx.	2.200 rpm
Par de giro (par motor) máx.	300 Nm
Cilindrada	2.482 cm^3
Tipo de refrigerante	agua
Norma sobre emisiones	V
Postratamiento de gases de escape	DOC/DPF

Las imágenes, el equipamiento y los datos que se muestran pueden diferir de la gama de productos actualmente disponible en su país. Puede que en determinadas circunstancias se muestren equipamientos opcionales sujetos a un recargo en el precio. Se reserva el derecho a realizar cualquier modificación.

Copyright © 2026 Weidemann | www.weidemann.de

Dimensiones

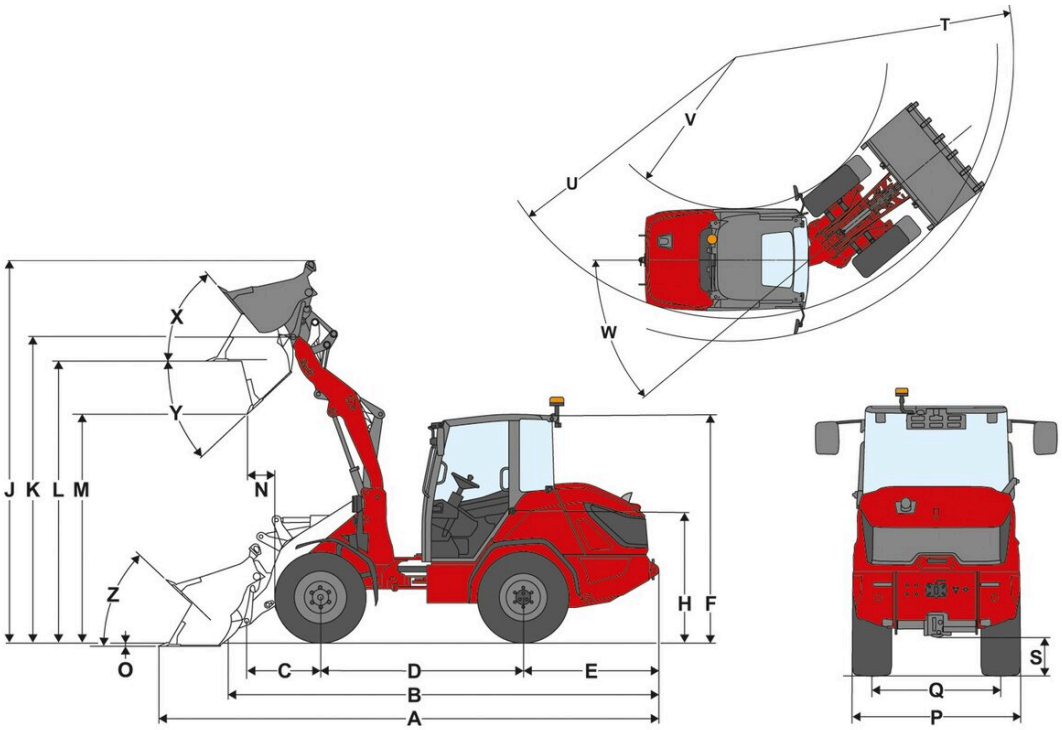

A	Longitud total	5.590 mm
B	Longitud total sin cuchara	4.880 mm
C	Punto de giro de cuchara (hasta el centro del eje)	1.120 mm
D	Distancia entre ruedas	2.150 mm
E	Saliente posterior	1.435 mm
F	Altura con cabina	2.485 mm
H	Altura del asiento	1.460 mm
J	Altura de trabajo total	4.215 mm
K	Punto de giro de cuchara (altura de elevación máxima)	3.395 mm
L	Altura útil de descarga	3.140 mm
M	Altura de descarga	2.590 mm
N	Alcance (con M)	820 mm
O	Profundidad de excavación	145 mm
P	Anchura total	1.720 mm
Q	Anchura de la oruga	1.360 mm
S	Altura libre sobre el suelo	335 mm
T	Radio máximo exterior	4.385 mm
U	Radio de giro borde exterior	3.935 mm
V	Radio interno	2.125 mm
W	Ángulo unión articulada	40 °
X	Ángulo de retroceso con altura de elevación máxima	65 °
Y	Ángulo de vaciado	45 °
Z	Ángulo de retroceso en el suelo	45 °

Las imágenes, el equipamiento y los datos que se muestran pueden diferir de la gama de productos actualmente disponible en su país. Puede que en determinadas circunstancias se muestren equipamientos opcionales sujetos a un recargo en el precio. Se reserva el derecho a realizar cualquier modificación.

Copyright © 2026 Weidemann | www.weidemann.de

Equipamiento de serie

Motor

- Rehlko 2504 TCR, 48 kW / 65,3 PS, (DOC/DPF), UE: Fase V

Sistema de conducción

- Unión articulada pendular hidráulica
- Cilindro de conducción: 1

Puesto del operador

- Cabina confortable de 1 puerta con calefacción y ventilación, homologada según ROPS y FOPS
- Espacio más amplio
- Retrovisor derecho e izquierdo
- Acceso amplio y ergonómico
- Volante de dirección regulable (inclinación y altura)

Asiento del operador

- Cómodo asiento de tela con suspensión mecánica, cinturón de seguridad y peso, respaldo y longitud regulables

Iluminación

- Iluminación según StVZO
- Luces de trabajo LED Basic (1.000 lm) en el techo: 2 delanteras, 1 trasera

Accionamiento & Ejes

- Eje: eje planetario PA1422.
- Tracción: tracción hidrostática a las cuatro ruedas, controlada electrónicamente, ecDrive (Electronic Controlled Drive).
- Modos de conducción: modo automático; modo ECO (reducción de las revoluciones del motor al alcanzar la velocidad ajustada).
- Bloqueo: bloqueo del diferencial 100 %, conmutable de forma electrohidráulica en el eje delantero y trasero
- Velocidad: 20 km/h (opcionalmente 30 km/h)
- Velocidades: 2 | 10 km/h / 20 km/h
- Freno de servicio: freno de tambor en el eje delantero que actúa sobre el eje trasero a través del eje cardán
- Freno de estacionamiento: freno de tambor, accionado mediante palanca de freno de mano en el eje delantero, que actúa sobre el eje trasero a través del eje cardán

Neumáticos

- 365 / 70 R 18 BKT Multimax MP513 ET30, perfil AS, anchura 1720 mm, altura 2485 mm

Sistema de carga

- Brazo de carga LS960
- Sistema de acople rápido (Z-HV) hidráulico
- Cinemática: Z
- Cilindro elevador: 2
- Cilindro de volteo: 1
- Posición de flotación para cilindro elevador:

Hidráulica

- Joystick con control eléctrico y selector de marcha con botón integrado para bloqueo del diferencial
- 3. Circuito de control delantero eléctrico proporcional mediante joystick, con doble retención
- Sistema hidráulico de trabajo 74 l/min (33,6 cm^3)
- Enfriador de aceite hidráulico

EquipCare (sistema telemático)

- EquipCare 36 meses

Las imágenes, el equipamiento y los datos que se muestran pueden diferir de la gama de productos actualmente disponible en su país. Puede que en determinadas circunstancias se muestren equipamientos opcionales sujetos a un recargo en el precio. Se reserva el derecho a realizar cualquier modificación.

Copyright © 2026 Weidemann | www.weidemann.de

Opciones

Puesto del operador

- Puerta de la cabina de dos piezas
- Retrovisor de gran ángulo en la cabina
- Aire acondicionado
- Preinstalación de radio DAB+ (antena, altavoces)
- Radio DAB+ completa
- 1 enchufe: 2xUSB
- Parasol
- Caja de almacenamiento (a la izquierda junto al asiento del operador)
- Retrovisor panorámico interior

Asiento del operador

- Asiento de vinilo
- Asiento de cuero sintético; suspensión neumática; MSG95
- Asiento de tela; suspensión neumática; respaldo alto; MSG95
- Asiento de tela; suspensión neumática; calefacción; MSG95
- Asiento de tela; suspensión neumática; calefacción; respaldo alto; MSG95
- Asiento de tela; suspensión neumática; MSG95
- Asiento de tela; respaldo alto; MSG85

Iluminación

- Iluminación LED según StVZO
- Luces de trabajo LED Performance (2.000 lm) en el techo: 2 delanteras, 2 traseras
- Baliza giratoria LED (amarilla), (¡deben respetarse las disposiciones nacionales!)

Homologación & Circulación por vía pública

- Certificado individual de aptitud técnica < 25 km/h
- Certificado individual de aptitud técnica > 25 km/h
- Portamatrículas delante y detrás
- Triángulo de señalización, (¡deben respetarse las disposiciones nacionales pertinentes!)

Accionamiento & Ejes

- Acelerador manual
- Precalentamiento: agua de refrigeración, aceite hidráulico; 230 V, enchufe tipo E/F
- Precalentamiento: agua de refrigeración, aceite hidráulico; 230 V, enchufe tipo J
- Precalentamiento: agua de refrigeración, aceite hidráulico; 230 V, enchufe tipo G
- Modos de conducción Auto / ECO / implementos
- Modo de conducción Auto / ECO / M-Drive
- Limitador de velocidad proporcional (dispositivo de marcha lenta)
- Aumento de la velocidad a 20 km/h
- Aumento de la velocidad a 30 km/h
- Freno multidisco electrohidráulico accionado por resorte en el eje delantero y que actúa en el eje trasero mediante el árbol articulado con función Hill Hold

Neumáticos

- 405 / 70 R 20 BKT Multimax MP 513 ET30, perfil AS, anchura 1770 mm, altura 2535 mm
- 550 / 45 R 22.5 Alliance 331 ET-50, perfil AS, anchura 2070 mm, altura 2536 mm
- 400 / 70 R 18 Alliance 585 ET0, perfil EM, anchura 1824 mm, altura 2509 mm
- 445 / 70 R 19.5 Alliance 624 ET0, perfil EM, anchura 1865 mm, altura 2553 mm
- 440 / 50 R 17 BKT Trac Super ET0, perfil césped, anchura 1861 mm, altura 2437 mm

Sistema de carga

Placas de acople rápido:
- SkidSteer (hidráulico - SAEJ2513 SSL HV)
- Euro (hidráulico - ISO23206 EURO HV) (con dos acoplamientos SVK de tamaño 3)
- Euro (hidráulico - ISO23206 EURO HV) + SMS HV (con dos acoplamientos SVK de tamaño 3)
- Weidemann HV/WL- L (hidráulico) (4080 / 5080)

Otros:
- Válvula de frenado en descenso (protección ante la rotura de conductos de los cilindros de elevación y volteo)
- Amortiguación brazo de carga
- Indicador de posición de la cuchara

Aceite hidráulico biodegradable

- Shell Panolin S4 HLP Synt46 (aceite hidráulico biodegradable)

Las imágenes, el equipamiento y los datos que se muestran pueden diferir de la gama de productos actualmente disponible en su país. Puede que en determinadas circunstancias se muestren equipamientos opcionales sujetos a un recargo en el precio. Se reserva el derecho a realizar cualquier modificación.

Hidráulica delantera

- Sistema hidráulico de trabajo 91 l/min (41,7 cm³)
- Retorno sin presión delantero (1 x Flatface tamaño 3, conector) incl. conducto de aceite de fuga (1 x Flatface tamaño 2, conector)
- Acoplamiento rápido Faster doble: lado máquina + lado implemento
- Alivio de presión 3. Circuito de control delantero en el brazo telescópico

Hidráulica trasera

- Conexión hidráulica trasera de efecto simple mediante válvula inversora (dos acoplamientos SVK de tamaño 3)

Conexiones eléctricas delanteras

- Conector delantero de 13 polos (2 funciones eléctricas E1/E2 e iluminación); modo de operación: mediante 2 pulsadores en el joystick; pulsar para la 1.ª función, soltar para la 2.ª función
- Conector delantero de 13 polos (2 funciones eléctricas E1/E2 e iluminación), modo de operación: mediante 2 pulsadores en el joystick; soltar para la 1.ª función, pulsar para la 2.ª función
- Conector delantero de 13 polos (2 funciones eléctricas E1/E2 e iluminación), modo de operación: mediante 2 pulsadores en el joystick; pulsar para la 1.ª función, pulsar para la 2.ª función
- Conector delantero de 13 polos (2 funciones eléctricas E1/E2 e iluminación), modo de operación: mediante 2 pulsadores en el joystick; soltar para la 1.ª función, soltar para la 2.ª función

Conexiones eléctricas traseras

- Tomacorriente trasero de 7 polos para la iluminación de implementos traseros

Sistema eléctrico

Interruptor de desconexión de la batería:
- interruptor de desconexión de la batería en el puesto del operador; desconexión del relé

Opciones de seguridad

- Alarma de marcha de retroceso (acústica)
- Cámara de marcha de retroceso
- Control del cinturón de seguridad
- Dispositivo antirrobo en la llave de encendido (modo de operación: mediante llave de encendido codificada)

Pintura especial

- Pintura especial monocolor RAL, en lugar del rojo de Weidemann
- Pintura especial RAL multicolor

Otros

- Peso de lastre placa base (200 kg)
- Caja de herramientas con juego de herramientas
- Bolsa combinada (triángulo de señalización / botiquín)
- Sistema de lubricación central completamente automático

Ampliación de garantía
- Economy 24 meses (2500 h)
- Economy 36 meses (3000 h)
- Economy 48 meses (3500 h)
- Economy 60 meses (4000 h)
- Premium 24 meses (3000 h)
- Premium 36 meses (4000 h)
- Premium 48 meses (5000 h)
- Premium 60 meses (6000 h)

Dispositivos de remolque y rescate

- Dispositivo de remolque 38 mm, automático
- Enganche de maniobra (¡no homologado para el remolque!)

Las imágenes, el equipamiento y los datos que se muestran pueden diferir de la gama de productos actualmente disponible en su país. Puede que en determinadas circunstancias se muestren equipamientos opcionales sujetos a un recargo en el precio. Se reserva el derecho a realizar cualquier modificación.