

WEIDEMANN
designed for work

T9535

Chariots télescopiques

Caractéristiques techniques

Système électrique

Tension de service	12 V
Batterie	185 Ah
Alternateur	150 A

Poids

Charge utile (max.)	3.500 kg
Poid de fonctionnement	7.720 kg

Cabine de conduite

Cabine de conduite	Cabine

Capacité

Capacité réservoir à carburant	142 l
Capacité du réseau d'huile hydraulique	90 l
Capacité du réservoir de solution d'urée	19 l

Transmission

Type de transmission	Hydrostatique (à régulation électronique)
Système d'entraînement	Arbre de transmission
Gammes de vitesse	3
Essieu	PAL 1930
Vitesse d'avancement standard	0-20 km/h
Vitesse d'avancement Option 1	0-40 km/h
Frein de service	Frein à disques sur l'essieu avant avec effet sur l'essieu arrière via l'arbre de transmission
Frein de stationnement	Frein multidisques électrohydraulique avec accumulateur à ressort à l'essieu avant et par l'intermédiaire de l'arbre de transmission sur l'essieu arrière
Blocage du différentiel	100 % sur essieu avant (en option)

Système hydraulique

Pression de travail du système hydraulique de translation (max.)	500 bar
Débit du système hydraulique de travail (max.)	138,6 (187) l/min
Pression de travail du système hydraulique de travail (max.)	261 bar

Cinématique

Vérin(s)de levage	1
Vérin de cavage	1
Système de changement rapide	mécanique (hydraulique)

Direction

Mode de direction	Direction hydraulique quatre roues directrices avec synchronisation automatique en fin de course
Vérins de direction	2
Angle de braquage max.	2x45 degré
Débattement du pont arrière	± 10 degré

Données moteur standard

Fabricant du moteur	Perkins
Type de moteur	904J-E36TA
Cylindre	4
Puissance du moteur	100 kW
Puissance du moteur	136 ch
au régime moteur max	2.200 tr/min
Cylindrée	3.621 cm^3
Type d'agent réfrigérant	eau
Phase de la norme d'émissions de gaz d'échappement	V
Post-traitement des gaz d'échappement	DOC/DPF/SCR
Niveau de puissance acoustique moyen LwA (cabine)	105 dB (A)
Niveau de puissance acoustique garanti LwA (cabine)	106 dB (A)
Niveau de pression acoustique déclaré LpA (cabine)	76 dB (A)

Les illustrations, équipements et caractéristiques indiqués peuvent être différents du programme de livraison applicable à votre pays. Dans certains cas, des équipements spéciaux soumis à un supplément sont représentés sur les illustrations. Sous réserve de modifications.

Copyright © 2026 Weidemann | www.weidemann.de

Dimensions

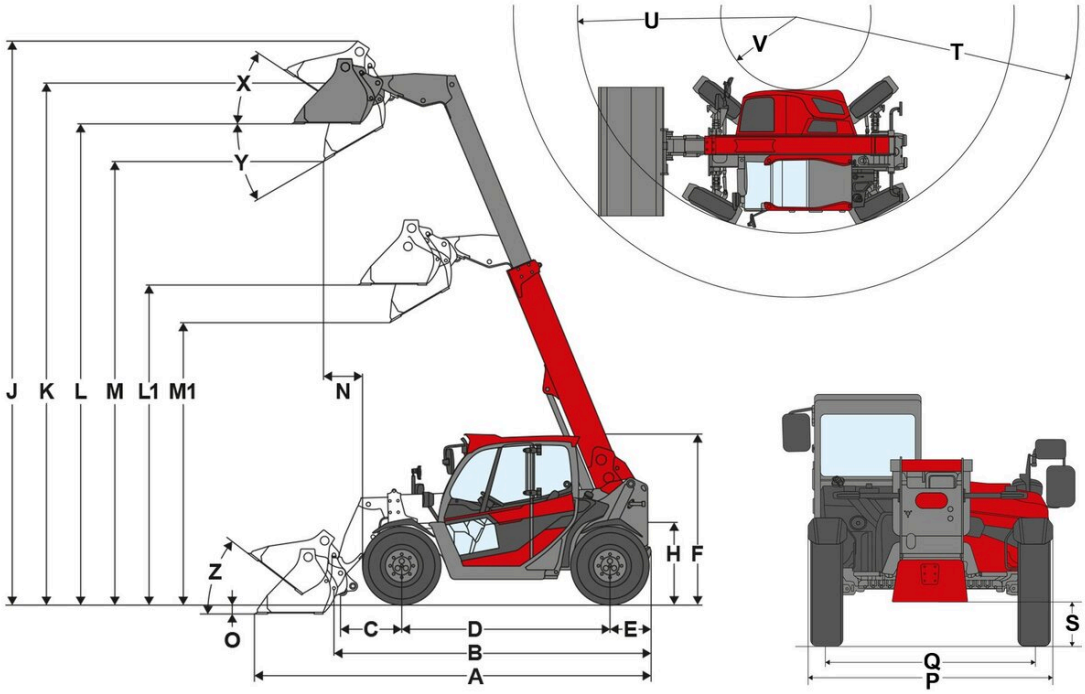

A	Longueur totale	6.275 mm
B	Longueur totale sans godet	5.290 mm
D	Empattement	2.950 mm
E	Déport arrière	700 mm
F	Hauteur avec cabine	2.425 mm
H	Hauteur siège conducteur	1.370 mm
J	Hauteur de travail totale	10.450 mm
K	Axe du godet (hauteur de levage max.)	9.855 mm
L1	Hauteur de franchissement bras télescopique rentré	4.650 mm
L	Hauteur de franchissement bras télescopique sorti	9.305 mm
M1	Hauteur de déversement bras télescopique rentré	4.135 mm
M	Hauteur de déversement bras télescopique sorti	8.785 mm
O	Profondeur de décapage	185 mm
P	Largeur totale	2.450 mm
Q	Largeur des chenilles	1.930 mm
S	Garde au sol	370 mm
T	Rayon maximal	5.155 mm
U	Rayon au bord extérieur	3.700 mm
V	Rayon intérieur	1.640 mm
X	Angle de rappel à la hauteur de levage max.	111 °
Y	Angle de déversement	44 °
Z	Angle de rappel au sol	46 °

Les illustrations, équipements et caractéristiques indiqués peuvent être différents du programme de livraison applicable à votre pays. Dans certains cas, des équipements spéciaux soumis à un supplément sont représentés sur les illustrations. Sous réserve de modifications.

Copyright © 2026 Weidemann | www.weidemann.de

Équipement de série

Moteur

- Perkins 904J-E36T, 90 kW / 122 ch, phase V

Direction

- Direction hydraulique quatre roues directrices avec synchronisation automatique en fin de course
- Rayon de braquage max. 2 x 45°
- Débattement essieu arrière ±10°
- Vérins de direction : 2

Poste de conduite

- Cabine avec chauffage et ventilation, certifiée ROPS / FOPS avec vitre de sécurité VSG du côté droit
- Essuie-glace vitre avant, arrière et de toit
- Colonne de direction réglable
- Accoudoir avec joystick suspendu avec le siège et fixé sur celui-ci
- Écran couleur 7 pouces affichant toutes les informations importantes concernant la machine
- Porte-bouteille
- Vide-poches

Siège conducteur

- Siège confort avec ceinture de sécurité

Éclairage

- Éclairage conforme au code de la route allemand
- Projecteurs de travail LED, 1 à l'avant, 1 à l'arrière sur le toit de la cabine

Transmission & Essieux

- Transmission : Power Drive 255, Hydrostatique par boîte de transfert et arbre à cardans, à réglage électronique
- Vitesse : 20 km/h
- Réglages de la vitesse : 2 (7 km/h / 20 km/h (en option 40)
- Frein de service : Frein à disques sur l'essieu avant avec effet sur l'essieu arrière par l'arbre de transmission
- Frein de stationnement : Frein multidisques électrohydraulique avec accumulateur à ressort à l'essieu avant, par l'intermédiaire de l'arbre de transmission sur l'essieu arrière
- Modes de direction : 3 modes de direction, à réglage électrique

Pneumatiques

- Mitas 405/70 R24 MPT-01

Installation de chargement

- Bras télescopique Hauteur de levage 9855 mm
- Dispositif d'attache rapide (Système Manitou) mécanique
- Vérin de levage : 1
- Vérin de cavage : 1

Système hydraulique

- Joystick à commande électrique avec inverseur de sens de marche et fonction télescopique
- 3e circuit hydraulique : raccords Flatface taille 2
- Système d'assistance conducteur VLS (Vertical Lift System)

Divers

- Avertisseur de marche arrière (sonore)

EquipCare (télématique)

- EquipCare 36 mois (avec appli & Manager)

Les illustrations, équipements et caractéristiques indiqués peuvent être différents du programme de livraison applicable à votre pays. Dans certains cas, des équipements spéciaux soumis à un supplément sont représentés sur les illustrations. Sous réserve de modifications.

Copyright © 2026 Weidemann | www.weidemann.de

Options

Poste de conduite & Cabine

- Essuie-glaces côté droit
- Chauffage pour la vitre de droite et la vitre l'arrière
- Grille de protection pour le pare-brise, démontable
- Réglage électrique du rétroviseur à droite
- Siège textile ; suspension pneumatique
- Siège habillage textile ; suspension pneumatique ; chauffage de siège
- Climatisation
- Climatisation à réglage automatique
- Préparation de la radio DAB+ (antenne, haut-parleurs)
- DAB+ Radio, Bluetooth / USB / AUX-IN
- 2 prises : 12 V / USB
- 3 prises : 12 V / USB / 3 pôles
- 3 prises : 12 V / 12 V / 3 pôles
- Support pour smartphone

Éclairage

- 2 Phares de travail LED basic supplémentaires à l'avant
- 2 Phares de travail LED basic supplémentaires à l'arrière
- 2 Phares de travail LED basic sur le bras télescopique
- 2 Phares de travail LED premium supplémentaires à l'avant
- 2 Phares de travail LED premium supplémentaires à l'arrière
- 2 Phares de travail LED premium sur le bras télescopique
- Gyrophare à LED (jaune), Les directives nationales doivent être respectées

Homologation & Conduite sur route

- Dieselmotor Perkins 100 kW / 136 CV Couple 550 Nm
- Ventilateur réversible
- Préchauffage du moteur (eau de refroidissement) 230 V
- Préchauffage du moteur (eau de refroidissement) + préchauffage de l'huile hydraulique 230 V
- Accès de maintenance Refroidisseur

Transmission & Essieux

Ponts
- Blocage de différentiel à 100% sur l'essieu avant

Mode de conduite
- Mode de conduite Auto / Eco

Vitesse d'avancement
- Limiteur de vitesse proportionnel (dispositif d'approche lente) avec accélérateur manuel
- 40 km/h Power Drive 255, (augmentation de la vitesse)

Pneumatiques

- Firestone 460/70 R24 Duraforce, profil MPT, largeur 2450 mm, hauteur 2440 mm
- Michelin 460/70 R24 XMCL, profil AS, largeur 2450 mm, hauteur 2440 mm
- Michelin 460/70 R24 Bibload, profil Bibload, largeur 2450 mm, hauteur 2440 mm
- 460/70R24 Trelleborg TH500, profil MPT, largeur 2450mm, hauteur 2440 mm

Installation de chargement

Plaques d'attache rapide
- Manitou hydraulique
- Kramer mécanique
- Kramer hydraulique
- JCB (Q-Fit) hydraulique
- Matbro hydraulique
- Sans plaque d'attache rapide

- Racleurs de nettoyage sur le bras télescopique
- Suspension du bras chargeur & Verrouillage du vérin de cavage
- Suspension du bras chargeur, position flottante& Verrouillage du vérin de cavage

Système hydraulique

- Huile hydraulique biodégradable Shell PANOLIN S4 HLP Synth 46

Les illustrations, équipements et caractéristiques indiqués peuvent être différents du programme de livraison applicable à votre pays. Dans certains cas, des équipements spéciaux soumis à un supplément sont représentés sur les illustrations. Sous réserve de modifications.

Copyright © 2026 Weidemann | www.weidemann.de

Hydraulique à l'avant

- Grande pompe (230 l/min)
- Clapet d'inversion à l'avant sur le 3e circuit hydraulique (3e circuit hydraulique avec 4 raccords)
- Décompression du 3e circuit hydraulique à l'avant sur bras télescopique

Hydraulique à l'arrière

- Un raccord hydraulique arrière à double effet (deux raccords) + raccord benne basculante à simple effet à l'arrière (un raccord)

Système électrique

avant

- Prise à l'avant 13 pôles, (2x fonctions électriques E1/ E2 et éclairage), Commande : Via 2 boutons sur le joystick ; 1re Fonction à touche, 2e Fonction à bascule
- Prise à l'avant 13 pôles, 2x fonctions électriques E1/ E2 et éclairage), Commande : Via 2 boutons sur le joystick ; 1re Fonction à bascule, 2e Fonction à touche
- Prise à l'avant 13 pôles, (2x fonctions électriques E1/ E2 et éclairage), Commande : Via 2 boutons sur le joystick ; 1re Fonction à touche, 2e Fonction à touche
- Prise à l'avant 13 pôles, (2x fonctions électriques E1/ E2 et éclairage), Commande : Via 2 boutons sur le joystick ; 1re Fonction à bascule, 2e Fonction à bascule

arrière

- Prise de courant à l'arrière, 7 pôles pour l'éclairage des équipements arrière

Options de sécurité

- Dispositif anti-démarrage KAT, Commande : Via contacteur à clé codé
- Rétroviseur panoramique intérieur
- Caméra de recul
- Caméra avant avec écran supplémentaire

Divers

- Boîte à outils
- Graissage centralisé entièrement automatique
- Vanne de service pour vidange d'huile moteur
- Cache du tunnel central

Dispositifs d'attelage et de dépannage

- Rétroviseur pour attelage de remorque
- Attelage de remorque automatique (non autorisé pour une utilisation de remorque !)
- Timon d'attelage automatique
- Crochet d'attelage automatique
- Palier de roulement pour dispositif d'attelage
- Attelage de remorque automatique, réglable en hauteur pour palier de roulement
- Attelage de remorque à boule K80, réglable en hauteur pour palier de roulement
- Attelage de remorque à boule K50, réglable en hauteur pour palier de roulement
- Attelage de remorque à boule K50 long, réglable en hauteur pour palier de roulement
- Attelage de remorque Piton-Fix, réglable en hauteur pour palier de roulement
- Attelage de remorque 32mm mécanique
- Attelage de remorque 32mm mécanique, réglable en hauteur pour palier de roulement
- Frein de remorque hydraulique
- Frein pneumatique à double circuit

Homologation comme tracteur

- Homologation comme tracteur CE (CoC) (International)
- Homologation comme tracteur CE (CoC) + confirmation de données pour l'Allemagne

Les illustrations, équipements et caractéristiques indiqués peuvent être différents du programme de livraison applicable à votre pays. Dans certains cas, des équipements spéciaux soumis à un supplément sont représentés sur les illustrations. Sous réserve de modifications.

Copyright © 2026 Weidemann | www.weidemann.de