


# 1501

## Dumper sobre ruedas

El todoterreno en formato mini

La tracción en las cuatro ruedas Twin Lock convierte al 1501 en el compañero perfecto para terrenos irregulares o empinados. La unión articulada pendular se adapta a todos los desniveles y proporciona así la estabilidad necesaria. El caja de volteo en altura de serie y la caja de volteo giratoria disponible opcionalmente garantizan la satisfacción del cliente en todos los aspectos. Una barra antivuelco abatible y sus reducidas dimensiones también la hacen imbatible en lo que respecta al transporte. Se puede aumentar la seguridad con la alarma de marcha de retroceso, la baliza giratoria y los espejos retrovisores exteriores disponibles opcionalmente. Una amplia protección para las piernas, la barra antivuelco abatible y el gran puesto del operador completan un manejo seguro e intuitivo.

MAT: 1000104780

## Aspectos destacados

- Caja de volteo giratoria
- Caja de volteo en altura
- Dimensiones reducidas
- Comportamiento de marcha tranquilo

## Ficha técnica

### Hidráulica

| | |
|---|---|
| Bomba de engranajes | ZRP |
| Caudal | 25,0 l/min |

### Datos de rendimiento mecánicos

| | |
|---|---|
| Velocidad de desplazamiento | 16,0 km/h |

### Datos mecánicos

| | |
|---|---|
| Longitud | 3.300,0 mm |
| Anchura | 1.305,0 mm |
| Altura | 2.550,0 mm |
| Peso | 1.320,00 kg |
| Peso en vacío | 1.336,0 kg |
| Peso total permitido | 2.836,0 kg |
| Carga útil | 1.500,0 kg |
| Capacidad caja de volteo a ras | 650,0 l |
| Capacidad de la caja de volteo | 800,0 l |
| Ángulo pendular máx. | 15,0 ° |
| Carga sobre el eje delantero | 2.000,0 kg |
| Carga sobre el eje trasero | 1.100,0 kg |
| Peso de servicio (mín.-máx.) | 1.336,0 kg |

### Motor de combustión interna

| | |
|---|---|
| Modelo de motor | Motor diésel |
| Cilindrada | 1.116,0 cm³ |
| Tipo de combustible | HVO EN15940 |
| Capacidad del depósito | 15,0 l |
| Potencia nominal | 18,9 kw |
| Número de revoluciones nominal | 3.000,0 1/min |
| Norma (potencia nominal) | ISO 3046 |
| Fabricante del motor | Yanmar |
| Denominación del motor | 3TNV76-XNSV |

### Parámetros medio ambiente

| | |
|---|---|
| Nivel de potencia acústica LWA, garantizada | 101,0 dB(A) |

### Chasis de ancho

| | |
|---|---|
| Radio de giro | 3.300,0 mm |
| Ángulo unión articulada | 33,0 ° |
| Bomba de engranajes | Bomba de pistón axial |
| Caudal | 135,0 l/min |

### Transporte y almacenamiento

| | |
|---|---|
| Peso de transporte | 1.186,0 kg |

Las imágenes, el equipamiento y los datos que se muestran pueden diferir de la gama de productos actualmente disponible en su país. Puede que en determinadas circunstancias se muestren equipamientos opcionales sujetos a un recargo en el precio. Se reserva el derecho a realizar cualquier modificación.


Copyright © 2026 Wacker Neuson SE | www.wackerneuson.com

## Dimensiones

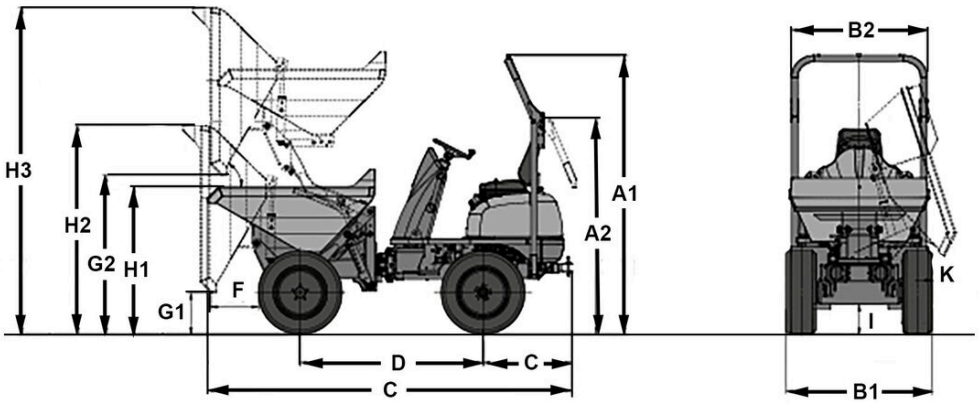


| | | Tolva en altura | Volquete giratorio |
|---|---|---|---|
| A1 | Altura ROPS | 2.550 mm | 2.550 mm |
| A2 | Altura ROPS abatida | 1.960 mm | 1.960 mm |
| B1 | Anchura vehículo | 1.350 mm | 1.305 mm |
| B2 | Anchura volquete | 1.225 mm | 1.260 mm |
| C | Longitud total ROPS | 3.300 mm | 3.220 mm |
| D | Distancia entre ruedas | 1.650 mm | 1.700 mm |
| E | Saliente posterior | 810 mm | 810 mm |
| F | Distancia de descarga | 400 mm | 280 mm |
| G1 | Altura de descarga máx. | 370 mm | 680 mm |
| G2 | Altura de descarga máx., caja de volteo en altura levantada | 1.450 mm | |
| H1 | Altura volquete | 1.345 mm | 1.300 mm |
| H3 | Altura volquete inclinado, caja de volteo en altura levantada | 2.975 mm | |
| K | Distancia de descarga lateral | | 100 mm |

Las imágenes, el equipamiento y los datos que se muestran pueden diferir de la gama de productos actualmente disponible en su país. Puede que en determinadas circunstancias se muestren equipamientos opcionales sujetos a un recargo en el precio. Se reserva el derecho a realizar cualquier modificación.


Copyright © 2026 Wacker Neuson SE | www.wackerneuson.com