

T4512

Cargadoras telescópicas

Ficha técnica

Sistema eléctrico

Tensión de servicio	12 V
Batería	77 Ah
Generador	80 A

Pesos

Carga útil (máx.)	1.250 kg
Peso de servicio	2.750 - 2.900 kg

Cabina del conductor

Cabina del conductor	Cabina

Volúmenes

Capacidad del depósito de combustible	33 l
Capacidad del depósito de aceite hidráulico	36 l

Accionamiento

Tipo de accionamiento	ecDrive (Electronic Controlled Drive)
Transmisión	hidrostática con engranaje de distribución y eje articulado
Velocidades de marcha	2
Eje	PAL 1155
Velocidad de desplazamiento estándar	0-20 km/h
Velocidad de desplazamiento opción 1	0-30 km/h
Freno de servicio	Freno de disco hidráulico accionado en el eje delantero y con efecto en el eje trasero mediante el árbol articulado
Freno de estacionamiento	Freno multidisco electrohidráulico en el eje delantero y con efecto en el eje trasero mediante el árbol articulado
Bloqueo diferencial	100 % en el eje delantero+ eje trasero

Sistema hidráulico

Presión de trabajo de la hidráulica de marcha (máx.)	380 bar
Caudal de la hidráulica de trabajo (máx.)	36,4 (41,6-70) l/min.
Presión de trabajo de la hidráulica de trabajo (máx.)	220 bar

Cinemática

Cilindro elevador	1
Cilindro de volteo	1
Sistema de cambio rápido	mecánico (hidráulico)

Dirección

Tipo de dirección	Dirección hidráulica a las cuatro ruedas con sincronización de posiciones finales
Cilindro de dirección	2
Ángulo de giro máx.	2x38 grado
Ángulo de oscilación eje trasero	± 7 grado

Datos del motor estándar

Fabricante del motor	Yanmar
Modelo de motor	3TNV80FT
No. de cilindros	3
Potencia del motor	18,4 kW
Potencia del motor	25 CV
Con número de revoluciones máx.	2.600 rpm
Cilindrada	1.226 cm^3
Tipo de refrigerante	agua
Norma sobre emisiones	V
Postratamiento de gases de escape	-
Nivel de potencia acústica medio LwA (cabina)	93,5 dB(A)
Nivel de potencia acústica garantizado LwA (cabina)	96 dB(A)
Nivel de presión acústica indicado LpA (cabina)	78 dB(A)

Datos del motor opción 1

Fabricante del motor	Yanmar

Las imágenes, el equipamiento y los datos que se muestran pueden diferir de la gama de productos actualmente disponible en su país. Puede que en determinadas circunstancias se muestren equipamientos opcionales sujetos a un recargo en el precio. Se reserva el derecho a realizar cualquier modificación.

Copyright © 2026 Weidemann | www.weidemann.de

Modelo de motor	3TNV86CHT
No. de cilindros	3
Potencia del motor	33,3 kW
Potencia del motor	45,3 CV
Con número de revoluciones máx.	2.600 rpm
Cilindrada	1.568 cm^3
Tipo de refrigerante	agua

Norma sobre emisiones	V
Postratamiento de gases de escape	DOC/DPF
Nivel de potencia acústica medio LwA (cabina)	94,1 dB(A)
Nivel de potencia acústica garantizado LwA (cabina)	96 dB(A)
Nivel de presión acústica indicado LpA (cabina)	78 dB(A)

Las imágenes, el equipamiento y los datos que se muestran pueden diferir de la gama de productos actualmente disponible en su país. Puede que en determinadas circunstancias se muestren equipamientos opcionales sujetos a un recargo en el precio. Se reserva el derecho a realizar cualquier modificación.

Copyright © 2026 Weidemann | www.weidemann.de

Dimensiones

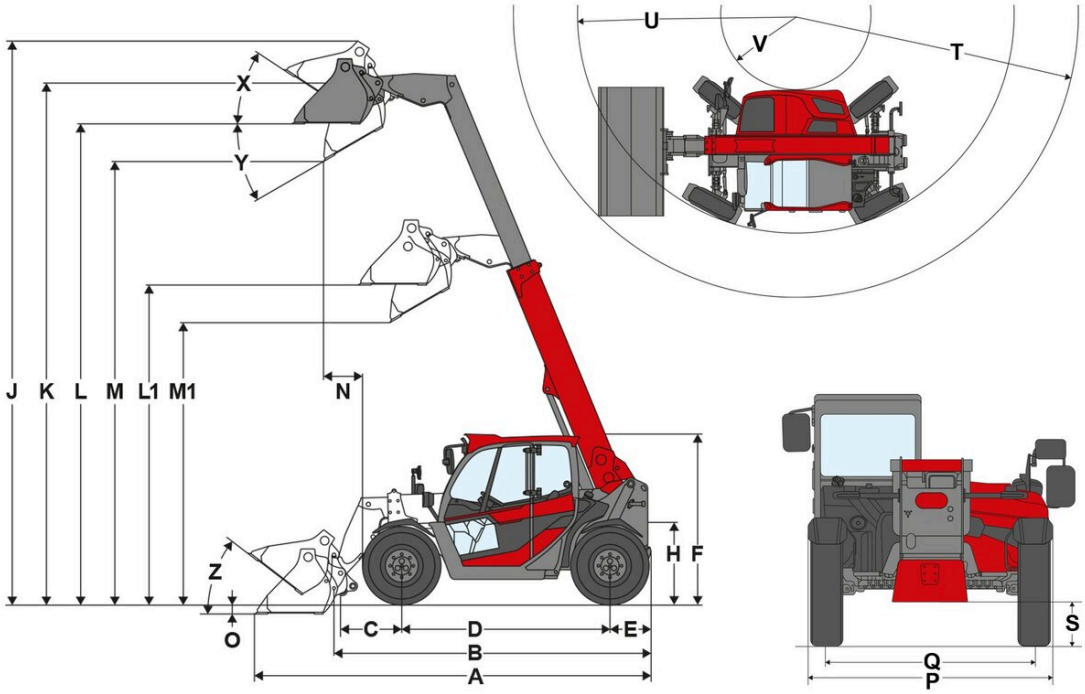

A	Longitud total	3.944 mm
B	Longitud total sin cuchara	2.991 mm
C	Punto de giro de cuchara (hasta el centro del eje)	450 mm
D	Distancia entre ruedas	1.922 mm
E	Saliente posterior	427 mm
F	Altura con cabina	1.995 mm
H	Altura del asiento	978 mm
J	Altura de trabajo total	5.280 mm
K	Punto de giro de cuchara (altura de elevación máxima)	4.537 mm
L1	Altura útil de descarga con brazo telescópico retraído	2.949 mm
L	Altura útil de descarga con brazo telescópico extendido	4.163 mm
M1	Altura de descarga con brazo telescópico retraído	2.415 mm
M	Altura de descarga con brazo telescópico extendido	3.630 mm
N	Alcance (con M)	557 mm
O	Profundidad de excavación	91 mm
P	Anchura total	1.564 mm
Q	Anchura de la oruga	1.245 mm
S	Altura libre sobre el suelo	294 mm
T	Radio máximo	3.506 mm
U	Radio de giro borde exterior	2.695 mm
V	Radio interno	951 mm
X	Ángulo de retroceso con altura de elevación máxima	52 °
Y	Ángulo de vaciado	31 °
Z	Ángulo de retroceso en el suelo	44 °

Las imágenes, el equipamiento y los datos que se muestran pueden diferir de la gama de productos actualmente disponible en su país. Puede que en determinadas circunstancias se muestren equipamientos opcionales sujetos a un recargo en el precio. Se reserva el derecho a realizar cualquier modificación.

Copyright © 2026 Weidemann | www.weidemann.de

Equipamiento de serie

Motor

- Yanmar 3 TNV 80 FT, 18,4 kW / 25 PS, fase V UE

Neumáticos

- 255 / 75 - 15.3 (10.0/75-15.3) Starco AS ET-40, perfil AS, anchura 1560 mm, altura 1995 mm

Sistema de conducción

- dirección hidráulica a las cuatro ruedas con sincronización de posiciones finales
- Ángulo de giro máx. 2x38°
- Ángulo de oscilación eje trasero ± 7°
- Cilindro de dirección: 2

Puesto del operador

- Cabina con calefacción y ventilación ROPS/FOPS probada con cristal de seguridad en el lado derecho.
- Limpiaparabrisas delantero, trasero y en el techo
- Luna posterior calefactable
- Indicador de inclinación
- Reposabrazos con guantera
- Parasol
- Portabotellas
- Red de almacenamiento

Asiento del operador

- Asiento confortable con cinturón de seguridad

Iluminación

- Luces de trabajo LED Basic (1.000 lm) en la cabina, 1 delante, 1 detrás

Accionamiento

- Eje: Eje de dirección planetario PAL1165
- Accionamiento: dirección hidrostática a las cuatro ruedas, regulación electrónica, ecDrive (Electronic Controlled Drive)
- Modos de conducción: modo Auto, modo ECO (reducción de las revoluciones del motor cuando se alcanza la velocidad establecida)
- Velocidad: 20 km/h
- Velocidades de marcha: 2 | 7 km/h / 20 km/h (opcional 30 km/h
- Freno de servicio: Freno de disco hidráulico accionado en el eje delantero y que actúa en el eje trasero mediante el árbol articulado
- Freno de estacionamiento: Freno multidisco electrohidráulico en el eje delantero y que actúa en el eje trasero mediante el árbol articulado, con función Hill Hold

Sistema de carga

- Altura de elevación del brazo telescópico 4537 mm
- Sistema de acople rápido (Weidemann MV/TH - C) mecánico
- Cilindro elevador: 1
- Cilindro de volteo: 1

Hidráulica

- Joystick con control piloto mecánico, conmutador de dirección de marcha y función telescópica
- 3er circuito de control delantero por palanca; conexiones Flatface tamaño 2
- vls (Vertical Lift System, sistema de elevación vertical)
- Radiador de aceite hidráulico

Otros

- Alarma de marcha de retroceso (acústica)

EquipCare (sistema telemático)

- EquipCare 36 meses (con App & Manager)

Las imágenes, el equipamiento y los datos que se muestran pueden diferir de la gama de productos actualmente disponible en su país. Puede que en determinadas circunstancias se muestren equipamientos opcionales sujetos a un recargo en el precio. Se reserva el derecho a realizar cualquier modificación.

Opciones

Puesto del operador & Cabina

- Rejilla protectora desmontable en el parabrisas
- Asiento de cuero sintético; suspensión neumática; MSG75
- Asiento de tela; suspensión neumática; MSG75
- Asiento de tela; suspensión neumática; calefacción; MSG75
- Aire acondicionado
- Preinstalación de radio DAB+ (antena, altavoces)
- Radio DAB+ completa
- 2 tomas de corriente USB/3 polos
- Columna de dirección regulable (inclinación y altura)

Iluminación

- Iluminación según StVZO
- Iluminación LED según StVZO
- Luces de trabajo LED (1.000 lm) en el techo de la cabina, 2 delante, 1 detrás
- Luces de trabajo LED Performance (2.000 lm) en el techo, 2 delante, 2 detrás
- Luz de trabajo LED (1.000 lm) en el brazo telescópico, 1 delante
- Luz de trabajo LED Performance (2.000 lm) en el brazo telescópico, 1 delante
- Baliza giratoria LED (amarilla), ¡deben respetarse las disposiciones nacionales!

Homologación & Circulación por vía pública

- Certificado individual de aptitud técnica < 25 km/h
- Certificado individual de aptitud técnica > 25 km/h
- Portamatrículas delantero y trasero pequeño
- Señalización de advertencia, ¡deben respetarse las disposiciones nacionales pertinentes!

Accionamiento & Ejes

- Motor diésel Yanmar 3TNV86, 33.3 kW / 45,3 PS(aplicación (¡aplicación de -15°C - +45°C!), fase V
- Acelerador manual
- Precalentamiento del motor (agua de refrigeración) + Precalentamiento de aceite hidráulico a 230 V
- Precalentamiento: agua de refrigeración, aceite hidráulico; 230 V, enchufe tipo J (para Suiza como país de destino)
- Ventilador inversor

Ejes

- Eje planetario PAL1165, dirección hidrostática a las cuatro ruedas a media presión, bloqueo de diferencial 100 %

Modo de conducción

- Modos de conducción Auto / ECO / implementos
- Modo de conducción Auto / ECO / M-Drive

Velocidad de desplazamiento

- Limitador de velocidad proporcional (dispositivo de marcha lenta)
- 30 km/h (aumento de la velocidad)
- Selección de modos de dirección

Neumáticos

- 31 x 15.50 - 15 BKT TR 313 ET0, perfil AS, anchura 1560 mm, altura 1992 mm
- 400 / 50 - 15 (31x15.5-15) Starco AS ET0, perfil AS, anchura 1560 mm, altura 1997 mm
- 270 / 65 - 16.5 (10-16.5) Kenda Power Grip ET-40, perfil EM, anchura 1560 mm, altura 2000 mm
- 400 / 50 - 15 Starco Turf Tech ET0, perfil para césped, anchura 1560 mm, altura 1995 mm
- 270 / 65 - 16.5 (10-16.5) Kenda Rock Grip ET-40, perfil SureTrax, anchura 1560 mm, altura 2000 mm
- 315 / 55 R 16 Continental MPT81 ET-30, perfil MPT81, anchura 1560 mm, altura 1990 mm

Sistema de carga

- Weidemann HV/TH - C (hidráulico)
- Weidemann HV/TH - C - ECS (hidráulico - easy coupler system)
- Euro (hidráulico - ISO23206 EURO HV) (con dos acoplamientos SVK tamaño 3)
- SkidSteer (hidráulico - SAEJ2513 SSL HV)
- SMS HV (hidráulico)
- Kramer HV/TH - C (hidráulico)

Hidráulica

- Shell PANOLIN S4 HLP Synth 46 (aceite biodegradable)

Las imágenes, el equipamiento y los datos que se muestran pueden diferir de la gama de productos actualmente disponible en su país. Puede que en determinadas circunstancias se muestren equipamientos opcionales sujetos a un recargo en el precio. Se reserva el derecho a realizar cualquier modificación.

Copyright © 2026 Weidemann | www.weidemann.de

Hidráulica delantera

- 3er circuito de control mediante palanca (dos acoplamientos Flatface tamaño 2) con bloqueo simple para palanca de mando
- 3er circuito de control proporcional con función continua mediante interruptor con función telescópica proporcional Modo de operación: mediante la rueda de mando delantera del joystick
- High Flow: sistema hidráulico de efecto simple (70 l/min), (dos acoplamientos 1 Flatface tamaño 4A, enchufe/1 Flatface tamaño 4A, casquillo) Modo de operación: mediante interruptor (0 - 1) + palanca para 3er circuito de control
- Retorno sin presión delantero (1 Flatface tamaño 3, enchufe) con conducto de aceite antifugas (1 Flatface tamaño 2, enchufe)
- Acoplamiento rápido Faster doble en la máquina
- Acoplamiento rápido Faster doble en la máquina + en el implemento
- 2 acoplamientos rápidos Faster dobles en la máquina
- 2 acoplamientos rápidos Faster dobles en la máquina + en el implemento
- Válvula inversora delantera en el tercer circuito de control (tercer circuito de control con 4 acoplamientos Flatface tamaño 2)
- Descarga de presión del 3er circuito de control delantero en el brazo telescópico

Hidráulica trasera

- Conexión hidráulica trasera de doble efecto mediante válvula inversora (dos acoplamientos SVK tamaño 3), (3er circuito de control delantero o trasero), modo de operación: mediante interruptor (0 - 1) + 3er circuito de control
- Conexión hidráulica trasera de doble efecto (dos acoplamientos SVK tamaño 3) con válvula de maniobras por separado Modo de operación: mediante interruptor (1 - 0 - 2)

Conexiones eléctricas delanteras

- Conector delantero de 13 polos (2 funciones eléctricas E1/E2 e iluminación)
- Conector delantero de 13 polos (2 funciones eléctricas E1/E2 e iluminación)
- Conector delantero de 13 polos (2 funciones eléctricas E1/E2 e iluminación)
- Conector delantero de 13 polos (2 funciones eléctricas E1/E2 e iluminación)

Conexiones eléctricas traseras

- Toma de corriente trasera de 3 polos (2 funciones eléctricas E3/E4, conmutables a la toma de corriente delantera)
- Enchufe trasero de 7 polos para iluminación de los accesorios traseros
- Desconectador de batería de 2 circuitos (para desconectar la red de a bordo y el generador de la batería a través de 2 vías de conmutación)

Opciones de seguridad

- Dispositivo antirrobo en la llave de encendido (modo de operación: mediante llave de encendido codificada)

Pintura especial

- Pintura especial monocolor RAL, en lugar del rojo de Weidemann
- Pintura especial RAL multicolor

Otros

- Caja de herramientas con juego de herramientas y prensa de grasa manual
- Bolsa combinada (triángulo de señalización / botiquín)
- Sistema de lubricación central completamente automático

Ampliación de garantía

- Economy 24 meses (2.500 h)
- Economy 36 meses (3.000 h)
- Economy 48 meses (3.500 h)
- Economy 60 meses (4.000 h)
- Premium 24 meses (3.000 h)
- Premium 36 meses (4.000 h)
- Premium 48 meses (5.000 h)
- Premium 60 meses (6.000 h)

Dispositivos de remolque y rescate

- Dispositivo de autorrescate (¡no homologado para el uso del remolque!)
- Dispositivo de maniobra (¡no homologado para el uso del remolque!)
- Dispositivo para remolque con bola K50
- Dispositivo para remolque 38 mm, automático
- Acople de maniobra + dispositivo para remolque con bola K50
- Dispositivo para remolque automático + dispositivo para remolque con bola K50

Máquinas de trabajo autopropulsadas con acople de remolque

- Dispositivo para remolque 38 mm, automático

Las imágenes, el equipamiento y los datos que se muestran pueden diferir de la gama de productos actualmente disponible en su país. Puede que en determinadas circunstancias se muestren equipamientos opcionales sujetos a un recargo en el precio. Se reserva el derecho a realizar cualquier modificación.