KT357

Телескопические погрузчики

Высокая мощность в компактном формате

Модель KT357 компании Kramer является идеальным телескопическим погрузчиком для универсального использования. Она отличается компактными размерами и небольшим радиусом поворота. Погрузчик может применяться для различных целей благодаря высоте штабелирования 7 м и полезной нагрузке 3,5 т. Бесступенчатый привод ходовой части с максимальной скоростью 40 км/ч, рабочая гидравлика Load Sensing и интеллектуальные системы-ассистенты для водителя позволяют добиться наивысшей эффективности.

Высота штабелирования: Высота штабелирования 7,0 м благодаря телескопическому погрузочному устройству

Дизайн крышки капота: Прекрасный обзор всех рабочих зон благодаря очень покатой крышке капота

Современная концепция управления: 7-дюймовый ЖК-дисплей, джойстик «все в одном» и элемент управления Jog Dial для простого управления машиной

Двигатель: Высокопроизводительный двигатель Deutz, соответствующий требованиям европейской нормы ограничения выбросов Stage V, с максимальной мощностью 100 кВт (136 л. с.)

Круговой обзор: Опциональное увеличение высоты кабины примерно на 18 см, а также расположенная снаружи решетка FOPS с наклонными продольными прутьями в соответствии с зоной видимости оператора

Технические характеристики

Параметры стандартного двигателя

Производитель двигателя	Deutz
Мощность двигателя	100 кВт
Мощность двигателя	136 л. с.
при макс. числе оборотов	2.300 об/мин
Рабочий объем	3.621 см³
Дополнительная обработка ОГ	DOC / DPF / SCR

Значения веса

Полезная нагрузка (макс.)	3.500 кг
Полезная нагрузка при макс. рабочем диапазоне	1.200 кг
Полезная нагрузка при макс. высоте штабелирования	2.200 кг
Высота штабелирования (макс.)	7.000 мм
Полезная нагрузка макс. (LSP 500 мм)	3.500 кг
Рабочий вес	6.170 - 7.500 кг
Сила черпания (макс.)	50 кН
Подъемное усилие (макс.)	43 кН

Объемы заправки

Объем топливного бака	100 л
Объем бака для гидравлического масла	100 л
Объем бака для раствора мочевины	9,5 л

Привод

Скорость движения, стандартная	0-30 км/ч
Скорость движения, опция 1	0-20 км/ч
Скорость движения, опция 2	0-40 км/ч
Блокировка дифференциала	100%-ная блокировка дифференциала переднего моста (опция)

Гидравлическая установка

Рабочая гидравлика, производительность (макс.)	140 л/мин

Рулевое управление

Угол поворота колес, макс.	38 градус

Значения шумовых характеристик

Гарантированный уровень звуковой мощности LwA (защитная крыша)	106 дБ(A)
Измеренный уровень звуковой мощности LwA	105,1 дБ(A)
Уровень звукового давления у уха водителя	72 дБ(A)

Приведенные иллюстрации, оснащение и данные могут отличаться от действующей программы поставок в вашей стране. Может быть показано специальное оснащение, за которое взимается дополнительная плата. Права на внесение изменений сохранены.

Copyright © 2025 Kramer-Werke GmbH | www.kramer.de

Размеры

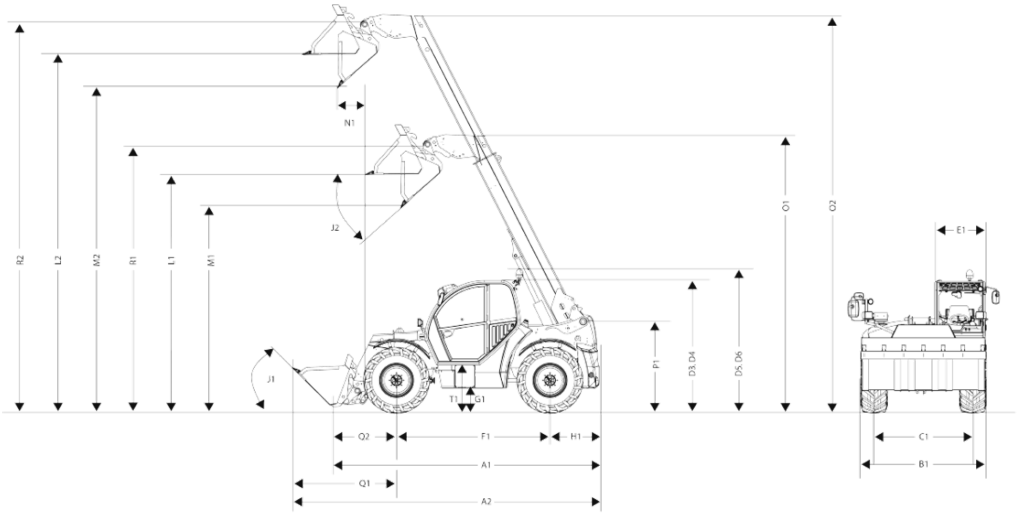

A1	Общая длина	4.880 mm
A2	Общая длина с ковшом	5.600 mm
B1	Общая ширина без ковша	2.285 mm
C1	Колея впереди: сзади	1.880 mm
D3	Общая высота низкой кабины	2.310 mm
E1	Ширина кабины	990 mm
F1	Колесная база (межосевое расстояние)	2.850 mm
G1	Дорожный просвет под мостом и коробкой передач, глубина брода	415 mm
H1	Расстояние между центром заднего колеса и задней частью	740 mm
I1	Задний угол переднего свеса (угол свеса)	60 °
J1	Угол запрокидывания	49 °
J2	Угол разгрузки	41 °
L1	Высота перегрузки: в задвинутом положении	4.520 mm
L2	Высота перегрузки: в выдвинутом положении	6.820 mm
M1	Высота разгрузки: в задвинутом положении	4.030 mm
M2	Высота разгрузки: в выдвинутом положении	6.330 mm
N1	Ширина разгрузки: в выдвинутом положении	110 mm
O1	Длина выдвижения телескопической консоли: в задвинутом положении	5.255 mm
O2	Длина выдвижения телескопической консоли: в выдвинутом положении	7.820 mm
P1	Общая высота, опора телескопической стрелы на раме	1.600 mm
Q1	Расстояние от центра переднего колеса до передней кромки ковша	1.920 mm
Q2	Расстояние от центра крепления переднего колеса до быстросменной рамы	1.290 mm
R1	Точка поворота ковша: в задвинутом положении	5.035 mm
R2	Точка поворота ковша: в выдвинутом положении	7.335 mm
S1	Радиус поворота, внешняя кромка колес	3.840 mm
S2	Радиус поворота, внешняя кромка ковша	5.000 mm
T1	Высота входа, пол кабины	720 mm
D4	Общая высота высокой кабины	2.490 mm
D5	Общая высота низкой кабины с проблесковым маячком	2.540 mm
D6	Общая высота высокой кабины с проблесковым маячком	2.720 mm
K1	Высота штабелирования макс.	7.000 mm

Приведенные иллюстрации, оснащение и данные могут отличаться от действующей программы поставок в вашей стране. Может быть показано специальное оснащение, за которое взимается дополнительная плата. Права на внесение изменений сохранены.

Copyright © 2025 Kramer-Werke GmbH | www.kramer.de