2060T

Teleskophjullæsser

Tekniske data

Motordata standard

Motorproducent	Rehlko
Motortype	KDI 1903 TCR
Cylinder	3
Motoreffekt	42
Motoreffekt	57
ved maks. omdrejningstal	2.600 o/min
Drejningsmoment maks.	225 Nm
Slagvolumen	1.861 cm³
Kølemiddeltype	vand
Emissionsklasse	V
Efterbehandling af udstødningsgas	DOC/DPF

Elektrisk system

Driftsspænding	12 V
Batteri	100 Ah
Dynamo	120 A

Vægt

Driftsvægt	4.460 - 4.770 kg
Rivekraft (maks.)	4.345 daN
Løftekraft (maks.)	4.255 daN
Tippelast med skovl - maskine lige, mast vandret	2.790 - 2.960 kg
Tippelast med skovl - maskine med knæk, mast vandret	2.430 - 2.600 kg
Tippelast med skovl - maskine lige (udkørt)	1.590 - 1.670 kg
Tippelast med skovl - maskine med knæk (udkørt)	1.360 - 1.450 kg
Tippelast med skovl - lige maskine, løfteanordning i nederste position	3.600 - 3.800 kg
Tippelast med skovl - maskine med knæk, løfteanordning i nederste position	3.150 - 3.350 kg
Tippelast med pallegaffel - maskine lige, mast vandret	2.220 - 2.350 kg
Tippelast med pallegaffel - maskine med knæk, mast vandret	1.940 - 2.070 kg
Tippelast med pallegaffel - maskine lige (udkørt)	1.380 - 1.460 kg
Tippelast med pallegaffel - maskine med knæk (udkørt)	1.190 - 1.270 kg
Tiplast med pallegaffel, maskine lige, transportstilling	2.630 - 2.780 kg
Tiplast med pallegaffel, maskine vinklet, transportstilling	2.300 - 2.450 kg

Førerkabine

Førerkabine	FSD (kabine)

Fyldmængder

Tankindhold brændstof	80 l
Tankindhold hydraulikolie	32 l

Drev

Drevtype	ecDrive (Electronic Controlled Drive)
Køredrev	hydrostatisk via transfergear og kardanaksel
Køretrin	2
Aksel	PA 1200
Kørehastighed standard	0-20 km/h
Kørehastighed option 1	0-30 km/h
Driftsbremse	Tromlebremse (ekstraudstyr: lamelbremse)
Parkeringsbremse	Tromlebremse (ekstraudstyr: lamelbremse)
Differentiallås	100 % foraksel + bagaksel

Hydraulikanlæg

Kørehydraulik arbejdstryk (maks.)	500 bar
Arbejdshydraulik transportmængde (maks.)	74,1 l/min
Arbejdshydraulik arbejdstryk (maks.)	235 bar

Kinematik

Kinematik type	Teleskoparm (Z-Kinematik)
Løftecylinder	1
Tipcylinder	1
Hurtigt skifte system	hydraulisk

Styring

Styringstype	Hydraulisk knæk-pendulstyring
Styrecylinder	1

De viste illustrationer, udstyret og dataene kan afvige fra det aktuelle leveringsprogram i dit land. Vist er eventuelt ekstraudstyr mod pristillæg. Ret til ændringer forbeholdes.

Copyright © 2025 Weidemann | www.weidemann.de

Pendulvinkel	± 10 grad

Støjkarakteristiske værdier

Gennemsnitligt lydeffektniveau LwA (sikkerhedstag)	99,9 dB(A)
Garanteret lydeffektniveau LwA (sikkerhedstag)	101 dB(A)
Angivet lydtryksniveau LpA (sikkerhedstag)	70 dB(A)
Gennemsnitligt lydeffektniveau LwA (kabine)	99,9 dB(A)
Garanteret lydeffektniveau LwA (kabine)	101 dB(A)
Angivet lydtryksniveau LpA (kabine)	69 dB(A)

Andre oplysninger

FSD = førertag
DPF = dieselpartikelfilter
DOC = dieseloxidationskatalysator
SCR = selektiv katalytisk reduktion
Vippelastberegning i henhold til ISO 14397

De viste illustrationer, udstyret og dataene kan afvige fra det aktuelle leveringsprogram i dit land. Vist er eventuelt ekstraudstyr mod pristillæg. Ret til ændringer forbeholdes.

Copyright © 2025 Weidemann | www.weidemann.de

Dimensioner

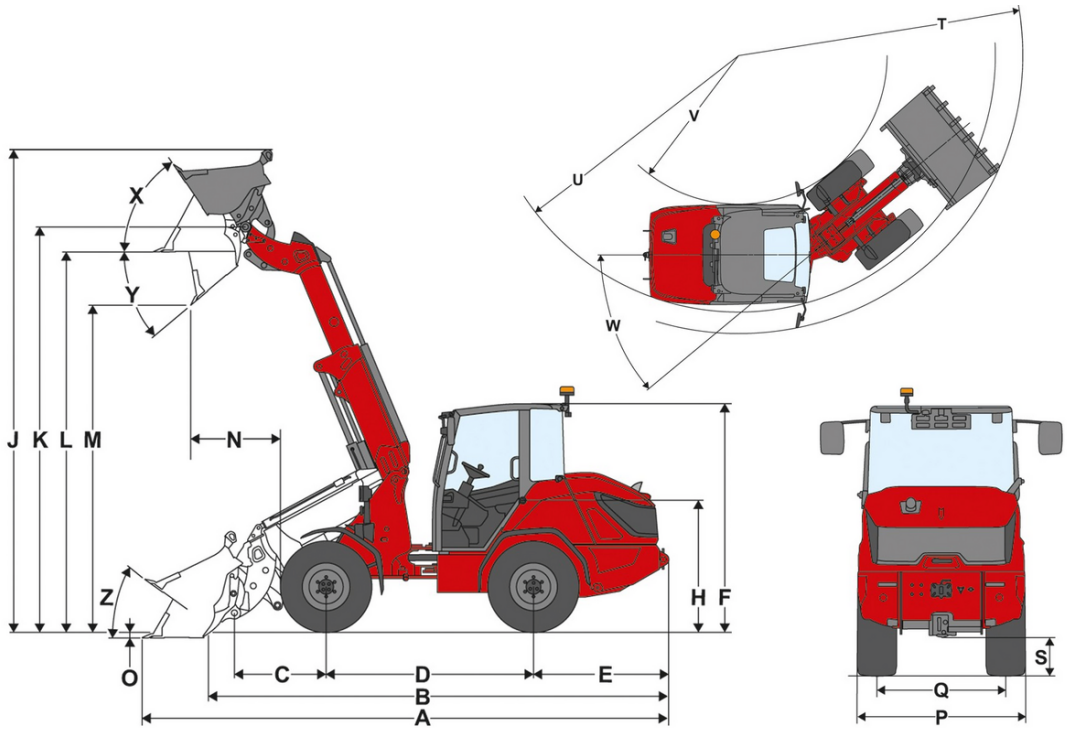

	Standardudstyr	365 / 70 R 18 BKT MP513 ET20
A	Samlet længde	5.590 mm
B	Samlet længde uden skovl	4.780 mm
C	Skovlomdrejningspunkt (til akselmidtpunkt)	975 mm
D	Akselafstand	2.200 mm
E	Bagudhæng	1.435 mm
F	Højde med lavt sikkerhedstag	2.345 mm
	Højde med højt sikkerhedstag	2.425 mm
	Højde med kabine	2.425 mm
H	Sædehøjde	1.400 mm
J	Samlet arbejdshøjde	5.155 mm
K	Skovlomdrejningspunkt (maks. løftehøjde)	4.300 mm
L	Overlæsningshøjde teleskoparm udkørt	4.095 mm
M	Tiphøjde teleskoparm udkørt	3.470 mm
N	Rækkevidde (ved M)	955 mm
O	Skrabedybde	60 mm
P	Samlet bredde	1.520 mm
Q	Sporvidde	1.160 mm
S	Frihøjde	345 mm
T	Radius maksimalt	4.260 mm
U	Radius på udvendig kant	3.850 mm
V	Indvendig radius	2.225 mm
W	Knækvinkel	40 °
X	Returrullevinkel ved maks. løftehøjde	56 °
Y	Udtipningsvinkel	40 °
Z	Returrullevinkel på jorden	36 °

De viste illustrationer, udstyret og dataene kan afvige fra det aktuelle leveringsprogram i dit land. Vist er eventuelt ekstraudstyr mod pristillæg. Ret til ændringer forbeholdes.

Copyright © 2025 Weidemann | www.weidemann.de

Standardudstyr

Motor

- Rehlko KDI 1903 TCR, {42,0 kW / 57,1 PS}{42,0 kW / 56.3 HP}, (DOC/DPF), EU: trin V

Styring

- Hydraulisk knæk-pendulstyring
- Styrecylinder: 1

Førerplads

- Sikkerhedstag ROPS/FOPS-testet, bagrude
- Generøs plads i alle førerpladser
- Spejle til venstre og højre
- Ergonomisk generøs indstigning
- Justerbart rat (hældning og højde)
- Armlæn til højre

Førersæde

- Kunstlædersæde med sikkerhedssele, fuldt affjedret, indstilling af vægt, ryglæn og længde

Belysning

- Belysning i henhold til StVZO
- Arbejdslygter LED Basic (1000 lumen) på taget, 2 foran, 1 bagest

Drev & aksler

- Aksel: Planetaakse PA1200
- Drivkraft: Hydrostatisk firehjulstræk, elektronisk styret, ecDrive (Electronic Controlled Drive)
- Køremåder: Auto-tilstand; ECO-tilstand (Reduktion af motorhastigheden, når den indstillede hastighed nås)
- Differentialespærre: 100 %, elektrisk-hydraulisk tilkobling på for- og bagaksel
- Hastighed: {20 km/t (valgfrit 30 km/t)}{12,4 mph (valgfrit 18,6 mph)}
- Kørehastigheder: 2 | {10 km/t / 20 km/t}{6,2 mph / 12,4 mph}
- Driftbremse: Tromlebremse på foraksel, der virker via kardanaksel på bagaksel
- Parkeringsbremse: Tromlebremse – betjenes med håndbremse på foraksel, virker via kardanaksel på bagaksel

Dæk

- 365 / 70 R 18 BKT Multimax MP 513 ET20, bredde {1520 mm}{59,84 in}, højde {2425 mm}{95,47 in}

Læssesystem

- Teleskop - læssearm LS1000
- Hurtigskifteanordning (Weidemann HV / HT - C) hydraulisk
- Kinematik: Z
- Løftecylinder: 1
- Tipcylinder: 1
- Flydeindstilling for løftecylinder

Hydraulik

- Elektrisk forstyret joystick med kørselsretningskontakt og integreret knap til differentialespærre og proportional teleskopfunktion
- 3. Forreste styrekreds elektrisk proportional via joystick, inkl. dobbeltstop
- Arbejdshydraulik {59 l/min (22,9 ccm)}{15,6 in (1,4 in)}
- Hydraulikoliekøler

EquipCare (telematik)

- EquipCare 36 måneder

Ekstraudstyr

Førerplads

- Sikkerhedstag lavt, inkl. bagrude
- Kabine med 1 dør, inkl. varme og ventilation
- Kabinedør i to dele
- For- og bagrude inkl. vinduesvisker foran og bagest
- Bakspejl med vidvinkel i kabinen
- Klimaanlæg

De viste illustrationer, udstyret og dataene kan afvige fra det aktuelle leveringsprogram i dit land. Vist er eventuelt ekstraudstyr mod pristillæg. Ret til ændringer forbeholdes.

Copyright © 2025 Weidemann | www.weidemann.de

- Radioforberedelse DAB+ (antenne, højttaler)
- Radio DAB+ komplet
- 1 stikkontakt: 2x USB
- Solgardin
- Opbevaringsboks (venstre side ved siden af førersædet)
- Panoramaspejl indvendigt

Førersæde

- Stofsæde; MSG85
- Kunstlædersæde; luftaffjedring; MSG95
- Stofsæde; luftaffjedring; højde på ryglæn; MSG95
- Stofsæde; luftaffjedring; sædevarme; MSG95
- Stofsæde; luftaffjedring; sædevarme; højde på ryglæn; MSG95
- Stofsæde; luftaffjedring; MSG95
- Stofsæde; højde på ryglæn; MSG85

Belysning

- LED-belysning i henhold til StVZO
- Arbejdslygter LED Performance (2000 lm) på taget, 2 foran, 2 bagved
- Arbejdslygter LED Performance (2000 lm) på teleskoparm, 2 foran bagved
- Rotorblink LED (gult), (national lovgivning skal overholdes)

Godkendelse & Vejkørsel

- Individuel typegodkendelse < {25 km/h}{15.5 mph}
- Individuel typegodkendelse > {25 km/h}{15.5 mph}
- Beslag til nummerplade foran og bagpå
- Advarselstrekant (national lovgivning skal overholdes)

Drev & aksler

- Håndspeeder
- Forvarmning: Kølevand, hydraulikolie; 230 V, stik type E/F
- Forvarmning: Kølevand, hydraulikolie; 230 V, stik type J
- Forvarmning: Kølevand, hydraulikolie; 230 V, stik type G
- Kørefunktion Auto / ECO / redskaber
- Kørefunktion Auto / ECO / M-Drive
- Hastighedsbegrænser proportional (langsom kørsel)
- {20 km/h}{12.4 mph} hastighedsforøgelse
- {30 km/h}{18.6 mph} hastighedsforøgelse
- Elektrohydraulisk lamelbremse med fjederakkumulator på forakslen, der via kardanaksel virker på bagakslen; inkl. Hill-hold-funktion

Dæk

- 425 / 55 R 17 Alliance 570 ET-15, bredde {1655 mm}{65,16 in}, højde {2386 mm}{93,94 in}
- 440 / 50 R 17 BKT TracSuper ET-15, bredde {1671 mm}{65,79 in}, Højde {2377 mm}{93,58 in}
- 340 / 80 R 18 Alliance 585 ET15, bredde {1515 mm}{59,65 in}, højde {2441 mm}{96,1 in}
- 405 / 70 R 18 Alliance 608 ET0, bredde {1608 mm}{63,31 in}, højde {2453 mm}{96,58 in}

Læssesystem

Hurtigskiftplader:
- SkidSteer (hydraulisk - SAEJ2513 SSL HV)
- Matbro (hydraulisk)
- Euro (hydraulisk - ISO23206 EURO HV) (inkl. to koblinger SVK str. 3)

Andet:
- Lastarmsdæmpning

Biohydraulikolie

- Shell Panolin HLP Synt46 (biohydraulikolie)

Hydraulik foran

- Arbejdshydraulik {74,1 l/min (28,5 ccm)}{19,6 gpm (1,74 in³)}
- Trykløs returledning foran (1 x flad anslutning størrelse 3, stik) inkl. lækageolieledning (1 x flad anslutning størrelse 2, stik)
- Hurtigkobling Faster 2-dobbelt - på maskinsiden + på redskabssiden
- Omskifterventil foran på 3. styrekreds (3. styrekreds med 4 koblinger), (betjening: valg via kontakt (0 - 1) i joystickkonsollen)
- Trykudligning 3. styrekreds foran på teleskoparmen

Hydraulik bagest

- Hydrauliktilslutning bagest, enkeltvirkende via omskifterventil (en kobling SVK størrelse 3)

De viste illustrationer, udstyret og dataene kan afvige fra det aktuelle leveringsprogram i dit land. Vist er eventuelt ekstraudstyr mod pristillæg. Ret til ændringer forbeholdes.

Copyright © 2025 Weidemann | www.weidemann.de

Elektriske tilslutninger foran

- Stikdåse foran 13-polet (2x elektriske funktioner E1/E2 og belysning); betjening: via 2 knapper på joystick; 1. funktion ikke-låsende, 2. funktion låsende
- Stikdåse foran 13-polet (2x elektriske funktioner E1/E2 og belysning); betjening: via 2 knapper på joystick; 1. funktion låsende, 2. funktion ikke-låsende
- Stikdåse foran 13-polet (2x elektriske funktioner E1/E2 og belysning); betjening: via 2 knapper på joystick; 1. funktion ikke-låsende, 2. funktion ikke-låsende
- Stikdåse foran 13-polet (2x elektriske funktioner E1/E2 og belysning); betjening: via 2 knapper på joystick; 1. funktion låsende, 2. funktion låsende

Elektriske tilslutninger bagest

- Stikkontakt bagved 7-polet til belysning, bagmonteret udstyr

Elektrisk system

Batteriafbryder:
- Batteriafbryder ved førerplads - med relæafbryder

Sikkerhedsudstyr

- Bakalarm (akustisk)
- Bakkamera
- Overvågning af sikkerhedsselen
- Startspærre tændingsnøgle (betjening: via kodet tændingsnøgle)

Speciallak

- Speciallakering i RAL-farve (ensfarvet) - i stedet for Weidemann rød
- Speciallakering RAL flere farver

Andet

- Værktøjskasse inkl. værktøjssæt
- Kombitaske (advarselstrekant/forbindingskasse)
- Fuldautomatisk centralsmøreanlæg
- Forberedelse til centralsmøreanlæg (smøreledning anbragt i armen)

Forlængelse af garantien
- Economy 24 måneder (2500 h)
- Economy 36 måneder (3000 h)
- Economy 48 måneder (3500 h)
- Economy 60 måneder (4000 h)
- Premium 24 måneder (3000 h)
- Premium 36 måneder (4000 h)
- Premium 48 måneder (5000 h)
- Premium 60 måneder (6000 h)

Anhænger- og redningsanordninger

- Trækkrog {38 mm}{1,5 tommer}, automatisk
- Manøvreringskobling (ikke godkendt til brug med anhænger!)

De viste illustrationer, udstyret og dataene kan afvige fra det aktuelle leveringsprogram i dit land. Vist er eventuelt ekstraudstyr mod pristillæg. Ret til ændringer forbeholdes.

Copyright © 2025 Weidemann | www.weidemann.de