

SM100

Pásový nakladač utility

Efektivní a výkonný ve stísněných podmínkách

SM100 je všestranný, samostatně použitelný pásový nakladač s kompaktní konstrukcí, který umožňuje snadný průjezd dveřmi, brankami i dalšími zúženými prostory. Silný zdvih a vysoká výška čepu závěsu nakladače SM100 umožňují snadnou nakládku do nákladních automobilů s vysokými bočnicemi a kontejnerů. Díky použití různých přídavných zařízení je pásový nakladač multifunkčním nástrojem rozšiřujícím řadu možností uplatnění.

Hlavní přednosti

- Kompaktní konstrukce
- Široké pásy
- Prémiový výkon
- Celodenní pohodlí
- Vynikající viditelnost

Technické údaje

Hydraulika

Dopravované množství	49,0 l/min
Pomocný tlak	210,0 BAR

mechanické údaje o výkonu

tlak na podlahu	0,2 BAR
Průlomová síla- lžíce	13.827,0 kN
Průlomová síla výložník	13.827,0 N
Jízdní rychlost	8,4 km/h

mechanické údaje

Celková délka bez lžíce	2.141,0 mm
Celková délka s lopatou	2.742,0 mm
Celková šířka bez lžíce	902,0 mm
Výška	1.478,0 mm
Výška otočného bodu přídavného zařízení	2.176,0 mm
maximální úhel sklonu na zemi	25,0 °
Odklopení lžíce v maximální výšce	92,0 °
Úhel rampy max.	25,0 °
Výška lžíce v maximální výšce	1.595,0 mm
Výška lžíce v maximální výšce	42,0 °
Provozní hmotnost	1.497,0 kg
rozchod kolejí	230,0 mm
Výška stroje	198,0 mm
Délka řetězu na podlaze	1.093,0 mm
Dosah sklápěče při maximální výšce zdvihu	557,0 mm

Provozní látky

Objem palivové nádrže	64,0 l

Podvozek

Překlopné zatížení	1.295,0 kg
Jmenovitá frekvence při 50% překlopné zatížení	647,0 kg
Jmenovitá frekvence při 35% překlopné zatížení	453,0 kg

Uvedené obrázky, vybavení a údaje se mohou lišit od aktuálního programu dodávek ve vaší zemi. Může být případně zobrazena volitelná výbava za příplatek. Změny vyhrazeny.

Copyright © 2026 Wacker Neuson SE | www.wackerneuson.com

Rozměry

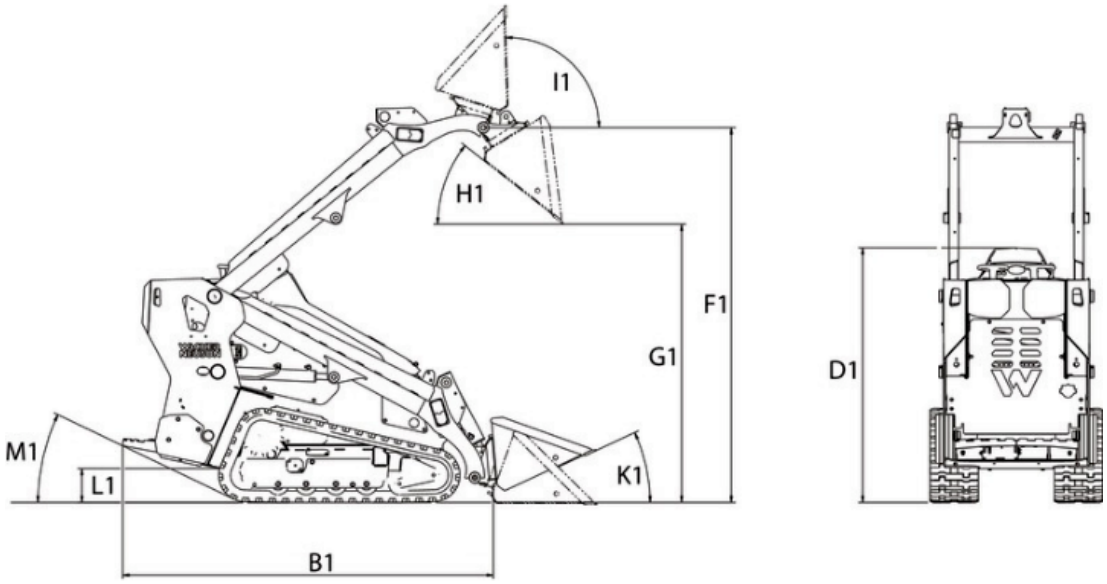

B1	Celková délka bez lžíce	2.153,6 mm
D1	Celková výška	1.478 mm
F1	Otočný bod lopaty	2.175 mm
G1	Max. výsypná výška	1.615,1 mm
H1	Výklopný úhel	38,2 °
I1	Vrácení lžíce do max. výšky zdvihu	92 °
K1	Vrácení lžíce na úroveň země	25 °
L1	Světlá výška	196,9 mm
M1	Úhel rozjezdu	25,6 °

Uvedené obrázky, vybavení a údaje se mohou lišit od aktuálního programu dodávek ve vaší zemi. Může být případně zobrazena volitelná výbava za příplatek. Změny vyhrazeny.

Copyright © 2026 Wacker Neuson SE | www.wackerneuson.com