

WL250

Radlader

Kompakt und kraftvoll

Der Radlader WL250 hat eine geringere Bauhöhe und kompakte Abmessungen. Dadurch kann die Maschine Durchfahrtshöhen von unter 2 m passieren, ohne dass das Fahrerschutzdach herunter geklappt werden muss. Der niedrige Maschinenschwerpunkt sorgt für eine sehr gute Standsicherheit und ermöglicht das Handling von schweren Lasten. Hinzu kommt mit dem Radnabenantrieb ein kraftvolles und effizientes Antriebskonzept, bei dem alle vier Räder direkt angetrieben werden. Dieser rein hydraulische Radnabenantrieb sorgt für eine Effizienzsteigerung, eine ausgezeichnete Beschleunigung und ermöglicht somit ein spritziges Fahrverhalten sowie hohe Schubkräfte.

MAT: 1000528711

Highlights

- Leistungsstarker Radnabenantrieb
- Bauhöhe unter 2 m
- Kompakte Abmessungen und optimale Wendigkeit
- Einfacher Ein- und Ausstieg
- Motor ohne Abgasnachbehandlung

Technische Daten

Motordaten Standard

Motorhersteller	Perkins
Motortyp	403 J-17
Zylinder	3
Motorleistung	18,4 kW
Motorleistung	25 PS
bei max. Drehzahl	2.800 U/min
Hubraum	1.663 cm³
Kühlmitteltyp	Wasser
Abgasnormstufe	V
Abgasnachbehandlung	-

Elektrische Anlage

Betriebsspannung	12 V
Batterie	77 Ah
Lichtmaschine	85 A

Gewichte

Schaufelinhalt (Standardschaufel)	0,21 m³
Betriebsgewicht	1.890 - 2.140 kg
Reißkraft (max.)	2.069 - 2.582 daN
Hubkraft (max.)	1.779 - 2.395 daN
Kipplast mit Schaufel - Maschine gerade, Hubgerüst horizontal	1.160 - 1.690 kg
Kipplast mit Schaufel - Maschine geknickt, Hubgerüst horizontal	980 - 1.440 kg
Kipplast mit Palettengabel - Maschine gerade, Hubgerüst horizontal	890 - 1.260 kg
Kipplast mit Palettengabel - Maschine geknickt, Hubgerüst horizontal	740 - 1.080 kg

Fahrerstand

Fahrerstand	FSD (Kabine)

Füllmengen

Tankinhalt Kraftstoff	18 l
Tankinhalt Hydrauliköl	18 l

Antrieb

Fahrantrieb	hydrostatisch über vier Radnabenmotore
Fahrstufen	1
Fahrgeschwindigkeit Standard	0-20 km/h
Betriebsbremse	Hydrostatischer Fahrantrieb auf alle 4 Räder wirkend

Die gezeigten Abbildungen, Ausstattungen und Daten können vom aktuellen Lieferprogramm Ihres Landes abweichen. Abgebildet sind unter Umständen aufpreispflichtige Sonderausstattungen. Änderungen vorbehalten.

Copyright © 2026 Wacker Neuson SE | www.wackerneuson.com

Parkbremse	Elektro-hydraulische Lamellenbremse an der Hinterachse

Hydraulikanlage

Fahrhydraulik Arbeitsdruck (max.)	420 bar
Arbeitshydraulik Fördermenge (max.)	44,8 l/min
Arbeitshydraulik Arbeitsdruck (max.)	185 bar

Kinematik

Kinematik Typ	P
Hubzylinder	2
Kippzylinder	1
Schnellwechselsystem	hydraulisch

Lenkung

Lenkungsart	Hydraulische Knick-Pendellenkung
Lenkzylinder	1
Pendelwinkel	± 8 Grad

Lärmkennwerte

Gemittelter Schallleistungspegel LwA (Fahrerschutzdach)	99,4 dB(A)
Garantierter Schallleistungspegel LwA (Fahrerschutzdach)	101 dB(A)
Angegebener Schalldruckpegel LpA (Fahrerschutzdach)	84 dB(A)
Gemittelter Schallleistungspegel LwA (Kabine)	99,4 dB(A)
Garantierter Schallleistungspegel LwA (Kabine)	101 dB(A)
Angegebener Schalldruckpegel LpA (Kabine)	80 dB(A)

Sonstige Informationen

FSD = Fahrerschutzdach
EPS = Easy Protection System (klappbares Fahrerschutzdach)
DPF = Dieselpartikelfilter
DOC = Dieseloxidationskatalysator
Kipplastberechnung nach ISO 14397

Die gezeigten Abbildungen, Ausstattungen und Daten können vom aktuellen Lieferprogramm Ihres Landes abweichen. Abgebildet sind unter Umständen aufpreispflichtige Sonderausstattungen. Änderungen vorbehalten.

Copyright © 2026 Wacker Neuson SE | www.wackerneuson.com

Abmessungen

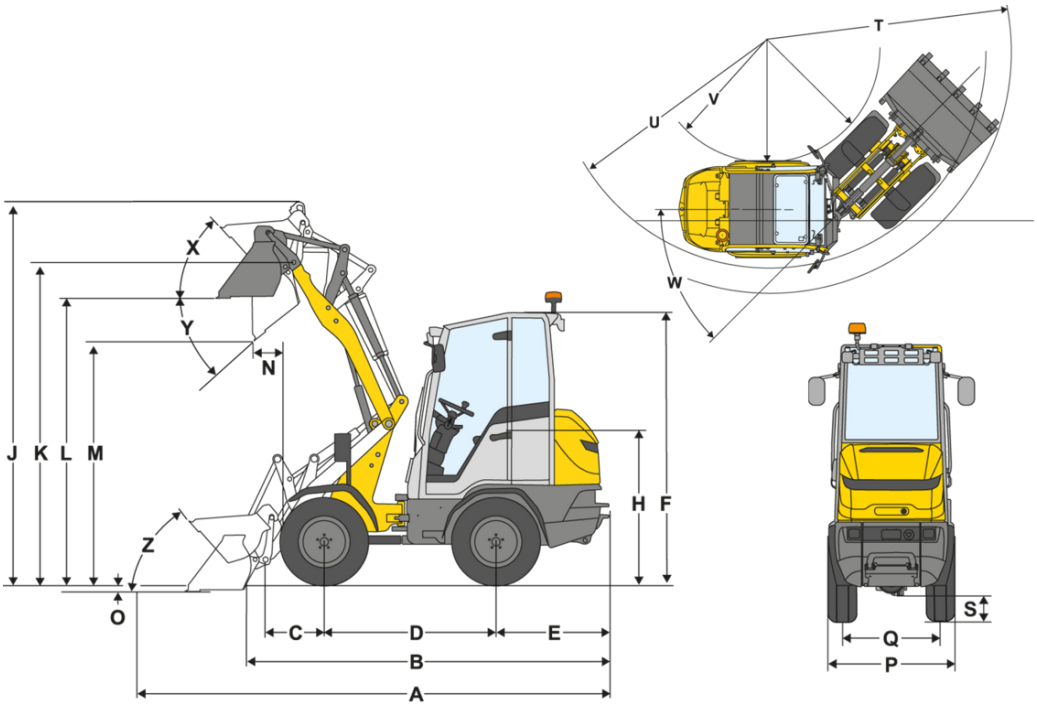

A	Gesamtlänge	3.830 mm
B	Gesamtlänge ohne Schaufel	3.240 mm
C	Schaufeldrehpunkt (bis Achsmitte)	505 mm
D	Radstand	1.670 mm
E	Hecküberhang	955 mm
F	Höhe mit Fahrerschutzdach (fest)	1.980 mm
	Höhe mit Kabine	1.990 mm
H	Sitzhöhe	1.000 mm
J	Gesamtarbeitshöhe	3.050 mm
K	Schaufeldrehpunkt (max. Hubhöhe)	2.510 mm
L	Überladehöhe	2.220 mm
M	Ausschütthöhe	1.790 mm
N	Reichweite (bei M)	80 mm
O	Schürftiefe	120 mm
P	Gesamtbreite	980 mm
Q	Spurweite	761 mm
T	Radius maximal außen	3.100 mm
U	Radius am Außenrand	2.730 mm
V	Innenradius	1.610 mm
W	Knickwinkel	43 °
X	Rückrollwinkel bei max. Hubhöhe	49 °
Y	Auskippwinkel	45 °
Z	Rückrollwinkel am Boden	48 °

Die gezeigten Abbildungen, Ausstattungen und Daten können vom aktuellen Lieferprogramm Ihres Landes abweichen. Abgebildet sind unter Umständen aufpreispflichtige Sonderausstattungen. Änderungen vorbehalten.

Copyright © 2026 Wacker Neuson SE | www.wackerneuson.com