

SM120

Chargeur sur chenilles Assurance, pack productivité

Faites plus avec moins

La SM120 utilise les commandes de la mini-chargeuse ergonomique de Wacker Neuson, tout en maintenant les caractéristiques de confort telles que le rembourrage du siège et la suspension à ressorts pour une meilleure conduite et davantage de stabilité. Le pack productivité place littéralement les principales commandes de groupes de travail au bout des doigts de l'opérateur, permettant une commutation des fonctions à la volée. Le haut axe de godet de la SM120 est gage d'une hauteur de déversement de 5'3" et facilite le chargement dans des camions et des bennes à profil élevé. La grande largeur de la chenille (11") permet l'une des plus faibles pressions au sol du marché, ce qui réduit les dommages accessoires sur le chantier.

Points forts

- Un grand confort, tout au long de la journée
- Chenilles très larges
- Fonctions de commutation à la volée
- Anti-tangage

Caractéristiques techniques

Hydraulique

Débit de circuit	49,0 l/min
Pression de secours auxiliaire	227,0 Bar

Données de performance mécaniques

pression au sol	0,3 Bar
Vitesse de déplacement	8,4 km/h

Données mécaniques

Longueur totale sans godet	2.141,0 mm
Longueur totale avec godet	2.742,0 mm
Largeur totale sans godet	1.041,0 mm
Hauteur	1.478,0 mm
Hauteur du point de pivotement de l'accessoire	2.176,0 mm
Angle d'inclinaison maximal au sol	25,0 °
Roulement du godet à la hauteur maximale	92,0 °
Angle de départ	25,0 °
Hauteur maximale du godet	1.595,0 mm
Angle de décharge du godet à la hauteur maximale	42,0 °
Poid de fonctionnement	1.703,0 kg
Hauteur libre	198,0 mm
Longueur de la voie au sol	1.093,0 mm
Dump atteindre la hauteur maximale	557,0 mm
largeur de chaîne	280,0 mm

Moteur à combustion

Refroidissement	Refroidissement liquide
Type de moteur	Moteur diesel
Cylindre	3,0
Cylindrée	1.266,0 cm³
Performance max.	18,5 kW
Puissance de travail	18,4 kW
Vitesse de régime	2.600,0 1/min
Couple max.	85,0 Nm
Fabricant du moteur	Yanmar
Désignation du moteur	3TNV80 FT

Consommables

Capacité du réservoir	64,0 l

Châssis hydraulique

Charge de basculement	1.589,0 kg
Capacité de fonctionnement nominale à 50% de charge de pointe	795,0 kg

Les illustrations, équipements et caractéristiques indiqués peuvent être différents du programme de livraison applicable à votre pays. Dans certains cas, des équipements spéciaux soumis à un supplément sont représentés sur les illustrations. Sous réserve de modifications.

Copyright © 2026 Wacker Neuson SE | www.wackerneuson.com

Capacité de fonctionnement	556,0 kg	nominale à 35% de charge de pointe

Les illustrations, équipements et caractéristiques indiqués peuvent être différents du programme de livraison applicable à votre pays. Dans certains cas, des équipements spéciaux soumis à un supplément sont représentés sur les illustrations. Sous réserve de modifications.

Copyright © 2026 Wacker Neuson SE | www.wackerneuson.com

Moteurs disponibles

Yanmar 3TNV80 FT

Refroidissement	Refroidissement liquide
Type de moteur	Moteur diesel
Cylindre	3
Cylindrée	1.266 cm^3
Performance max.	18,5 kW
Couple max.	85 Nm
Fabricant du moteur	Yanmar
Désignation du moteur	3TNV80 FT

Les illustrations, équipements et caractéristiques indiqués peuvent être différents du programme de livraison applicable à votre pays. Dans certains cas, des équipements spéciaux soumis à un supplément sont représentés sur les illustrations. Sous réserve de modifications.

Copyright © 2026 Wacker Neuson SE | www.wackerneuson.com

Dimensions

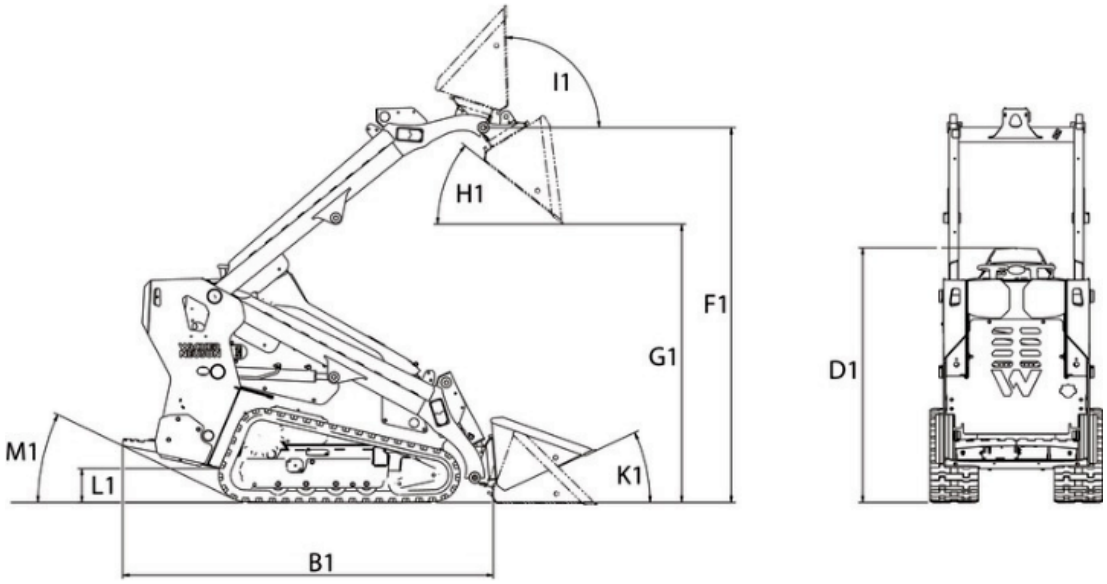

B1	Longueur totale sans godet	2.150,2 mm
D1	Hauteur totale	1.478 mm
F1	Hauteur de l'axe du godet	2.175 mm
G1	Hauteur de déversement max.	1.615,1 mm
K1	Recul du godet au niveau du sol	25 °
I1	Recul du godet à la hauteur maximale de course	92 °
H1	Angle de déversement	38,2 °
L1	Garde au sol	196,9 mm
M1	Angle de fuite	25,6 °

Les illustrations, équipements et caractéristiques indiqués peuvent être différents du programme de livraison applicable à votre pays. Dans certains cas, des équipements spéciaux soumis à un supplément sont représentés sur les illustrations. Sous réserve de modifications.

Copyright © 2026 Wacker Neuson SE | www.wackerneuson.com