

WL750

Chargeuses sur pneus

La polyvalente

La chargeuse sur pneus WL750 présente les caractéristiques suivantes : Cabine confortable avec ergonomie et vue panoramique exceptionnelles, système de propulsion à réglage électronique avec différents modes de conduite, bras oscillant de levage robuste avec une meilleure visibilité sur l'équipement, nombreuses options disponibles et design de machine moderne. Le moteur transversal et la disposition optimale des composants sont gages d'un très bon accès entretien. La chargeuse sur pneus WL750 est le modèle idéal de la classe avec volume de godet 0,75 m³. Elle combine puissance, système hydraulique fiable et dimensions compactes avec une technique sophistiquée et un rapport qualité-prix plus que séduisant.

MAT: 1000493041

Points forts

- Système de propulsion à commande électronique
- Cabine confortable
- Moteur monté transversalement pour une accessibilité optimale pour l'entretien
- Articulation centrale robuste avec passage optimisé des tuyaux
- Accès de service à l'avant du véhicule

Caractéristiques techniques

Données moteur standard

Fabricant du moteur	Rehlko
Type de moteur	KDI1903TCR
Cylindre	3
Puissance du moteur	42 kW
Puissance du moteur	57 ch
au régime moteur max	2.600 tr/min
Couple max.	225 Nm
Cylindrée	1.861 cm³
Type d'agent réfrigérant	eau
Phase de la norme d'émissions de gaz d'échappement	V
Post-traitement des gaz d'échappement	DOC/DPF

Système électrique

Tension de service	12 V
Batterie	100 Ah
Alternateur	120 A

Poids

Capacité du godet (godet standard)	0,65 m³
Poid de fonctionnement	3.670 - 4.170 kg
Charge de basculement avec godet - Machine alignée, flèche horizontale	2.930 - 3.490 kg
Charge de basculement avec godet - machine braquée, flèche horizontale	2.560 - 3.060 kg
Charge de basculement avec fourche à palettes - machine alignée, flèche horizontale	2.390 - 2.850 kg
Charge de basculement avec fourche à palettes - machine braquée, flèche horizontale	2.100 - 2.500 kg

Cabine de conduite

Cabine de conduite	TPC (cabine)

Capacité

Capacité réservoir à carburant	80 l
Capacité du réseau d'huile hydraulique	32 l

Transmission

Type de transmission	à réglage électronique
Système d'entraînement	Hydrostatique par boîte de transfert et arbre à cardans
Gammes de vitesse	2
Essieu	PA1200

Les illustrations, équipements et caractéristiques indiqués peuvent être différents du programme de livraison applicable à votre pays. Dans certains cas, des équipements spéciaux soumis à un supplément sont représentés sur les illustrations. Sous réserve de modifications.

Copyright © 2026 Wacker Neuson SE | www.wackerneuson.com

Vitesse d’avancement standard	0-20 km/h
Vitesse d’avancement Option 1	0-30 km/h
Frein de service	Frein à tambour (option frein à disques multiples)
Frein de stationnement	Frein à tambour (levier de frein à main mécanique)
Blocage du différentiel	100% Essieu avant+ Essieu arrière

Système hydraulique

Pression de travail du système hydraulique de translation (max.)	500 bar
Débit du système hydraulique de travail (max.)	56,6 (70,4) l/min
Pression de travail du système hydraulique de travail (max.)	235 bar

Cinématique

Type de cinématique	P
Vérin(s)de levage	1
Vérin de cavage	1
Système de changement rapide	hydraulique

Direction

Mode de direction	Articulation pivotante-oscillante hydraulique
Vérins de direction	1

Valeurs des caractéristiques du bruit

Niveau de puissance acoustique moyen LwA (canopy)	99,9 dB (A)
Niveau de puissance acoustique garanti LwA (canopy)	101 dB (A)
Niveau de pression acoustique déclaré LpA (canopy)	70 dB (A)
Niveau de puissance acoustique moyen LwA (cabine)	99,9 dB (A)
Niveau de puissance acoustique garanti LwA (cabine)	101 dB (A)
Niveau de pression acoustique déclaré LpA (cabine)	69 dB (A)

Autres informations

TPC = toit de protection du conducteur/canopy
FAP = filtre à particules diesel
DOC = catalyseur d'oxydation diesel
Calcul de la charge de basculement selon la norme ISO 14397

Les illustrations, équipements et caractéristiques indiqués peuvent être différents du programme de livraison applicable à votre pays. Dans certains cas, des équipements spéciaux soumis à un supplément sont représentés sur les illustrations. Sous réserve de modifications.

Copyright © 2026 Wacker Neuson SE | www.wackerneuson.com

Dimensions

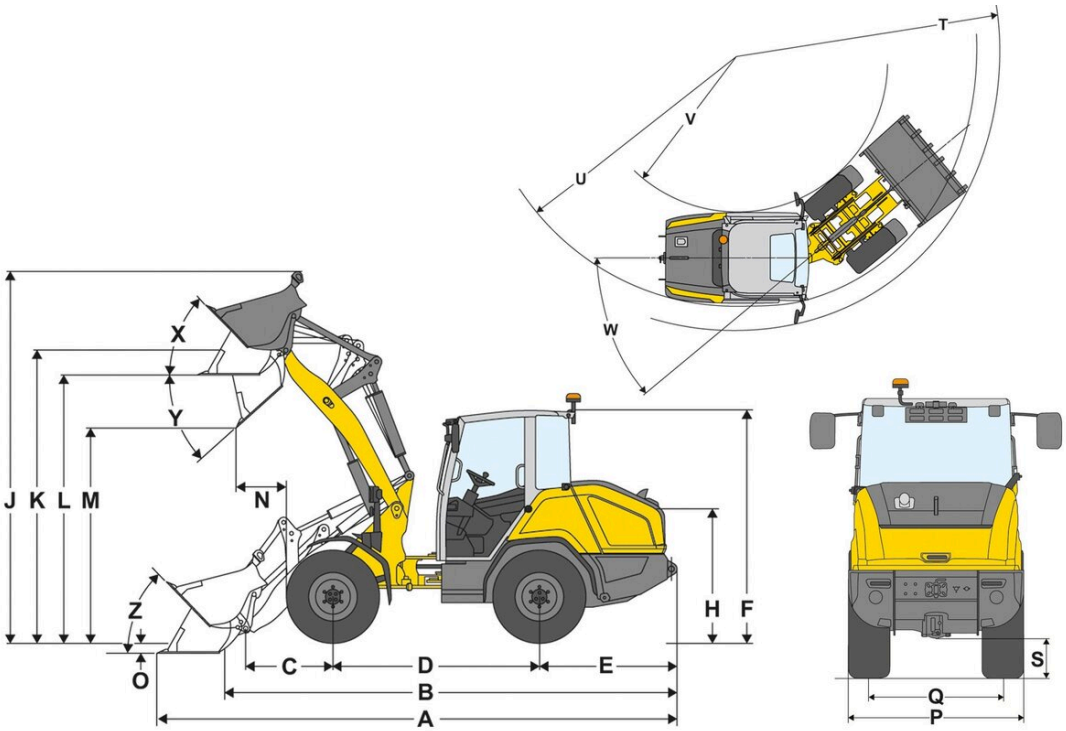

A	Longueur totale	5.420 mm
B	Longueur totale sans godet	4.610 mm
C	Axe du godet (jusqu'au centre de l'axe)	910 mm
D	Empattement	2.150 mm
E	Déport arrière	1.435 mm
F	Hauteur avec cabine	2.415 mm
	Hauteur avec canopy bas	2.335 mm
F	Hauteur avec canopy haut	2.415 mm
H	Hauteur siège conducteur	1.390 mm
J	Hauteur de travail totale	3.865 mm
K	Axe du godet (hauteur de levage max.)	3.040 mm
L	Hauteur de franchissement	2.780 mm
M	Hauteur de déversement	2.230 mm
N	Portée (à M)	540 mm
O	Profondeur de décapage	115 mm
P	Largeur totale	1.465 mm
Q	Largeur des chenilles	1.170 mm
S	Garde au sol	335 mm
T	Rayon extérieur maximal	4.165 mm
U	Rayon au bord extérieur	3.850 mm
V	Rayon intérieur	2.240 mm
W	Angle d'articulation	40 °
X	Angle de rappel à la hauteur de levage max.	45 °
Y	Angle de déversement	42 °
Z	Angle de rappel au sol	46 °

Les illustrations, équipements et caractéristiques indiqués peuvent être différents du programme de livraison applicable à votre pays. Dans certains cas, des équipements spéciaux soumis à un supplément sont représentés sur les illustrations. Sous réserve de modifications.

Copyright © 2026 Wacker Neuson SE | www.wackerneuson.com