3106

Teleskoplader

DAS KOMPAKTE KRAFTPAKET

Der Teleskoplader 3106 stellt mit der Kombination aus kompakten Außenmaßen und einer hohen Nutzlast und Motorleistung das kompakte Kraftpaket im Kramer-Portfolio dar. Der Teleskoplader hebt bis zu 3.100 kg auf eine maximale Stapelhöhe von 5,83 m. Der Deutz Motor mit einer maximalen Leistung von 82 kW / 112 PS sorgt für eine hohe Agilität und Performance der Maschine. Zur umfangreichen Serienausstattung gehören u.a. eine Höchstgeschwindigkeit von 40 km/h, ein Reversierlüfter mit Automatikfunktion sowie vier Lenkarten mit automatischer Synchronisation.

Motor: Leistungsstarker Deutz 2,9-Liter-Motor mit einer Maximalleistung von 82 kW (112 PS) sorgt für maximale Produktivität bei anspruchsvollen Aufgaben

Kompaktheit: Höhe von 2,15 m und Breite von 2,09 m für Einsätze in beengten Platzverhältnisse

Ladeleistung: Durchgängig 3.100 kg Nutzlast bis zu einer maximalen Stapelhöhe von 5,83 m ermöglichen schwere Lasten sicher und effizient zu bewegen

Wiegesystem: Optionales, integriertes, dynamisches Wiegesystem, welches das Wiegen unterschiedlicher Güter unabhängig vom Anbaugerät, Lastschwerpunkt und der Position der Ladeanlage ermöglicht

Smart Attach: Der Wechsel von hydraulischen Anbaugeräten erfolgt schnell, einfach und sicher durch die optionale vollhydraulische Schnellwechselplatte

Technische Daten

Motordaten Standard

Motorhersteller	Deutz
Motorleistung	82 kW
Motorleistung	112 PS
bei max. Drehzahl	2.200 U/min
Hubraum	2.924 cm³
Abgasnachbehandlung	DOC / DPF / SCR

Gewichte

Schaufelinhalt (Standardschaufel)	0,90 m³
Nutzlast (max.)	3.100 kg
Nutzlast bei max. Reichweite	1.350 kg
Nutzlast bei max. Stapelhöhe	3.100 kg
Stapelhöhe (max.)	5.835 mm
Nutzlast max. (LSP 500 mm)	3.100 kg
Betriebsgewicht	4.200 - 5.900 kg

Füllmengen

Tankinhalt Kraftstoff	125 l
Tankinhalt Hydrauliköl	38 l

Antrieb

Fahrgeschwindigkeit Standard	0-40 km/h
Fahrgeschwindigkeit Option 1	0-20 km/h
Fahrgeschwindigkeit Option 2	0-30 km/h
Differentialsperre	100 % Vorderachse

Hydraulikanlage

Arbeitshydraulik Fördermenge (max.)	109 l/min
Arbeitshydraulik Arbeitsdruck (max.)	260 bar

Lenkung

Lenkeinschlag max.	40 Grad

Lärmkennwerte

Garantierter Schallleistungspegel LwA (Kabine)	101 dB(A)
Gemessener Schallleistungspegel LwA	99 dB(A)
Schalldruckpegel am Fahrerohr	76 dB(A)

Die gezeigten Abbildungen, Ausstattungen und Daten können vom aktuellen Lieferprogramm Ihres Landes abweichen. Abgebildet sind unter Umständen aufpreispflichtige Sonderausstattungen. Änderungen vorbehalten.

Copyright © 2025 Kramer-Werke GmbH | www.kramer.de

Abmessungen

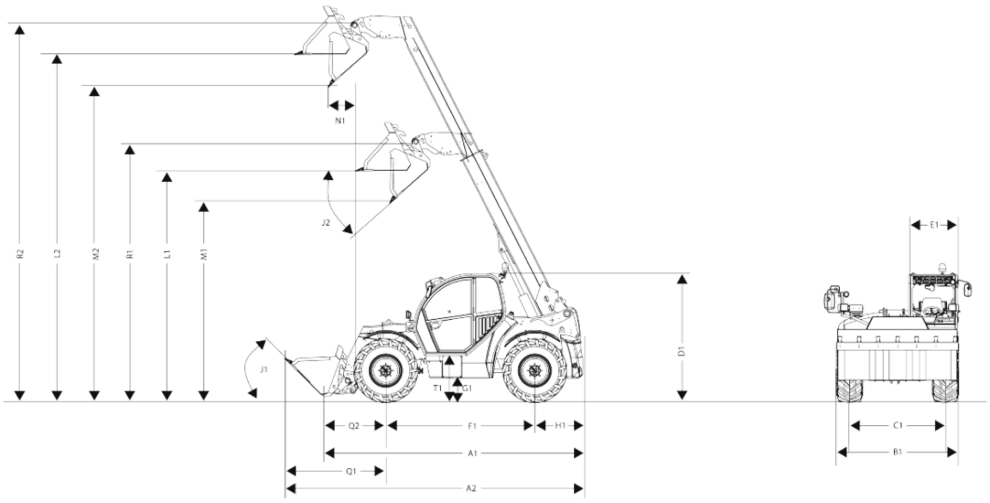

A1	Gesamtlänge	4.500 mm
A2	Gesamtlänge mit Schaufel	5.250 mm
B1	Gesamtbreite ohne Schaufel	2.095 mm
C1	Spur vorne: hinten	1.780 mm
D1	Gesamthöhe	2.155 mm
D2	Gesamthöhe mit Rundumkennleuchte	2.300 mm
E1	Kabinenbreite	825 mm
F1	Radstand mittig	2.750 mm
G1	Bodenfreiheit unter Achse und Getriebe, Watttiefe	320 mm
H1	Abstand Mitte Hinterrad zum Heck	730 mm
I1	Hinterer Anfahrwinkel (Böschungswinkel)	77,5 °
J1	Einkippwinkel	45 °
K1	Stapelhöhe max.	5.835 mm
J2	Auskippwinkel	22 °
L1	Überladehöhe: eingefahren	3.745 mm
L2	Überladehöhe: ausgefahren	5.610 mm
M1	Ausschütthöhe: eingefahren	3.205 mm
M2	Ausschütthöhe: ausgefahren	5.070 mm
N1	Schüttweite: ausgefahren	458 mm
Q2	Abstand Mitte Vorderrad-Lagerung Schnellwechselrahmen	1.030 mm
R1	Schaufeldrehpunkt: eingefahren	4.245 mm
R2	Schaufeldrehpunkt: ausgefahren	6.110 mm
S1	Wenderadius Außenkante Räder	3.605 mm
S2	Wenderadius Außenkante Schaufel	4.605 mm
T1	Einstiegshöhe Kabinenboden	660 mm

Die gezeigten Abbildungen, Ausstattungen und Daten können vom aktuellen Lieferprogramm Ihres Landes abweichen. Abgebildet sind unter Umständen aufpreispflichtige Sonderausstattungen. Änderungen vorbehalten.

Copyright © 2025 Kramer-Werke GmbH | www.kramer.de