DW40

Raddumper

Zuverlässig, sicher und stark im Materialtransport

Durch moderne Motorentechnologie schafft der Raddumper flotte 25 km/h bei insgesamt vier Tonnen Nutzlast. Dabei kann er Bediener auf hohe Sicherheitsstandards vertrauen: Die Mulden- und Neigungsüberwachung warnt den Bediener vor einer unsicheren Verwendung der Maschine während die Kameras inklusive Waschanlage vorne und hinten die Umgebung immer im großen 7-Zoll-Display wiedergeben. Diese und viele weitere Sicherheitsausstattungen machen den DW40 zu einem Partner auf der Baustelle, der Unfälle verhindern kann und den Komfort für den Bediener merklich erhöht.

Highlights

- Hill-Hold Funktion
- Muldenüberwachung
- Hydrostatischer Allradantrieb
- Neigungsüberwachung
- Sitzgurtüberwachung mit Startfreigabe

Technische Daten

Hydraulik

Arbeitsdruck Hydraulik	220,0 bar
Hydraulikpumpe	ZRP
Fördermenge	38,0 l/min

Mechanische Leistungsangaben

Fahrgeschwindigkeit	25,0 km/h

Mechanische Angaben

Länge	4.269,0 mm
Breite	1.780,0 mm
Höhe	2.860,0 mm
Nutzlast	4.000,0 kg
Mulde	Hochkippmulde
Muldeninhalt gestrichen	1.800,0 l
Muldeninhalt gehäuft	2.300,0 l
Muldeninhalt Wassermaß	1.190,0 l
Pendelwinkel max.	12,0 °
Betriebsgewicht (min.-max.)	2.640,0 - 2.950,0 kg

Verbrennungsmotor

Kühlung	Wasserkühlung
Motortyp	Dieselmotor
Zylinder	3,0
Hubraum	1.663,0 cm3
Schräglage max.	25,0 °
Kraftstofftyp	HVO EN15940
Nennleistung	36,0 kW
Nenndrehzahl	2.800,0 1/min
Abgasgrenzwerte	EU Stage V
Starterbatterie Spannung	12,0 V
Motorhersteller	Perkins
Motorbezeichnung	403J-E17T

Umweltkenndaten

Schallleistung LWA, garantiert	101,0 dB(A)

Fahrwerk

Wenderadius	4.030,0 mm
Knickwinkel	36,0 °
Fahrantrieb	Schrägscheibenmotor
Hydraulikpumpe	Axialkolbenpumpe
Arbeitsdruck Hydraulik	420,0 bar
Fördermenge	99,0 l/min
Bereifung	11.5/80-15,3 - 14PR

Die gezeigten Abbildungen, Ausstattungen und Daten können vom aktuellen Lieferprogramm Ihres Landes abweichen. Abgebildet sind unter Umständen aufpreispflichtige Sonderausstattungen. Änderungen vorbehalten.

Copyright © 2025 Wacker Neuson SE | www.wackerneuson.com

Transport und Lagerung

Transportgewicht	2.575,0 kg

Die gezeigten Abbildungen, Ausstattungen und Daten können vom aktuellen Lieferprogramm Ihres Landes abweichen. Abgebildet sind unter Umständen aufpreispflichtige Sonderausstattungen. Änderungen vorbehalten.

Copyright © 2025 Wacker Neuson SE | www.wackerneuson.com

Abmessungen

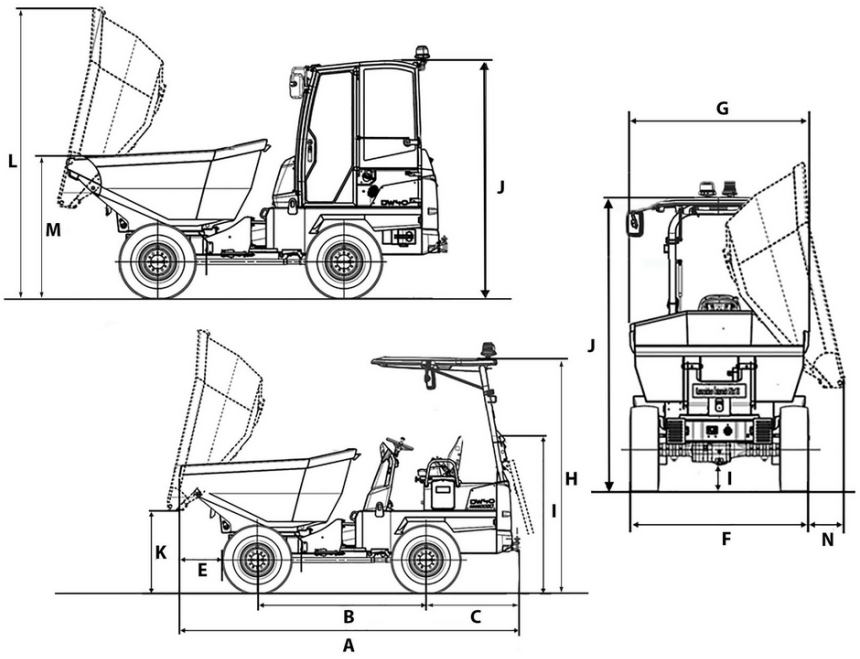

A	Gesamtlänge	4.269 mm
B	Radstand	2.090 mm
C	Hecküberhang	1.072 mm
E	Ausschüttweite	567 mm
F	Breite Fahrzeug	1.780 mm
G	Breite Mulde	1.780 mm
H	Höhe ROPS	2.857 mm
I	Höhe ROPS gekippt	1.945 mm
J	Höhe mit Kabine	2.690 mm
K	Ausschütthöhe max.	1.014 mm
L	Muldenhöhe gekippt	3.298 mm
M	Muldenhöhe	1.582 mm
N	Ausschüttweite seitlich	237 mm

Die gezeigten Abbildungen, Ausstattungen und Daten können vom aktuellen Lieferprogramm Ihres Landes abweichen. Abgebildet sind unter Umständen aufpreispflichtige Sonderausstattungen. Änderungen vorbehalten.

Copyright © 2025 Wacker Neuson SE | www.wackerneuson.com